TITANE

CHASSIS	01-00
CHASSIS LOMBARDINI	
EQUIPEMENTS CHASSIS	01-20
EQUIPEMENTS CHASSIS	01-30
CABLES	01-40
VARIATEURS MOTEUR IBC	02-00
VARIATEURS RECEPTEUR IBC	02-20
FREINS AVANT	03-00
FREINS ARRIERE	04-00
DIRECTION	05-00
DIRECTION A	05-10
DIRECTION B	05-20
PONT INVERSEUR	06-00
PONT INVERSEUR A	06-10
PONT INVERSEUR B	06-20
PONT INVERSEUR C	06-30
CARROSSERIE	07-00
CARROSSERIE A	07-10
CARROSSERIE B	07-20
EQUIPEMENTS CARROSSERIE	07-30
TABLEAU DE BORD	08-00
PORTES	08-10
SIEGES	08-20
REFROIDISSEMENT	10-00
VENTILATION	10-10
ACCESSOIRES	11-00

JDM Simpa Constructeur
12,rue Paul Langevin BP 19
F 49241 AVRILLE CEDEX France

Tél Magasin (33) 02 41 21 13 51
(33) 02 41 21 13 50
Télecopie (33) 02 41 21 02 99

WWW.SANS-PERMIS.FR

REP	CODE	DESIGNATION
1	601013	Embout 50x30
2	901001	Chassis
3	901002	Amortisseur AV
4	801091	Amortisseur AR
5	501043	Embout 25x25
6	501019	Klaxon
7	601055	Rondel caout 6x30x1
8	601054	Rondel caout 6x30x5
9	901024	Mousse chassis 25x10
10	901053	Vis TH 12x50
11	801201	Support moteur AV
12	801202	Support moteur boite
13	801207	Entretoise de boite
14	801205	Butée accélérateur
15	607064	Butée conique
16	801121	Silenbloc moteur AV
17	901007	Support de boite AR
18	701014	Silenbloc AR 40x40
19	901009	Fixation AV radiateur
20	901008	Fixation AR radiateur
21	801100	Clips simple
22	801099	Clips double
23	801128	Clips triple
24	901018	Support AV de caisse
25	914008	Vis de roue secours
26	914006	Crochet roue secours
27	901010	Support roue secours
28	914007	Rondelle plastique
29	801094	Collier amortisseur AV

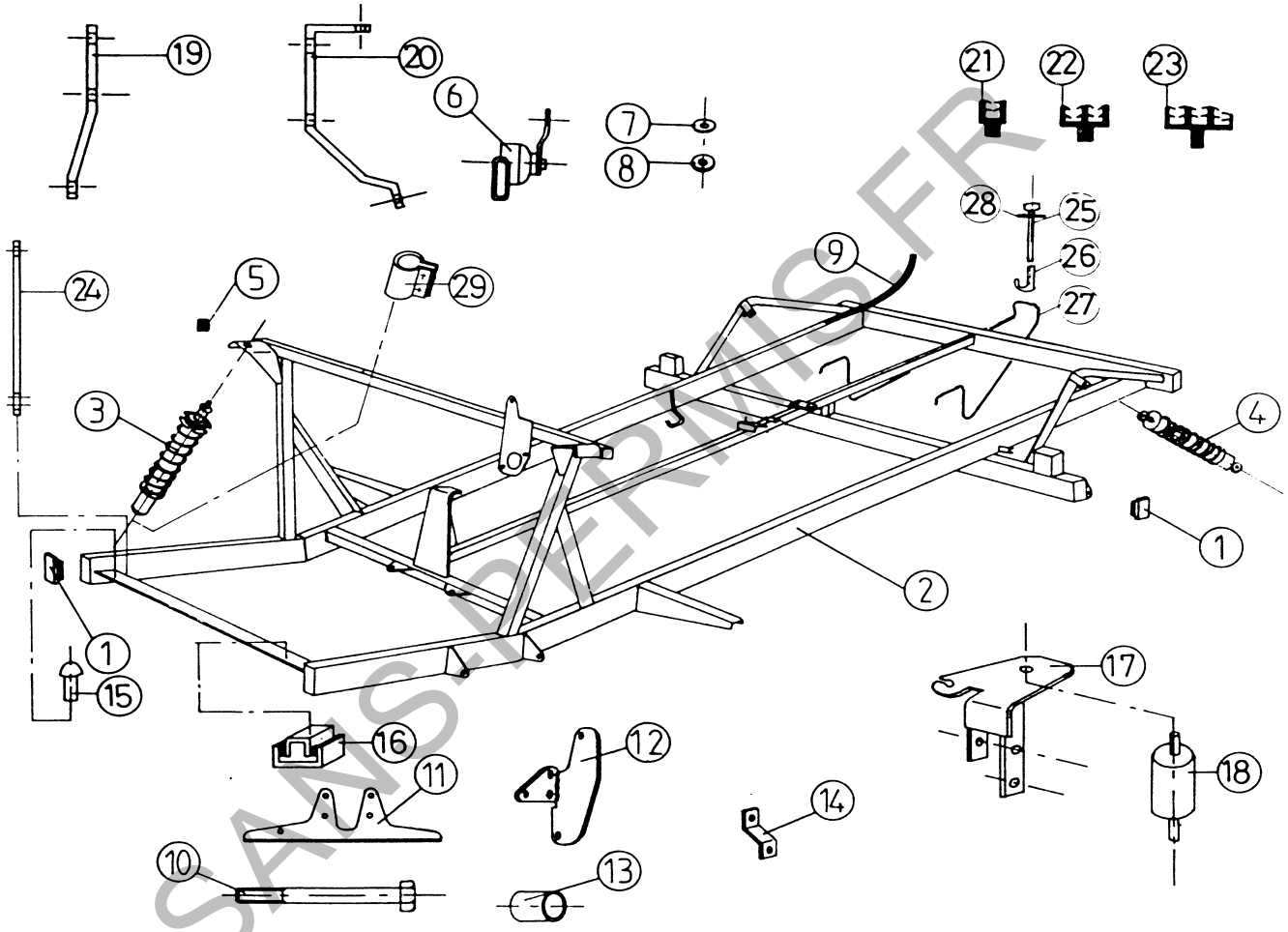

FTCH0100

WWW.SANS-PERMIS.FR

CHASSIS | **PLANCHE 01-00**

REP	CODE	DESIGNATION
1	601013	Embout 50x30
2	901001	Chassis
3	901002	Amortisseur AV
4	801091	Amortisseur AR
5	501043	Embout 25x25
6	501019	Klaxon
7	601055	Rondel caout 6x30x1
8	601054	Rondel caout 6x30x5
9	901024	Mousse chassis 25x10
10	901053	Vis TH 12x50
11	901051	Berceau moteur
12	901054	Joue insono D
13	901055	Joue insono G
14	901057	Capot inférieur
15	607064	Butée conique
16	901056	Insono de capot inf
17	901007	Support de boite AR
18	701014	Silenbloc AR 40x40
21	801100	Clips simple
22	801099	Clips double
23	801128	Clips triple
24	901018	Support AV de caisse
25	914008	Vis de roue secours
26	914006	Crochet roue secours
27	901010	Support roue secours
28	914007	Rondelle plastique
29	801094	Collier amotisseur AV

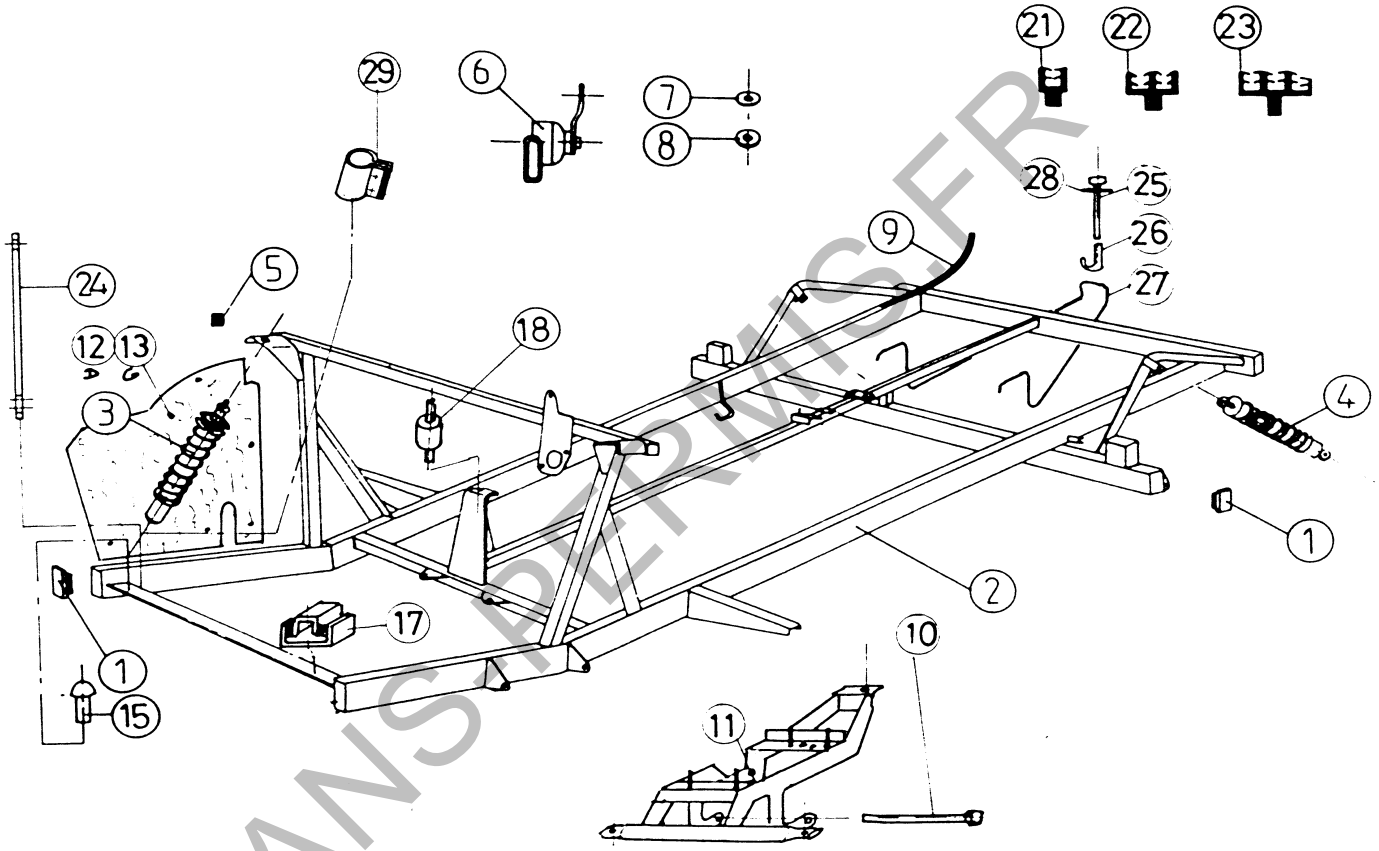

WWW.SANS-PERMIS.FR

TITANE LOMBARDINI

CHASSIS LOMBARDINI | **PLANCHE 01-10**

REP	CODE	DESIGNATION
1	801208	Cintre échappement Yanmar
2	901004	Flexible échappement
3	901003	Pot échappement
4	501016	Silenbloc triangle bras
5	801096	Triangle AV
6	501026	Rotule de pivot AV
7	501021	Axe de bras AR
8	501022	Ecrou frein M 12
9	901015	Bras AR droit
10	901016	Bras AR gauche
11	501033	Entretoise de bras AR
12	901052	Cintre échappement Lombardini
13	601004	Silenbloc de pot

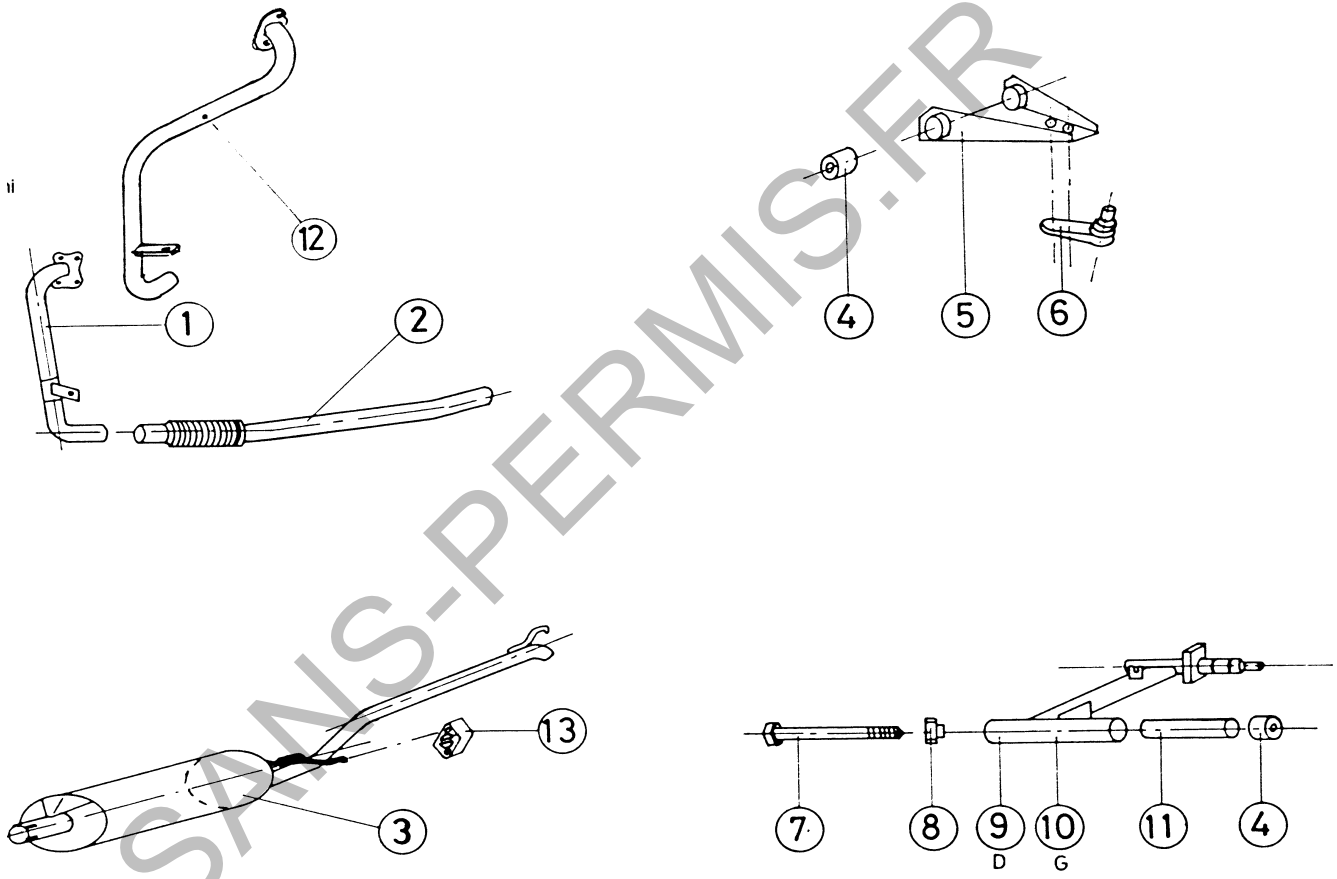

FTEC0120

WWW.SANS-PERMIS.FR

EQUIPEMENTS CHASSIS | **PLANCHE 01-20**

REP	CODE	DESIGNATION
1	904007	Tuyau retour gazoil
2	904006	Tuyau arrive gazoil
3	506077	Tuyau gazoil 5x12
4	607132	Tuyau gazoil 8x15
5	801001	Jauge gazoil
6	707125	Tuyau gazoil 16x25
7	801019	Durite de remplissage
8	801002	Réservoir complet
9	803051	Cardan gauche
10	803050	Cardan droit
11	803033	Clips de retenu cardan
12	803034	Clips de retenu d'arbre
13	803037	Pot de graisse
14	803028	Collier de soufflet roue
15	803029	Soufflet coté roue
16	803030	Collier de soufflet arbre
17	803031	Soufflet coté boite
18	803032	Collier de soufflet boite

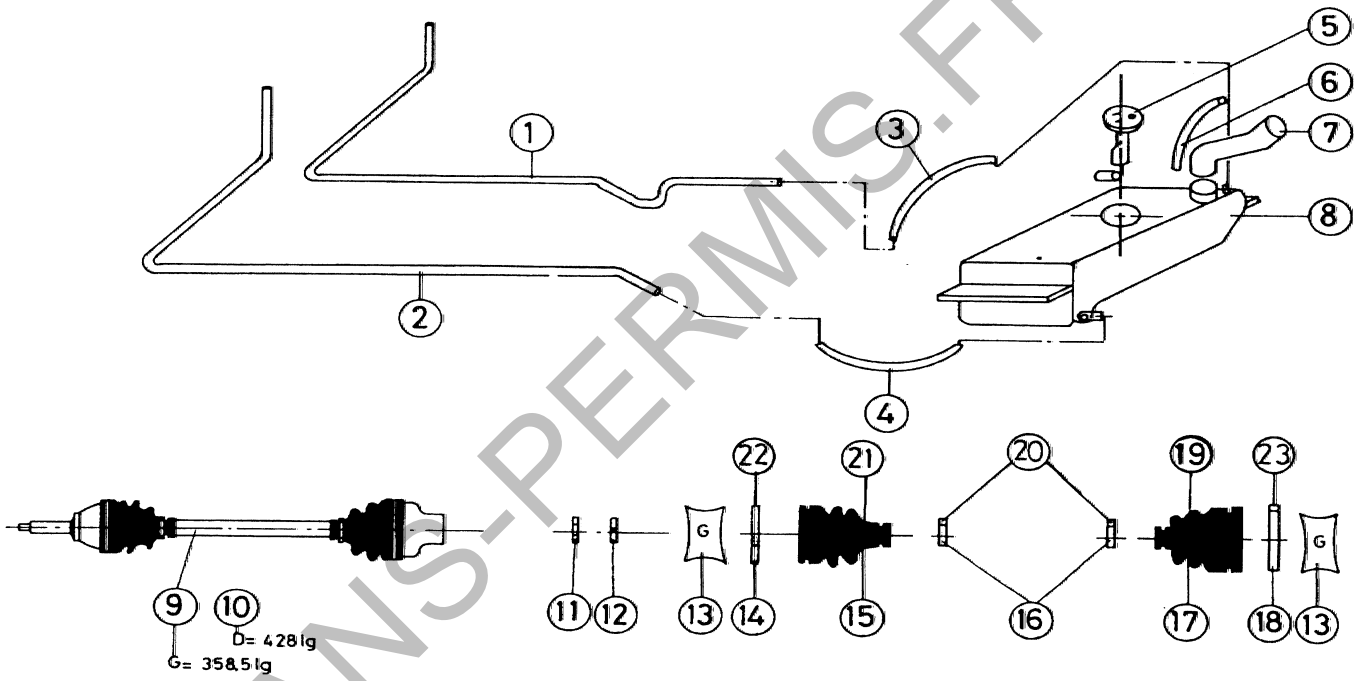

FTEC0130

WWW.SANS-PERMIS.FR

EQUIPEMENTS CHASSIS | **PLANCHE 01-30**

REP	CODE	DESIGNATION
1	904004	Frein à main
2	601079	Soufflet de frein à main
3	904002	Chape courte 08
4	904003	Renvoi de frein à main
5	904001	Cable de frein à main
6	503010	Contacteur stop
7	801122	Cable inverseur
8	901017	Levier de vitesse
9	501032	Contacteur marche AR
10	501041	Appui de pédale
11	901006	Pédale d'accélérateur
12	801200	Cable accélérateur Yan
13	908009	Console base
14	908010	Console luxe
15	801205	Butée accélérateur
16	901025	Cache pommeau
17	908006	Contacteur levre vitre
18	901050	Cable accélérateur Lom

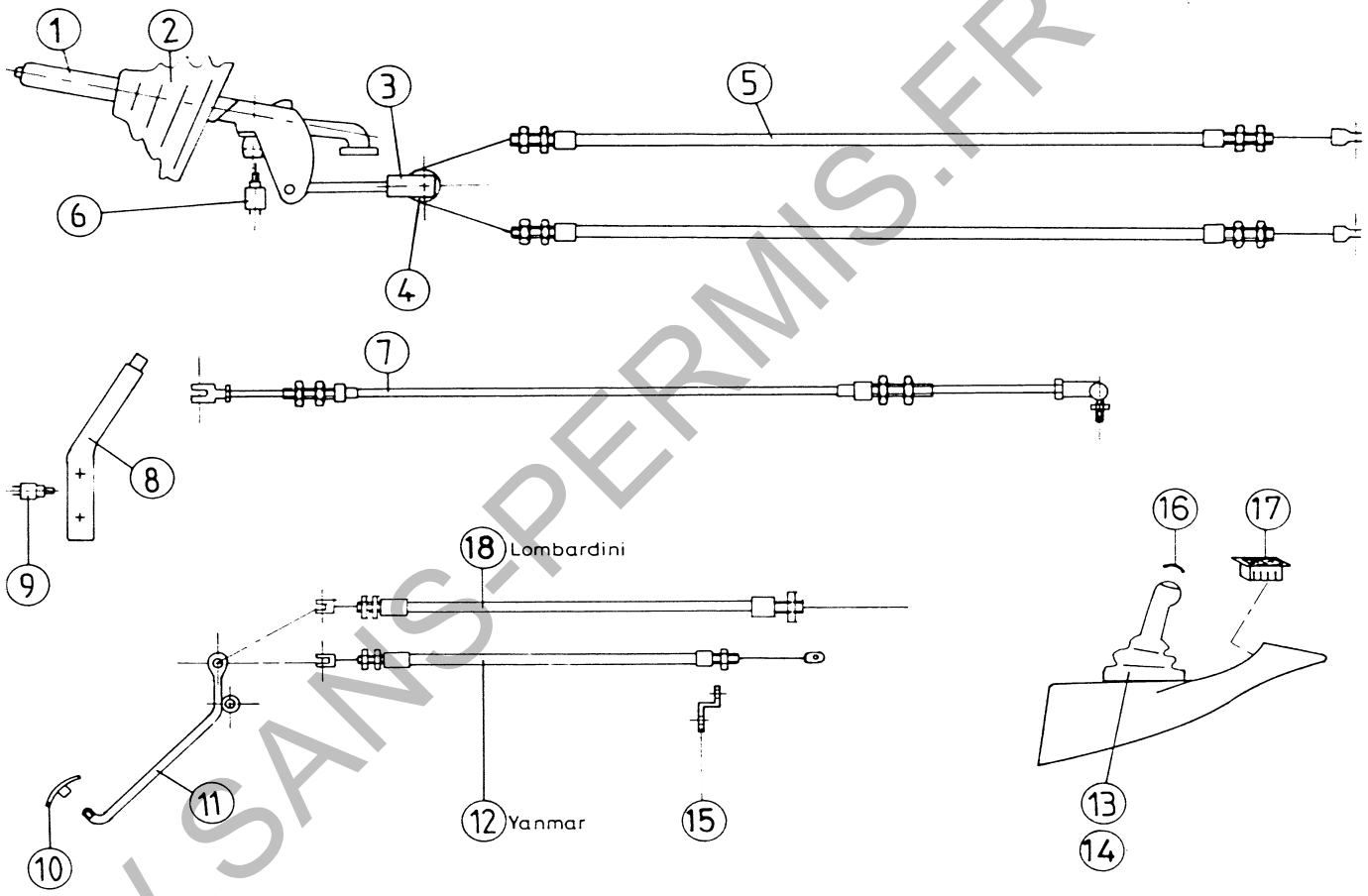

FTCC0140

WWW.SANS-PERMIS.FR

CABLES / COMMANDES | **PLANCHE 01-40**

REP	CODE	DESIGNATION
1	802005	Flasque fixe moteur
2	602046	Rondelle de calage 0,60
3	602047	Flasque mobile moteur
4	602048	Ressort de masse
5	802052	Masse 193 gr
6	602051	Bloc plastique (unité)
7	602016	Roulement embrayage
8	602021	Entretoise AB
9	602006	Coussinet inférieur
10	602056	Ressort violet lg 76mm
11	602054	Cale d'embrayage 1,2
12	602057	Coussinet supérieur
13	602058	Jonc de coussinet
14	802002	Cloche d'embrayage 20
15	802003	Rondelle þ20
16	802004	Ecrou þ20
17	802053	Flasque fixe þ 198
18	602063	Clavette de came
19	602064	Circlips
20	802054	Flasque mobile þ 198
21	602066	Taquet (unité)
22	702036	Ressort receptrice gris
23	802055	Came 30°
24	602054	Cale d'embrayage 1,2
25		
26	602065	Vis de réglage
27	802050	Motrice complete
28	802051	Réceptrice complete
29	802100	Courroie 8400
30	602034	Rondelle AV réceptrice
31	606053	Rondelle AR réceptrice
32	502021	Clavette 4,75x4,75x40

Titane Yanmar du N°800000 au N°801804

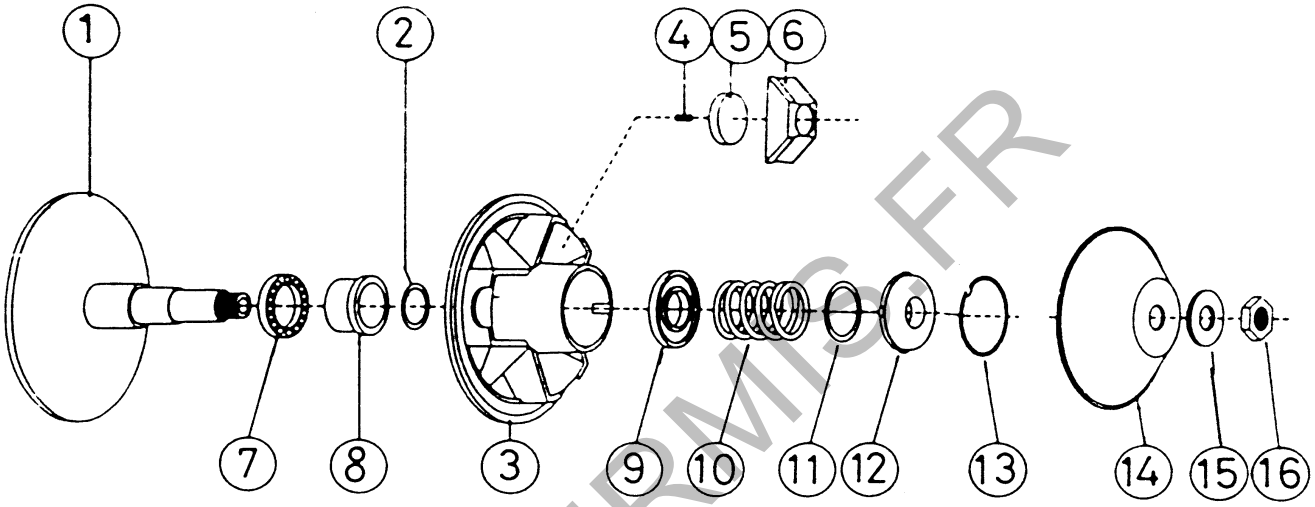

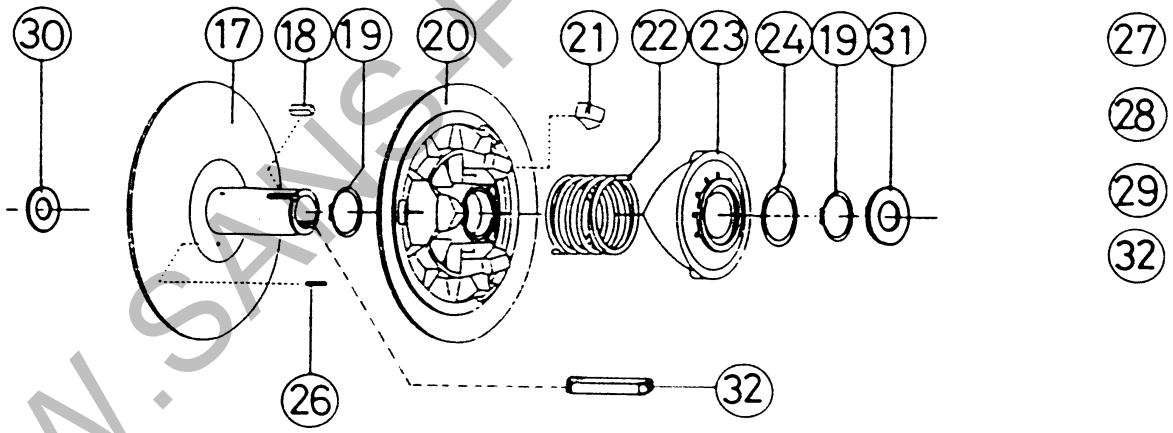

FTVA0200

VARIATEURS | **PLANCHE 02-00**

WWW.SANSPERMIS.FR

REP	CODE	DESIGNATION
1	902101	Flasque fixe moteur
2	602016	Roulement embrayage
3	602021	Entretoise AB
4	602046	Rondelle de calage 0,60
5		
6	602047	Flasque mobile mobile
7	602048	Ressort de masse
8	602050	Masse 175gr
9	602051	Bloc plastique (unité)
10	602006	Coussinet inférieur
11	602056	Ressort violet lg 76 mm
12	602054	Cale embrayage 1,2 mm
13		
14	602057	Coussinet supérieur
15	602058	Jonc de coussinet
16	902102	Cale de jeu de courroie 0,6
17	902103	Cale de jeu de courroie 1,2
18	802002	Cloche d'embrayage þ20
19	802003	Rondelle þ20
20	802004	Ecrou þ20
21	902100	Variateur complet

Titane Yanmar du N°801805 au N°8……..

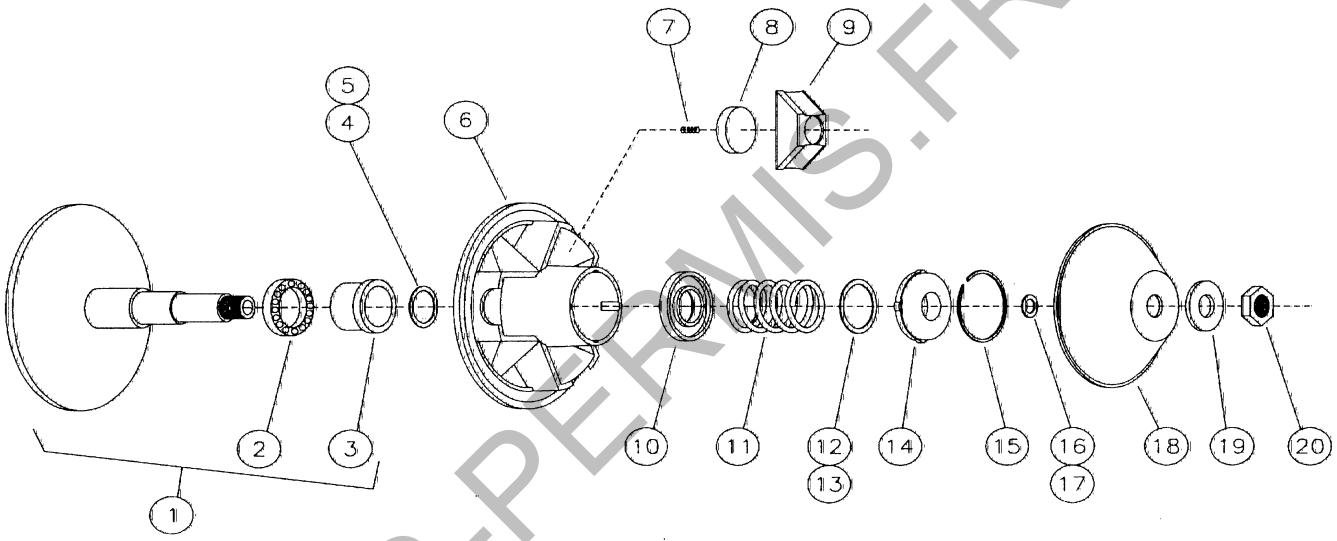

21 902100 Variateur complet

WWW.SANS-PERMIS.FR

FTVA0220

VARIATEUR | **PLANCHE 02-20**

REP	CODE	DESIGNATION
1	903008	Ecrou de roue
2	903012	Enjoliveur
3	903002	Pneu 145/70R13
4	903003	Jante 4JX 13H
5	903001	Roue complete
6	903006	Valve de roue
7	803020	Goujon 10x125
8	903011	Disque 13p
9	803009	Roulement 6006 2RS
10	803010	Entretoise de roulement
11	803011	Etrier complet av piston
12	803012	Jeu de plaquettes(2)
13	803013	Piston
14	803014	Ensemble de joints
15	803015	Purgeur M10x100
16	803016	Bouchon de purgeur
17	803017	Porte moyeu droit
18	803018	Porte moyeu gauche
19	803038	Axe et jonc de plaquette
20	903005	Frein droit complet
21	903004	Frein gauche complet
22	903007	Enjoliveur

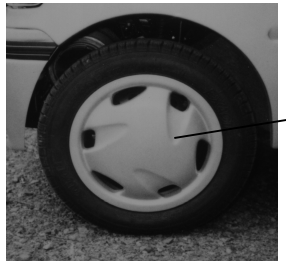

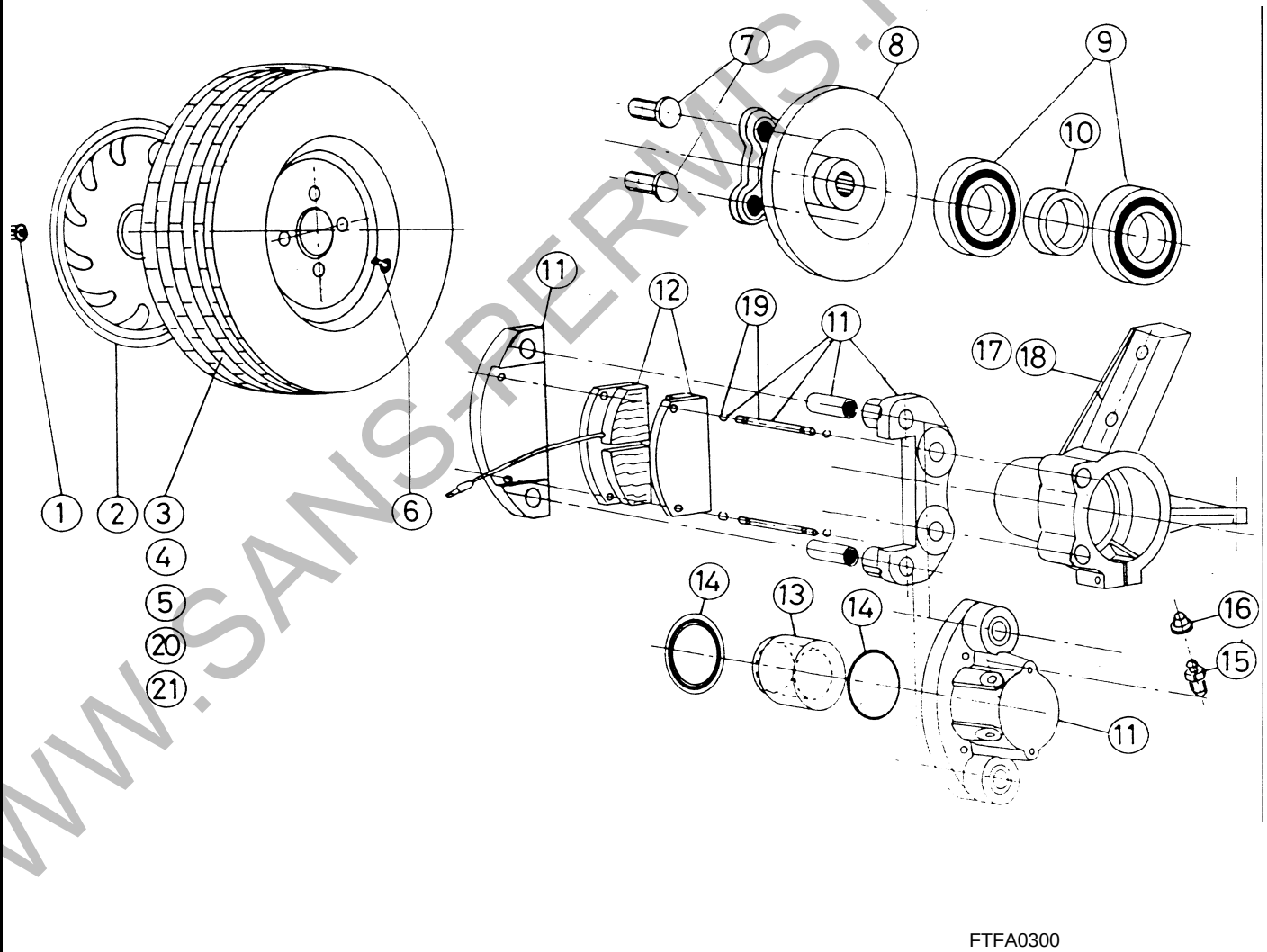

WWW.SANS-PERMIS.FR

FREINS AVANT | **PLANCHE 3-00**

REP	CODE	DESIGNATION
1	804005	Bouchon
2	804006	Bocal de loockeed
3	804055	Maitre cylindre complet
4	804053	Contacteur stop
5	804001	Collier de flexible
6	604012	Joint de contacteur
7	804007	Maitre cylindre
8	903010	Chape de frein
9	904005	Pédale de frein
10	503015	Appui de pédale
11	503012	Couvre pédale
12	801128	Clips triple
13	801099	Clips double
14	801100	Clips simple
15	804051	Tuyau de frein AVD
16	804050	Tuyau de frein AVG
17	904008	Tuyau de frein AV AR
18	804011	Tuyau de frein ARG
19	804012	Limiteur
20	804013	Tuyau de frein ARD
22	804014	Flexible de frein lg 370
23	604012	Joint cuivre
24	804015	Vis creuse 10x100
25	804028	Vis creuse 10x125
26	804016	Goujon 10x150
27	804017	Rondelle
28	804018	Ecrou M 14x150
29	904009	Tambour 13"
30	804033	Roulement 6005 RS AK
31	804020	Entretoise de roulement
32	804021	Flasque de frein droit
33	804022	Flasque de frein gauche
34	804037	Biellette de frein droit
35	804038	Biellette de frein gauche
36	804023	Jeu machoire
37	904010	Frein ARD complet 13"
38	904011	Frein ARG complet 13"
39	804021	Avec flasque
40	804034	Kit maintien de machoire
41	804024	Cylindre de roue
42	804031	Ressort de rappel D
43	804032	Ressort de rappel G

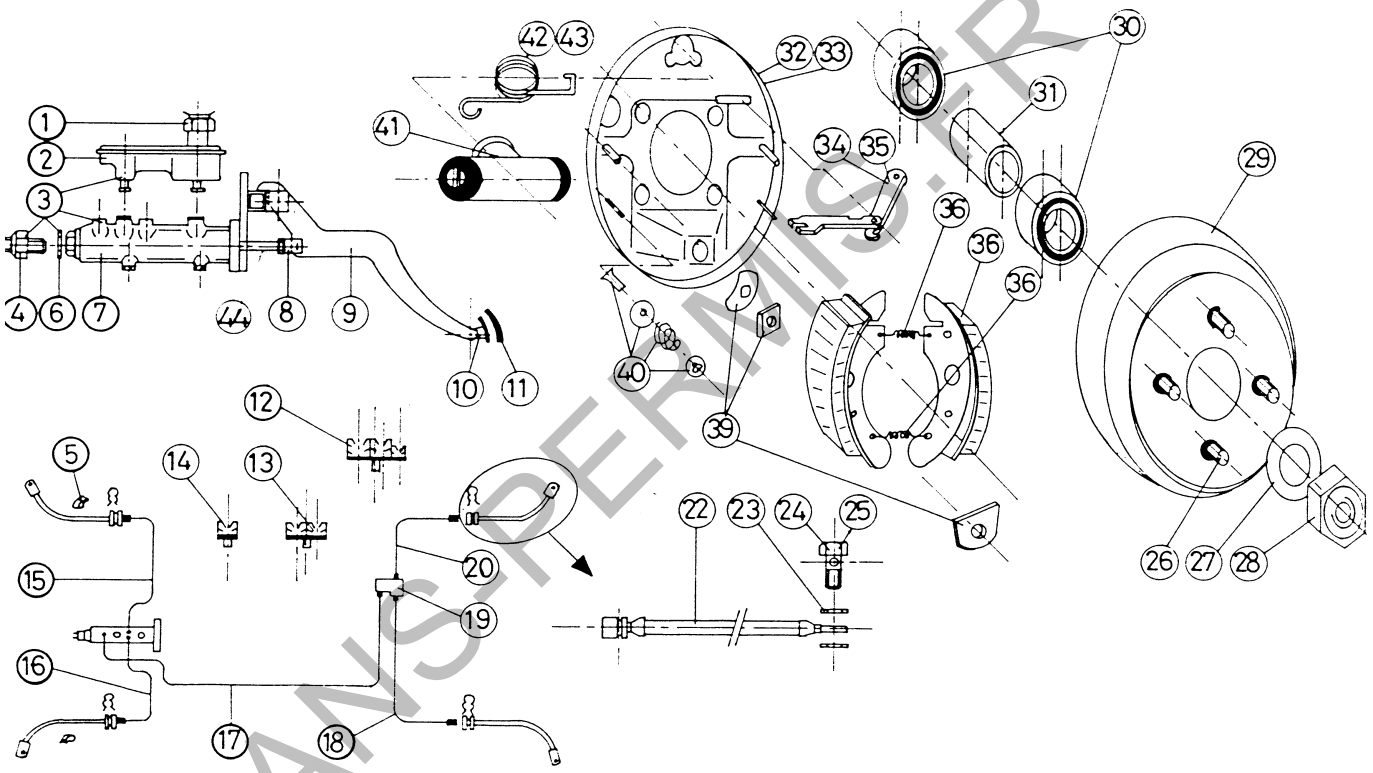

37

38

FTY04-00

WWW.SANS-PERMIS.FR

FREINS ARRIERE | **PLANCHE 4-00**

REP	CODE	DESIGNATION
1	905007	Demie gaine supérieure
2	905006	Demie gaine inférieure
3	905012	Vis de fixation de gaine
4	908030	Renfort tableau de bord
5	605002	Conctacteur à clé
6	905016	Comodo essuie glace
7	905011	Vis de volant
8	905010	Logo volant jdm
9	905005	Capuchon de volant
10	905004	Volant
11	905017	Support de comodo
12	905018	Comodo Phares
13	905002	Colonne de direction
14	905009	Support de colonne AR
15	805005	Bague de soufflet
16	805004	Soufflet de tablier
17	905001	Pied de colonne
18	605028	Vis pied 8x35 (spécial)
19	905003	Crémaillere
20	905014	Barre de direction
21	905015	Rotule de direction
22	905013	Soufflet de crémaillere

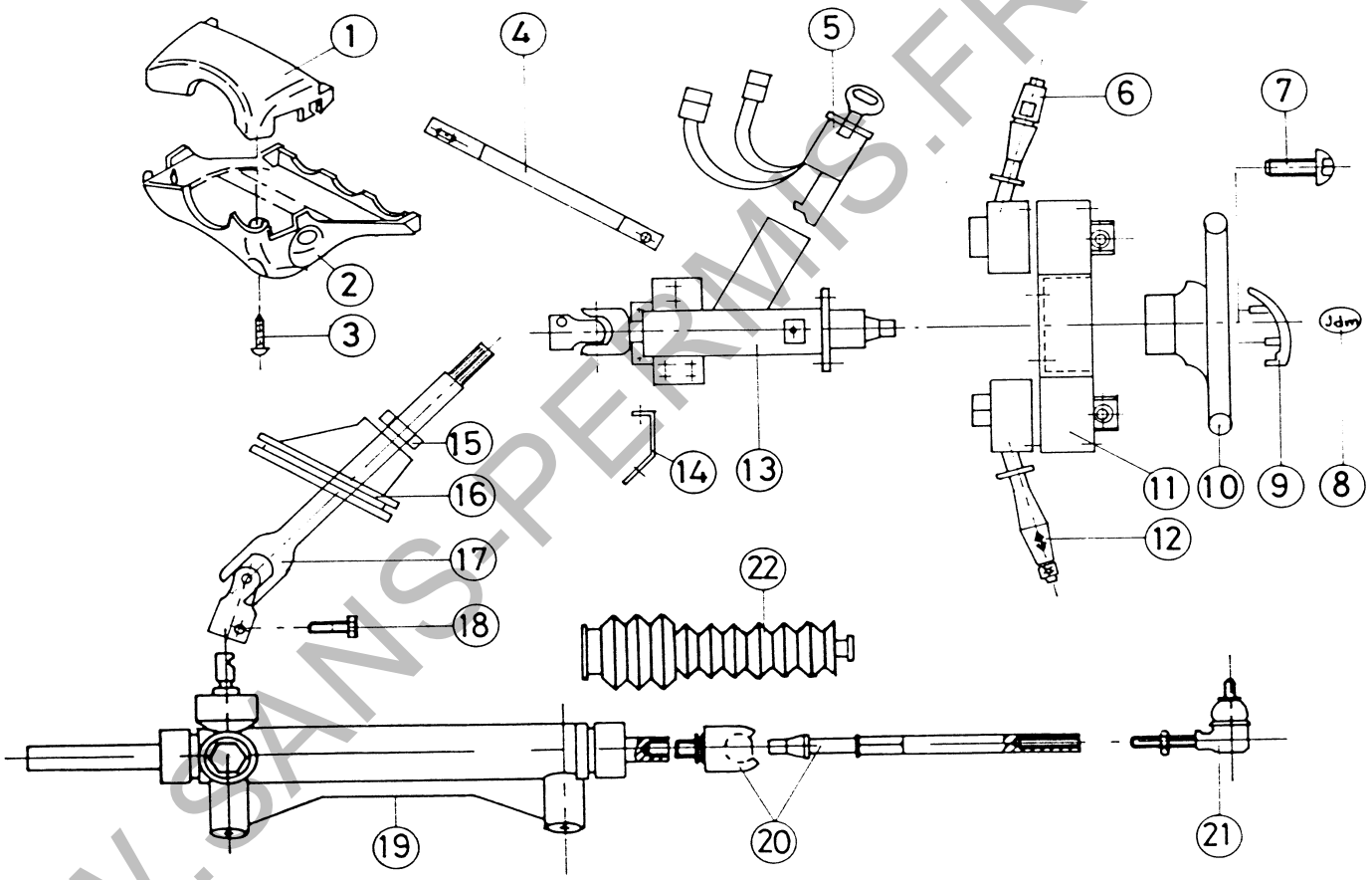

FTDI0500

WWW.SANS-PERMIS.FR

DIRECTION | **PLANCHE 05-00**

REP	CODE	DESIGNATION
1	905002	Crémaillere
2	908055	Renfort sup de colonne
3	908054	Support de colonne
4	908056	Renfort colonne latéral

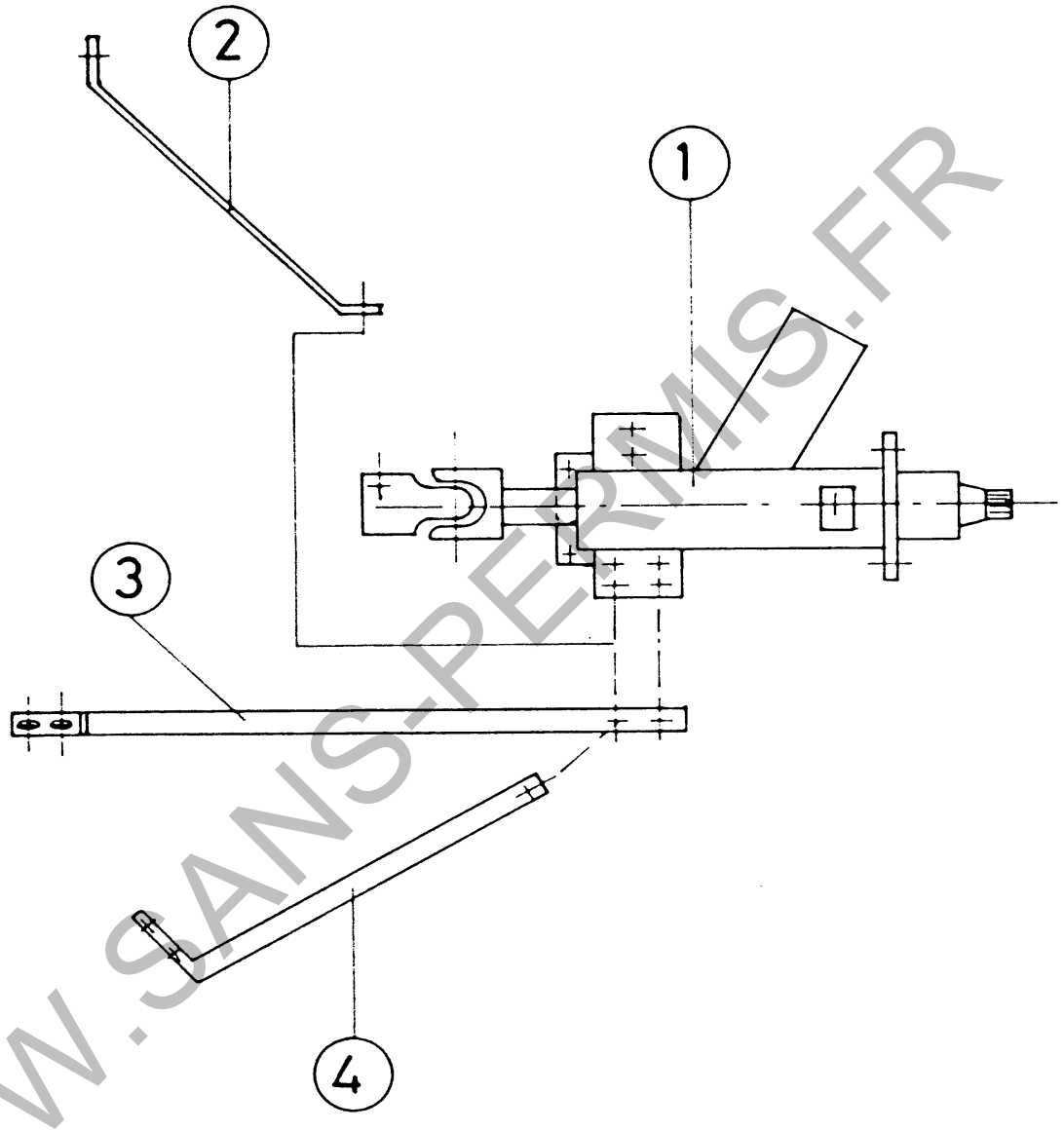

WWW.SANS-PERMIS.FR

FTDI0510

DIRECTION | **PLANCHE 05-10**

REP	CODE	DESIGNATION
15	805005	Bague de soufflet
16	805004	Soufflet de tablier
17	905021	Pied de colonne 2eme Mod
18	605028	Vis pied 8x35 (spécial)
19	905020	Crémaillere 2eme Mod
20	905014	Barre de direction
21	905015	Rotule de direction
22	905013	Soufflet de crémaillere

A Partir du N°802950 + N°802947

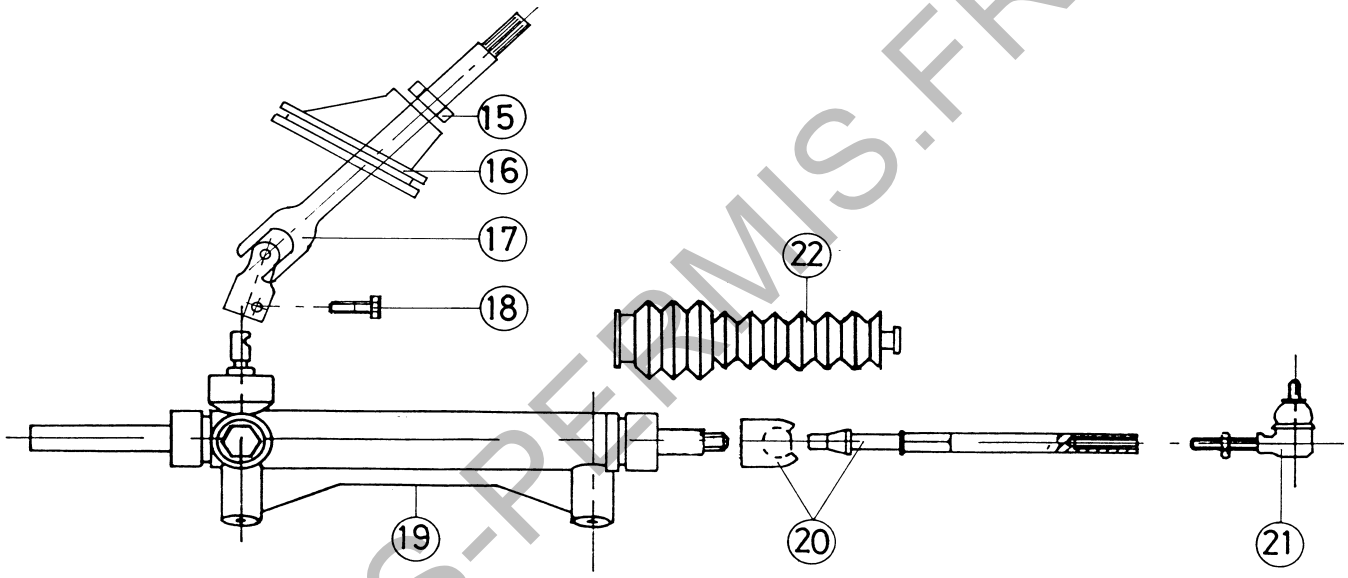

FTDI0520

WWW.SANS-PERMIS.FR

DIRECTION **PLANCHE 05-20**

REP	CODE	DESIGNATION
1	806097	Carter large melli
2	806052	Carter étroit melli
3	806053	Chaine
4	806054	Roul 6303 C3 17x47x14
5	806055	Roul 6205 C3 25x52x15
6	806056	Joint spy entrée 25x47x7
7	806057	Arbre primaire 16 D 9 D
8	806058	Rondelle 34x20x1
9	806059	Roulement 6204
10	806060	Joint spy compteur 8x22x7
11	806061	Entraineur compteur
12	806062	Roulement 6304
13	806063	Pignon 21 D
14	806064	Pignon Marche AV 49 D
15	806065	Pignon à chaine 27 D
16	806066	Roul à aiguille K25x32x16
17	806067	Ecrou d'entraineur
21	806068	Demi arbre de sortie
22	806069	Joint spy sortie 20x47x7
23	806070	Roulement 6006
24	806071	Ecrou M8
25	806072	Rondelle þ8
26	806073	Demi boitier différentiel
27	806074	Satéllite
28	806075	Couronne différentiel 77D
29	806076	Vis 8x85
31	806077	Crabot de sélection 18D
32	806078	Arbre intermédiaire 18D
35	806079	Vis de sélection à bille
36	806080	Rondelle alu 24x19x1,5
38	806081	Fourchette de sélection
41	806082	Rondelle 18x12,5x0x5
42	806083	Rondelle 18x6x1,5
43	806084	Vis TH 6x10
44	806085	Levier de sélection
45	806086	Circlips þ 12
46	806087	Joint torique þ10,3
47	806088	Guide de fourchette
49	806089	Bouchon reniflard
50	806090	Bague centrage 10x6x8
51	806091	Bague centrage différent
53	806092	Joint de carter
54	806093	Bouchon M10
55	806094	Vis de fixation M6x35
56	806095	Joint bouchon vidange
57	806096	Joint bouchon reniflard
58	806050	Boite Complete R11
59	806051	Transmission compteur
60	802101	Doigt de courroie
61	803052	Support de doigt

Titane Yanmar du N°800000 au N°800826

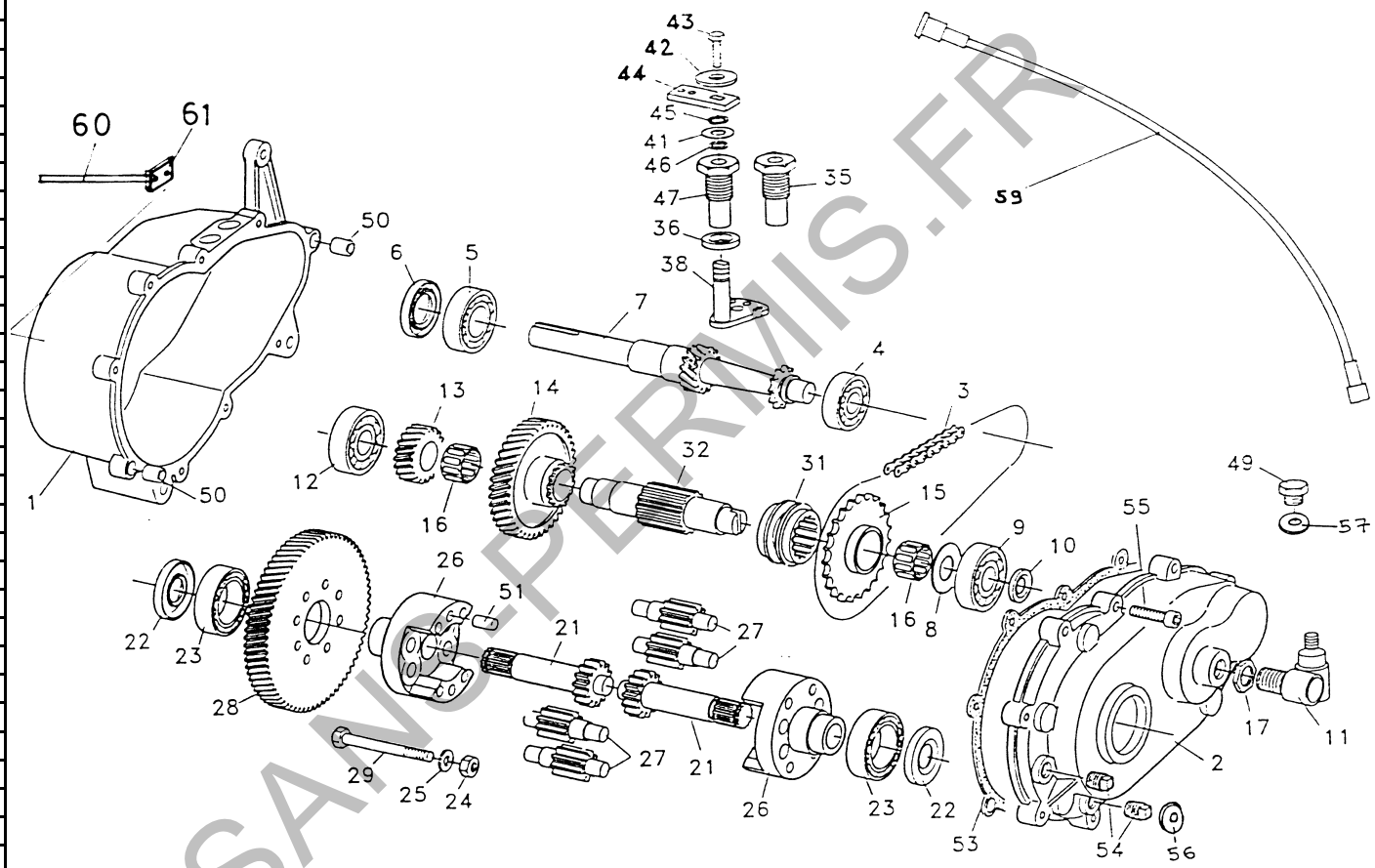

58 806050 Boite complète 1/11

FTPI0600

PONT INVERSEUR MELLI | **PLANCHE 06-00**

WWW.SANC-PERMIS.FR

REP	CODE	DESIGNATION
1	806101	Carter large stilfreni
2	806102	Vis 6x10
3	806103	Rondelle 18x6,2x0,6
4	806104	Levier de sélection standard
5	806105	Circlips þ 12
6	806106	Rondelle 12,5x18x0,5
7	806107	Joint torique
8	806108	Guide de fourchette
9	806109	Rondelle 18,5x24x1,5
10	806110	Fourchette de sélection
11	806111	Vis de sélection de bille
12	806112	Bague de centrage 10,5x8,5x10
13	806056	Joint spy entrée 25x47x7
14	806055	Roulement 25x52x15 6205
15	806115	Arbre primaire 16D standard
16	806116	Joint torique þ 15,6x1,78
17	806054	Roulement 17x47x14 6303
18	806062	Roulement 20x52x15 6304
19	806119	Pignon 21D
20	806066	Roulement aiguille k25-32-16
21	806121	Pignon marche AV 49D
22	806122	Arbre intermédiaire
23	806123	Crabot de sélection
24	806124	Chaine
25	806125	Pignon à chaine 27D
26	806126	Rondelle 20x37x1
27	806060	Joint spy compteur 8x22x7
28	806069	Joint spy sortie 20x47x7
29	806070	Roulement 30x55x13 6006
30	806130	Couronne différentiel 77D
31	806131	Demi boitier differentiel
32	806132	Demi arbre de sortie
33	806133	Satéllite
34	806134	Bague de centrage 9x20x8
35	806135	Vis 8x85
36	806136	Rondelle þ8
37	806137	Ecrou M8
38	806138	Joint de carter
39	806100	Carte étroit stilfreni
40	806140	Joint de bouchon vidange
41	806141	Bouchon de vidange
42	806142	Entraineur compteur 6D 14D
43	806143	Ecrou M18x1
44	806144	Reniflard
45	806145	Joint de renifard
46	806146	Vis 6x40
47	806147	Ecrou M6
48	806148	Boitier de différentiel 77D
49	806050	Boite compléte 1/11

Titane Yanmar du N°800827 au N°801804

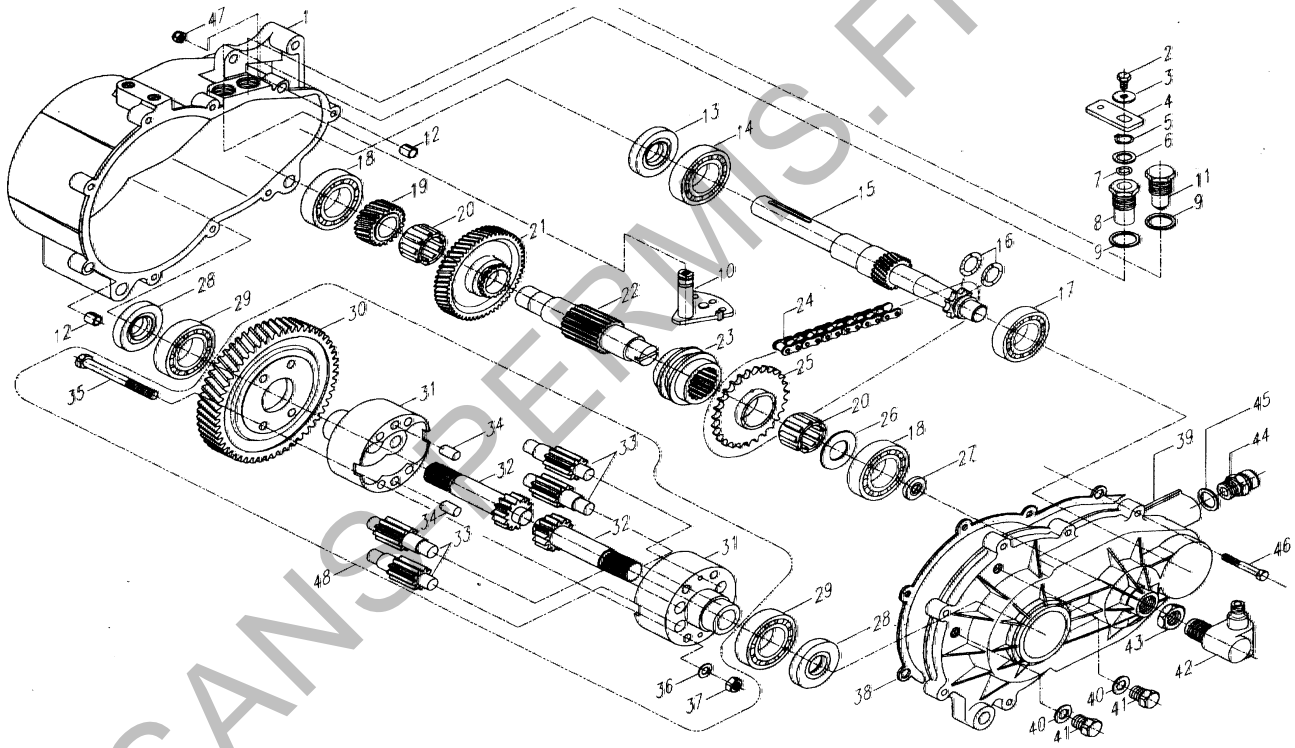

49 806050 Boite complète 1/11

FTPI0610

WWW.SANSPERMIS.FR

PONT INVERSEUR STILFRENI 1/11 | **PLANCHE 06-10**

REP	CODE	DESIGNATION
1	806101	Carter large stilfreni
2	806102	Vis 6x10
3	806103	Rondelle 18x6,2x0,6
4	806104	Levier de sélection standard
5	806105	Circlips þ 12
6	806106	Rondelle 12,5x18x0,5
7	806107	Joint torique
8	806108	Guide de fourchette
9	806109	Rondelle 18,5x24x1,5
10	806110	Fourchette de sélection
11	806111	Vis de sélection de bille
12	806112	Bague de centrage 10,5x8,5x10
13	806056	Joint spy entrée 25x47x7
14	806055	Roulement 25x52x15 6205
15	806115	Arbre primaire 16D standard
16	806116	Joint torique þ 15,6x1,78
17	806054	Roulement 17x47x14 6303
18	806062	Roulement 20x52x15 6304
19	906003	Pignon 27D
20	806066	Roulement aiguille k25-32-16
21	806121	Pignon marche AV 49D
22	806122	Arbre intermédiaire
23	806123	Crabot de sélection
24	806124	Chaine
25	806125	Pignon à chaine 27D
26	806126	Rondelle 20x37x1
27	806060	Joint spy compteur 8x22x7
28	806069	Joint spy sortie 20x47x7
29	806070	Roulement 30x55x13 6006
30	906002	Couronne différentiel 71D
31	806131	Demi boitier differentiel
32	806132	Demi arbre de sortie
33	806133	Satéllite
34	806134	Bague de centrage 9x20x8
35	806135	Vis 8x85
36	806136	Rondelle þ8
37	806137	Ecrou M8
38	806138	Joint de carter
39	806100	Carte étroit stilfreni
40	806140	Joint de bouchon vidange
41	806141	Bouchon de vidange
42	906004	Entraineur compteur 8D 13D
43	806143	Ecrou M18x1
44	806144	Reniflard
45	806145	Joint de renifard
46	806146	Vis 6x40
47	806147	Ecrou M6
48	906005	Boitier de différentiel 71D
49	906001	Boite complete 1/8

Titane Yanmar du N°801805 au N°80…….

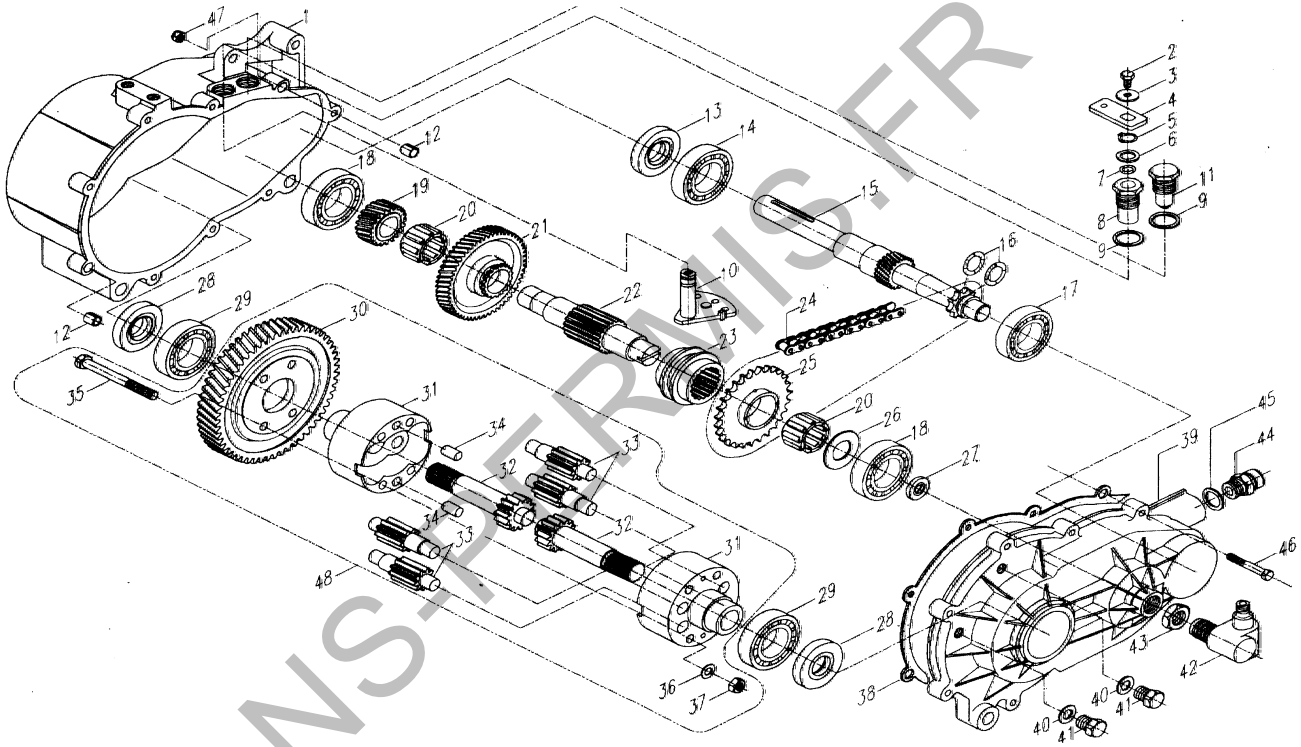

49 906001 Boite complète 1/8

FTPI0620

WWW.SANS-FERMIS.FR

PONT INVERSEUR STILFRENI 1/8 | **PLANCHE 06-20**

REP	CODE	DESIGNATION
1	806101	Carter large stilfreni
2	806102	Vis 6x10
3	806103	Rondelle 18x6,2x0,6
4	806104	Levier de sélection standard
5	806105	Circlips þ 12
6	806106	Rondelle 12,5x18x0,5
7	806107	Joint torique
8	806108	Guide de fourchette
9	806109	Rondelle 18,5x24x1,5
10	806110	Fourchette de sélection
11	806111	Vis de sélection de bille
12	806112	Bague de centrage 10,5x8,5x10
13	806056	Joint spy entrée 25x47x7
14	806055	Roulement 25x52x15 6205
15	806115	Arbre primaire 16D standard
16	806116	Joint torique þ 15,6x1,78
17	806054	Roulement 17x47x14 6303
18	806062	Roulement 20x52x15 6304
19	806119	Pignon 21D
20	806066	Roulement aiguille k25-32-16
21	806121	Pignon marche AV 49D
22	806122	Arbre intermédiaire
23	806123	Crabot de sélection
24	806124	Chaine
25	806125	Pignon à chaine 27D
26	806126	Rondelle 20x37x1
27	806060	Joint spy compteur 8x22x7
28	806069	Joint spy sortie 20x47x7
29	806070	Roulement 30x55x13 6006
30	806130	Couronne différentiel 77D
31	806131	Demi boitier differentiel
32	806132	Demi arbre de sortie
33	806133	Satéllite
34	806134	Bague de centrage 9x20x8
35	806135	Vis 8x85
36	806136	Rondelle þ8
37	806137	Ecrou M8
38	806138	Joint de carter
39	806100	Carte étroit stilfreni
40	806140	Joint de bouchon vidange
41	806141	Bouchon de vidange
42	806142	Entraineur compteur 6D 14D
43	806143	Ecrou M18x1
44	806144	Reniflard
45	806145	Joint de renifard
46	806146	Vis 6x40
47	806147	Ecrou M6
48	806148	Boitier de différentiel 77D

Titane Lombardini Monocylindre du N° 800865 au N° 80.....

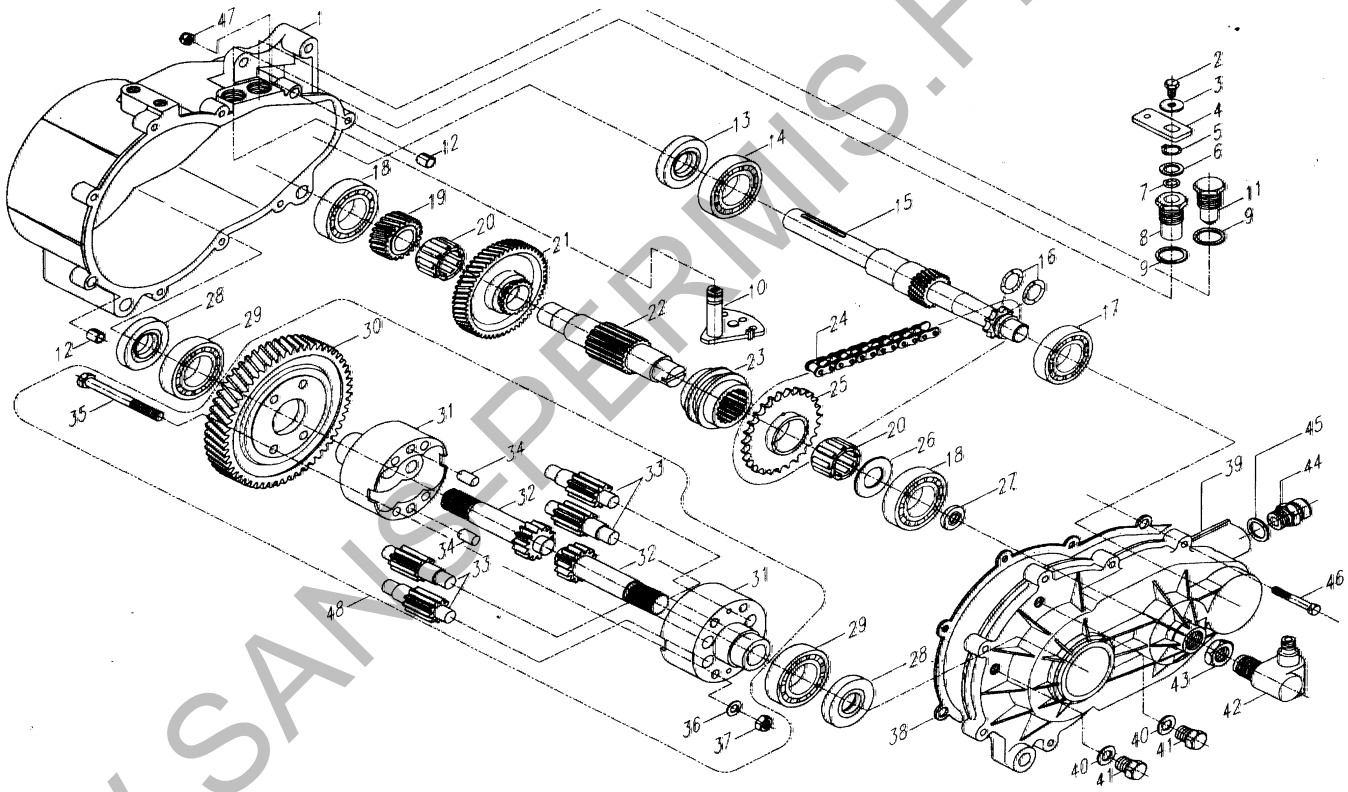

806050 Boite complète 1/11

TITANE LOMBARDINI MONO

PONT INVERSEUR STILFRENI 1/11 | **PLANCHE 6-30**

WWW.SANSPERMIS.FR

REP	CODE	DESIGNATION
1	907077	Calandre
2	807097	Logo jdm calandre
3	907029	Gache de capot
4	907045	Cable retenue de capot
5	901011	Obturateur þ61
6	907034	Capot
7	907008	Charniere capot droit
8	907009	Charniere capot gauche
9	907007	Pare brise
10	907054	Joint de pare brise 3,7
11	807024	Profil habillage
13	907055	Rétroviseur intérieur
14	506047	Antenne
16	907049	Support compas droit
17	907060	Support compas gauche
18	907033	Compas hayon gauche
19	907032	Compas hayon droit
20	807038	Moteur essuie glace
21	907053	Gache hayon
22	807091	Balai essuie glace AR
23	807090	Bras essuie glace AR
24	907003	Custode droite
25	607069	Serrure hayon
26	907001	Compas de hayon
27	907019	Support compas hayon
28	907004	Custode gauche
29	506020	Joint de hayon au metre
30	506020	Joint de porte au metre
31	707128	Opercule þ100
32	907037	Cable ouverture hayon
33	607043	Ecrou de gache
34	607041	Rondelle de gache
35	607040	Gache de porte
36	907028	Insono tablier haut
37	907027	Insono tablier bas
38	907061	Coque habillée
39	907005	Lunette AR dégivrante
40	907006	Lunette AR base
41	907035	Hayon luxe
42	907062	Hayon base
43	907044	Cache essuie glace AR
44	807050	Jdm (en relief)
45	907041	Autocollant TITANE

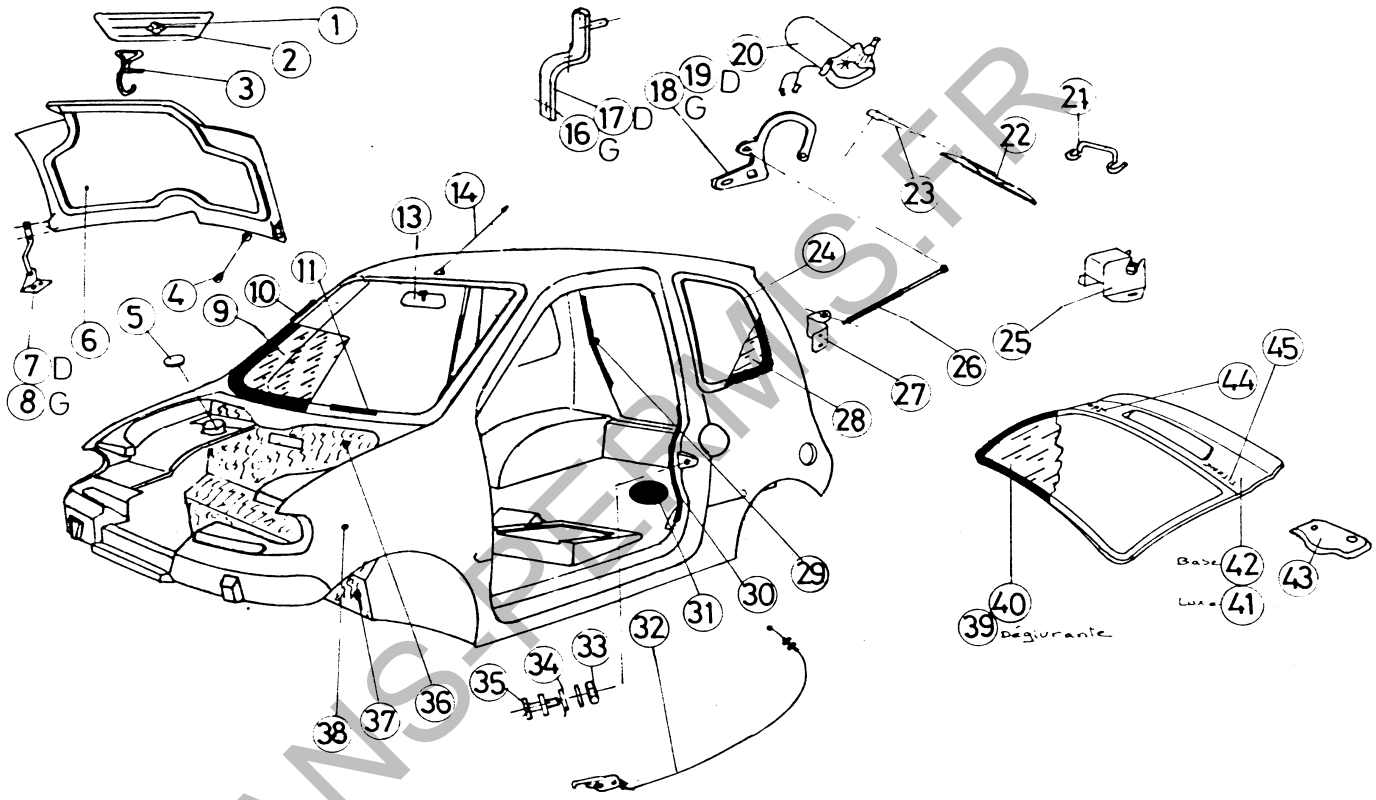

FTCA0700

WWW.SANS-PERMIS.FR

CARROSSERIE | **PLANCHE 07-00**

REP	CODE	DESIGNATION
1	907036	Support pare soleil
2	907015	Pare soleil gauche
3	907002	Plafonnier
4	907014	Pare soleil droite
5	907046	Renfort pare choc AV
6	907016	Pare choc AV
7	907061	Coque habillée
8	907047	Renfort pare choc AR
9	907017	Pare choc AR
10	907043	Fixation plafonnier
11	807081	Ecrou cage plafonnier
12	907040	Bandeau de pare choc
13	907040	Bandeau de pare choc
14	607141	Adhésif diesel

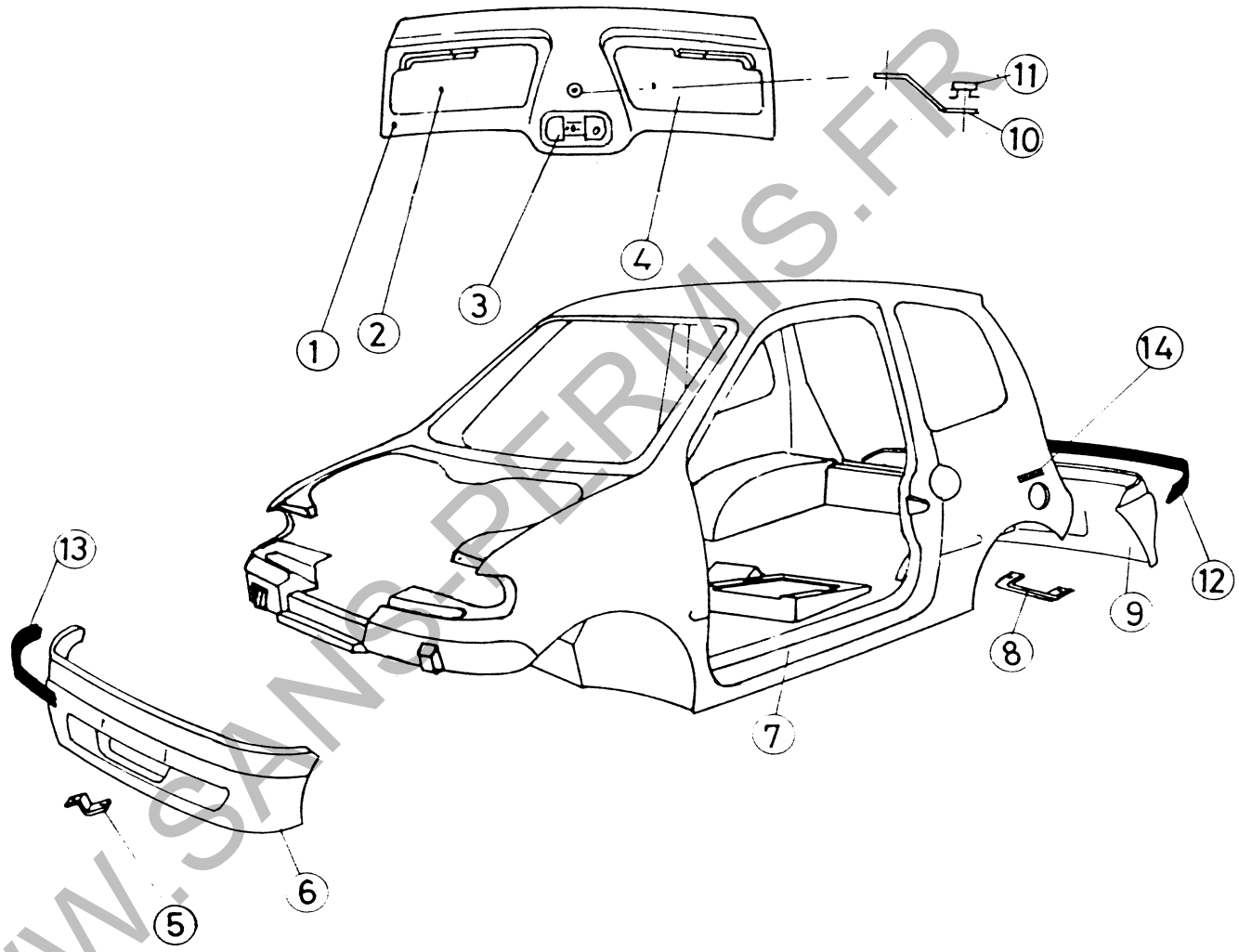

FTCA0710

WWW.SANS-PERMIS.FR

CARROSSERIE | **PLANCHE 07-10**

REP	CODE	DESIGNATION
1	907063	1/4 de coque AVD
2	907064	1/4 de coque AVG
3	907065	Pavillon
4	907066	1/4 de coque ARG
5	907067	1/4 de coque ARD
6	907068	Façade AV
7	907069	Aile AVD
8	907070	Aile AVG
9	908034	Passage de roue droit
10	908035	Passage de roue gauche
11	907071	Aile ARD
12	907072	Aile ARG
13	907073	Bas de porte D
14	907074	Bas de porte G
15	907075	Pointe aile AVD
16	907076	Pointe aile AVG

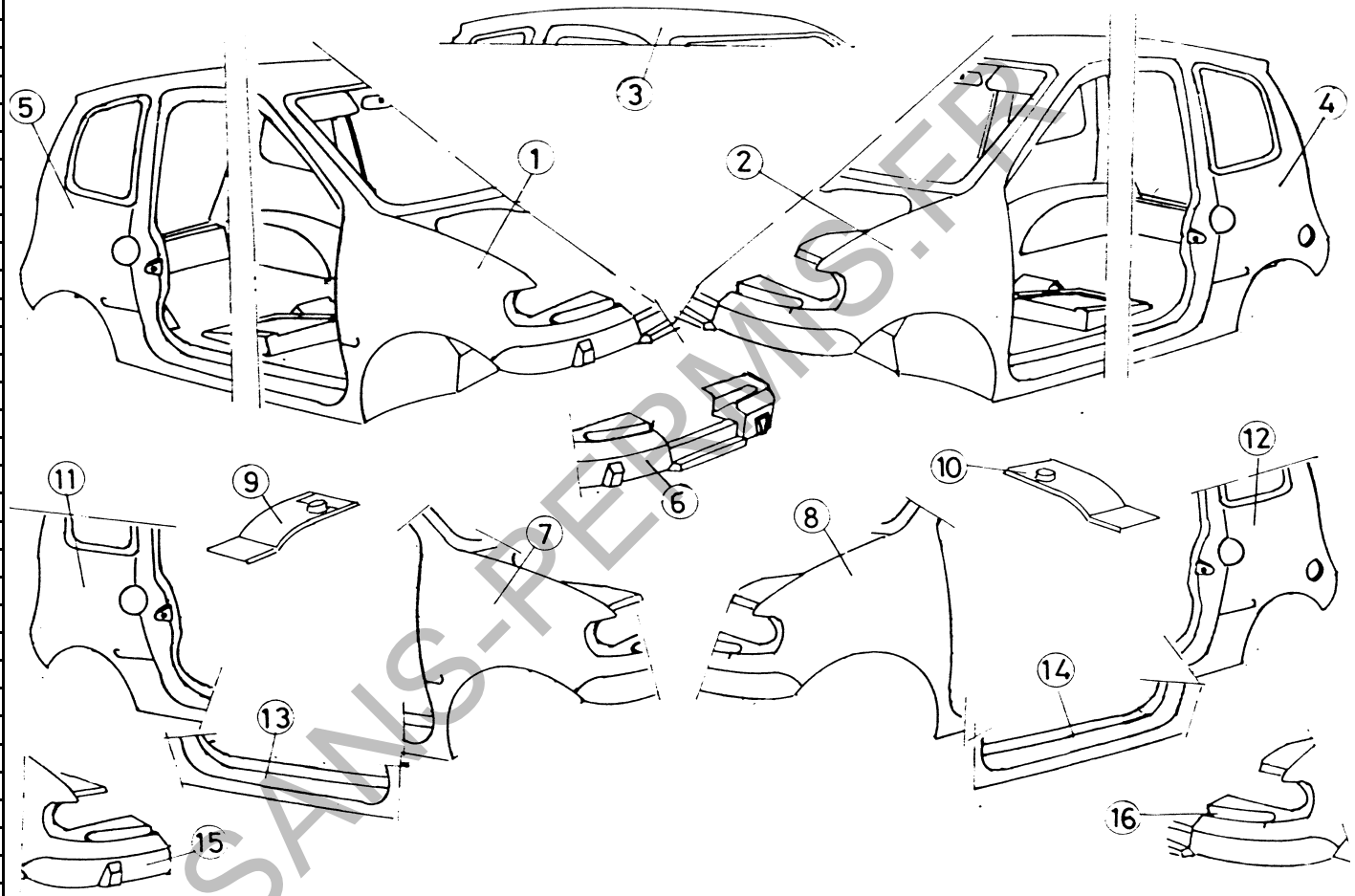

FTCA0720

WWW.SANS-PERMIS.FR

REP	CODE	DESIGNATION
1	607007	Bras d'essuie glace
2	907030	Balai d'essuie glace lg 450
3	907018	Bocal lave glace
4	807078	Borne batterie -
5	807077	Borne batterie +
6	506013	Batterie 12 V Fulmen
7	707122	Tubulure
8	707123	Bouchon antivol
10	807037	Fusible 15 A
11	807035	Fusible 30 A
12	907042	Plaque des mines
13	807038	Moteur d'essuie glace 3Fils
14	506005	Ampoule veilleuse 4W
15	506006	Ampoule 12V 60/55W
16	807080	Ampoule 12V 21W
17	807034	Boite à fusibles
18	807080	Ampoule 12V 21W
19	907079	Ampoule 12V PY 21W
21	506057	Ampoule 12V 21W 5W
22	907011	Feu ARD complet
23	907059	Clignotant AVD
24	907080	Phare AVD
25	907048	Fusible 25 A
26	907081	Phare AVG
27	907058	Clignotant AVG
28	907010	Feu ARG complet
29	807022	Bride de batterie
30	807017	Butée de batterie
31	907052	Agrafe de béquille
32	907023	Béquille de capot
33	907051	Clips de béquille
34	907056	Serrure de capot
35	907057	Cable de capot
39	506011	Tuyau tubeclair 4x7
40	506079	Gicleur lave glace
41	907020	Sécurité de capot
42	907164	Cadenceur essuie glace
43	907163	Moteur essuie glace 4Fils
44	907088	Batterie Stéco 12 V

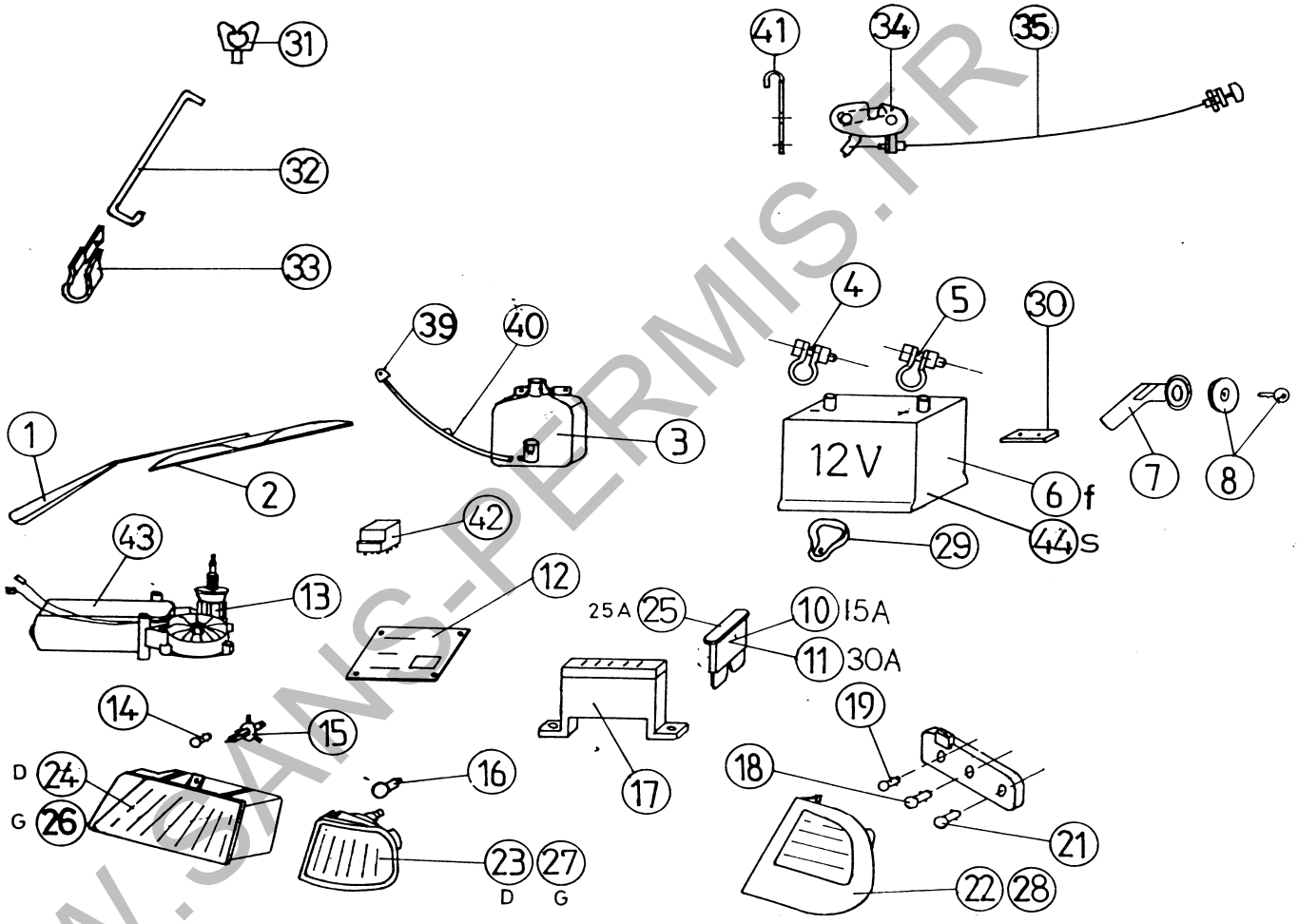

WWW.SANS-PERMIS.FR

FTEC0730
TITANE

EQUIPEMENTS CARROSSERIE | **PLANCHE 07-30**

REP	CODE	DESIGNATION
1	908001	Tableau de bord nu 1erM
2	808001	Compteur complet 1er M
3	808031	Ressort de compteur
4	908038	Fixation de compteur
5	908002	Compteur complet 2e M
6	908056	Agrafe de compteur
7	908051	Kit ronce de noyer
8	908053	Tableau de bord nu 2e M
9	908033	Télécommande de porte
10	608019	Centrale clignotante
11	908066	Support centrale
12	909001	Tempo glace dégivrante
13	908067	Façade
14	908025	Adhésif air chaud/froid
15	608007	Vide poche radio
16	908007	Allume cigare
17	908016	Bouton de chauffage
18	908012	Rhéostat de chauffage
19	908052	Porte de vide poche
20	908015	Interrupteur feu détresse
21	908014	Interrpteur lunette AR
26	507060	Ceinture de sécurité
27	808029	Contacteur de porte
28	908057	Renfort central tableau

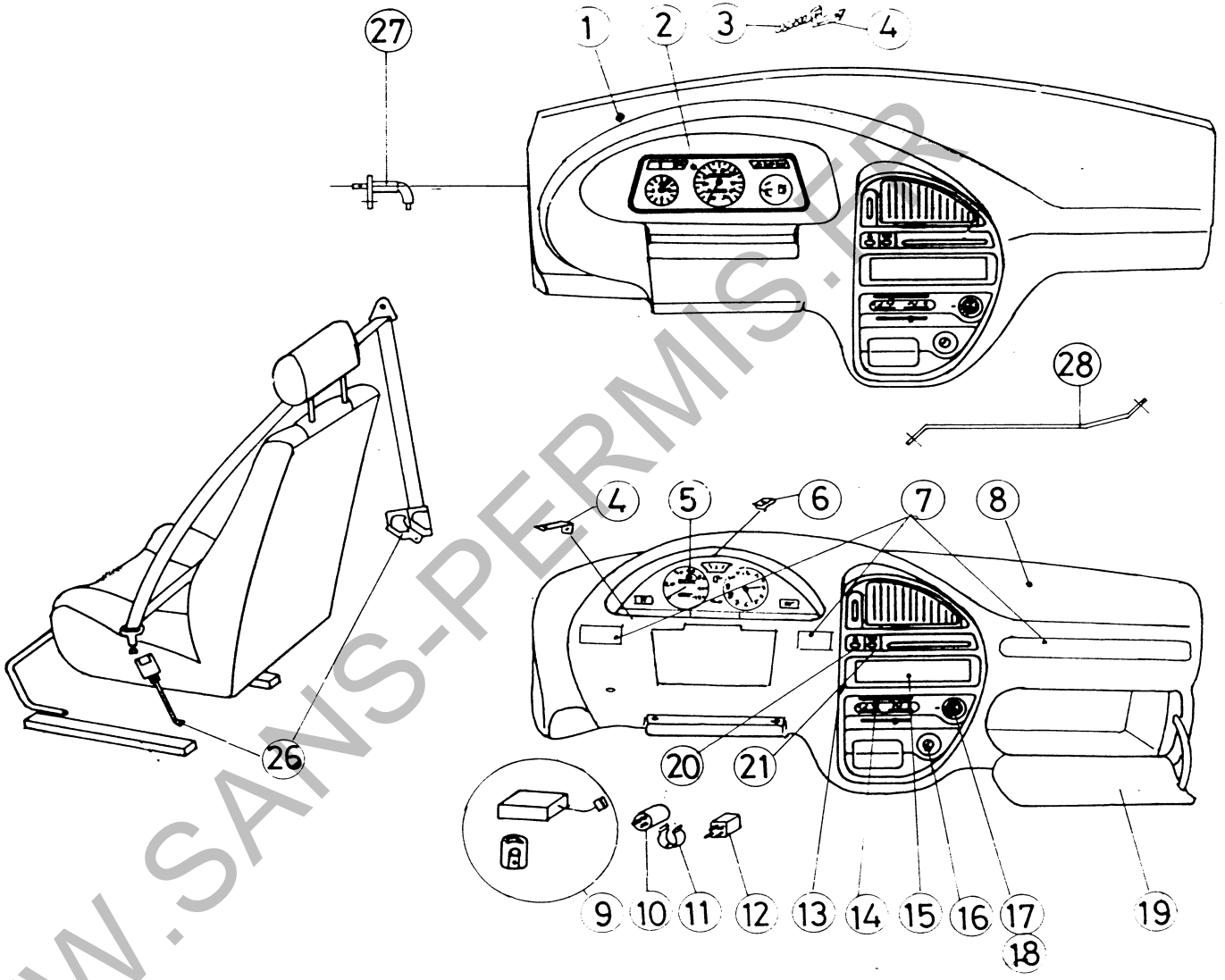

FTEI0800

EQUIPEMENTS INTERIEUR | **PLANCHE 08-00**

WWW.SANS-PERMIS.FR

REP	CODE	DESIGNATION
1	908019	Glace de porte gauche
2	908018	Glace de porte droite
3	908044	Nylon de porte
4	608072	Bouton commande porte
5	608074	Passe fil 707
6	908023	Tringle commande porte
7	608075	Agrafe de tringle
8	608055	Vis de poignée
9	607073	Fourchette de bariller
10	605002	Contacteur à clé
11	608052	Poignée de porte G
12	608053	Poignée de porte D
13	608051	Platine de porte G
14	608050	Platine de porte D
15	908037	Moteur fermeture porte
16	908022	Tige commande int porte
17	608070	Agrafe de tige
18	908021	Rétroviseur extérieur G
19	908020	Rétroviseur extérieur D
20	608076	Agrafe garniture porte
23	808075	Arrêt de porte
24	908024	Charniere de porte
25	808074	Contre plaque
26	808022	Manivelle
27	808018	Vide poche G
28	808017	Vide poche D
29	808016	Leve glace manuel G
30	808015	Leve glace manuel D
31	914011	Grille HP þ130
32	914009	Haut parleur þ130
33	908017	Poignée intérieur
34	808021	Enjoliveur de poignée
35	808020	Poignée de porte G
36	808019	Poignée de porte D
37	908039	Clips garniture de porte
38	808013	Leve vitre électrique G
39	808014	Leve vitre électrique D
40	908031	Porte G nue
41	908032	Porte D nue
42	808011	Bas de vitre
43	808012	Caoutchouc bas vitre
44	608062	Joint int glace de porte
45	808035	Joint ext glace de porte
46	909004	Faisceau glace électriqu
47	808070	Gaine glace électrique
48	908043	Colle nylon de porte

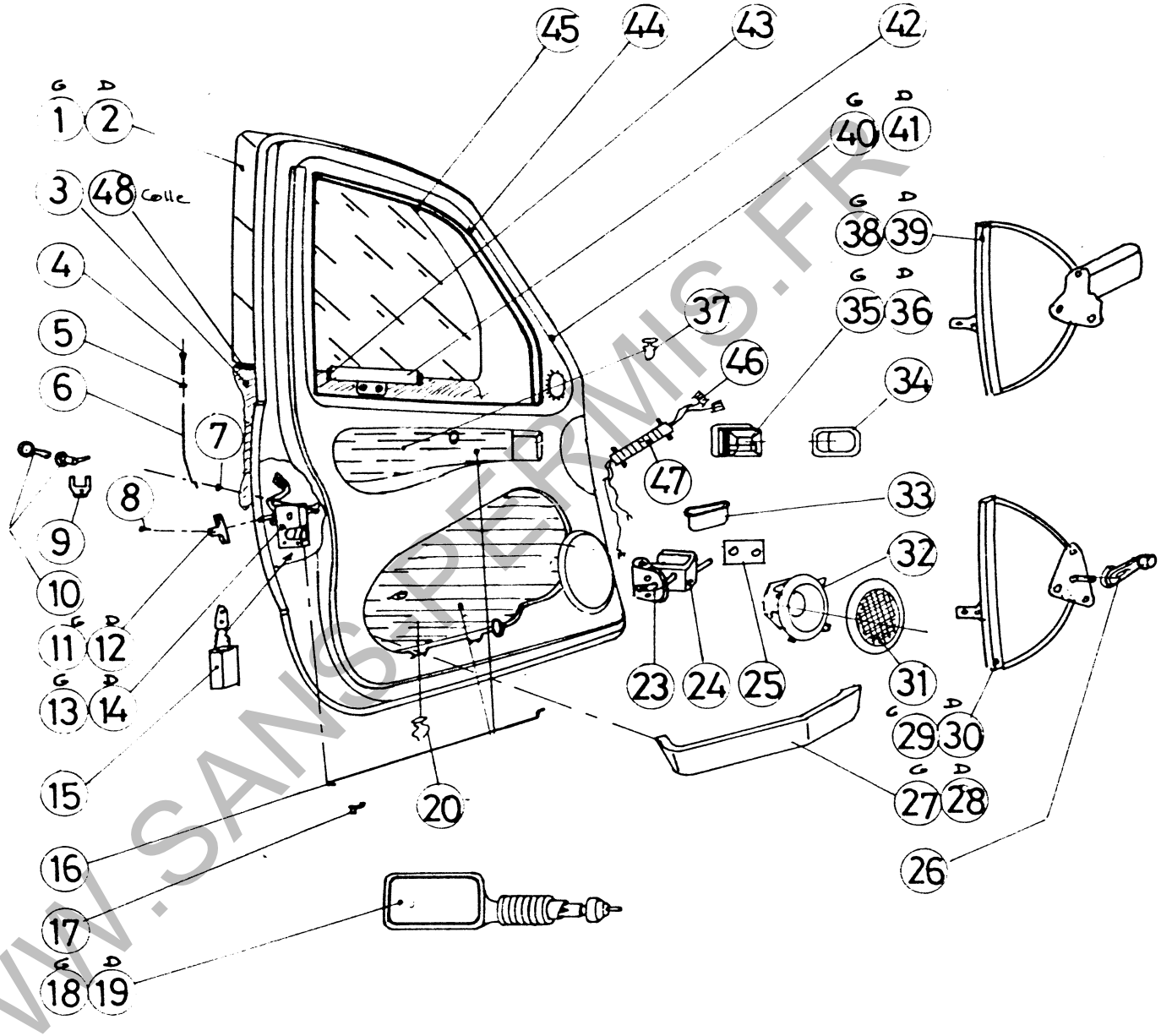

FTEI0810

EQUIPEMENTS PORTES | **PLANCHE 08-10**

WWW.SANSPERMIS.FR

REP	CODE	DESIGNATION
1	908027	Appui tête vert 1er Mod
2	908026	Siège vert 1er Mod
3	908028	Garniture droite 1er Mod
4	908029	Garniture gauche 1er Mod
5	908077	Appui tête bleu / rouge
6	908076	Siège bleu / rouge
7	908074	Garniture D bleu / rouge
8	908075	Garniture G bleu / rouge
9	908081	Appui tête vert olympe
10	908080	Siège vert olympe
11	908078	Garniture D vert olympe
12	908079	Garniture G vert olympe
13	908049	Appui tête base
14	908046	Siège base
15	908047	Garniture D base
16	908048	Garniture G base

WWW.SANSPERMIS.FR

FTSI0820
TITANE

SIEGES | **PLANCHE 08-20**

REP	CODE	DESIGNATION
1	910005	Bouche de chauffage
2	910006	Gaine þ65 lg 0,65
3	910004	Boite àchauffage
4	908036	Gaine de ventilation
5	910003	Cable chauffage
6	901019	Butée de radiateur
7	801100	Clips simple
8	808046	Embout de tirette
9	808039	Commande chauffage
10	910001	Moteur de chauffage
11	910011	Bouchon de radiateur
12	810201	Durite sup radiateur
13	910002	Radiateur de chauffage
14	910009	Robinet de chauffage
15	910007	Durite chauffage aller
16	910008	Durite chauffage retour
17	810202	Durite inf radiateur
18	601054	Rond caout 6x30x5
19	910008	Fixation AR radiateur
20	810100	Radiateur Yanmar
21	901009	Fixation AV radiateur
22	801206	Support de filtre à air
23	810204	Durite entrée filtre à air
24	820001	Filtre à air
25	820002	Manchon de filtre à air
26	810203	Durite inf de filtre à air

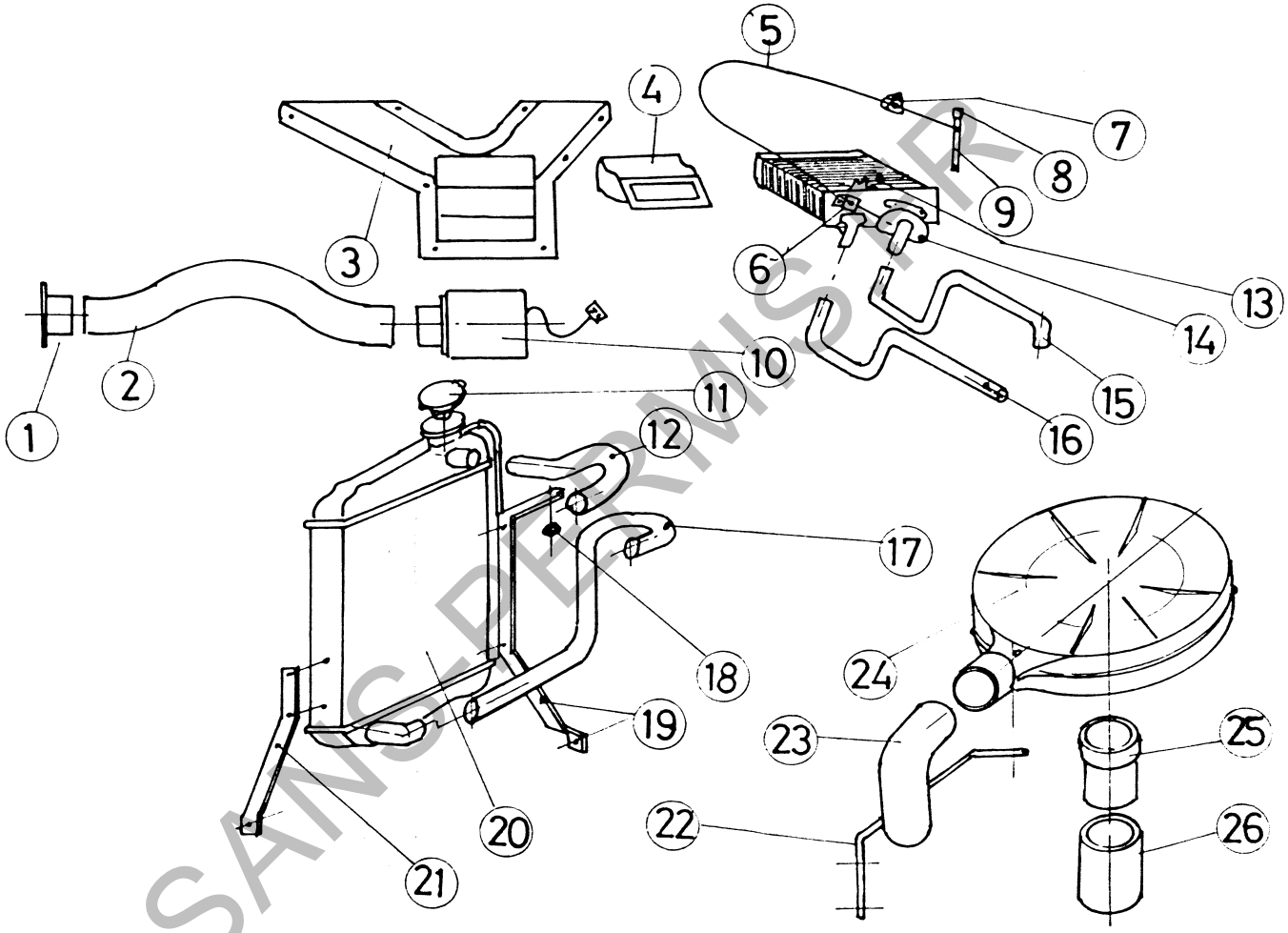

FTRE1000

WWW.SANS-PERMIS.FR

REFROIDISSEMENT | **PLANCHE 10-00**

REP	CODE	DESIGNATION
1	910005	Bouche de chauffage
2	910006	Gaine þ65 lg 0,65
3	910004	Boite à chauffage
4	908036	Gaine de ventilation
5	910001	Moteur de chauffage
6	908050	Support de goulotte
7	910050	Goulotte de chauffage
8	506062	Tuyau biflex þ 70
9	910010	Boitier air chaud/froid
10	908059	Commande chauf sur T
11	808039	Commande chauffage
12	910003	Cable chauffage
13	801100	Clips simple
14	808046	Embout de tirette

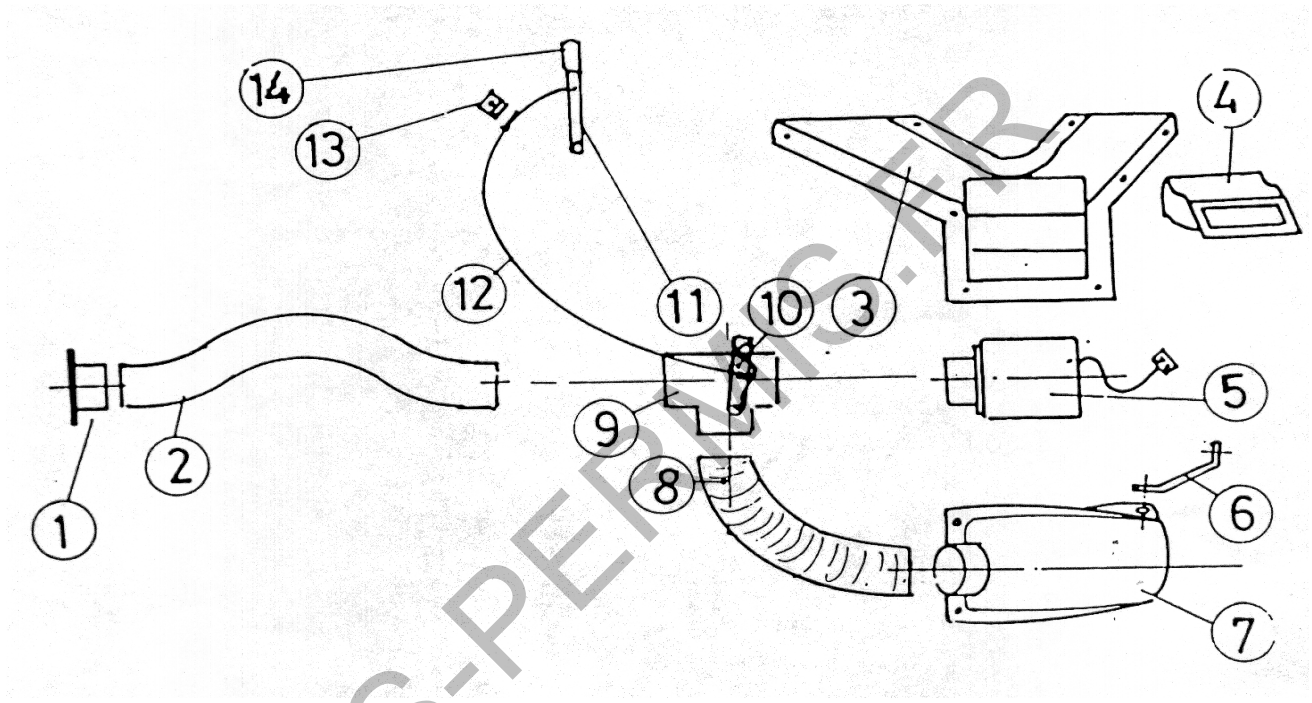

WWW.SANS-PERMIS.FR

TITANE LOMBARDINI

VENTILATION | **PLANCHE 10-10**

REP	CODE	DESIGNATION
1	814014	Clips pour tablette
2	914012	Tube de tablette
3	907050	Tissus d'habillage
4	814006	Boite d'ampoules
5	914010	Tablette complete
6	814018	Elastique de tablette
7	608074	Passe fil
8	914004	Bac protection de cric
9	914018	Colonnette de tablette
10	914001	Moquette AV
11	914002	Moquette AR
12	914005	Cric
13	914003	Clé de roue secours
14	903001	Roue complète
15	814044	Porte clé jdm
17	914029	Jeu de bulles
18	907089	Feu de brouillard ar
19	807159	Répétiteur latéral clignotant

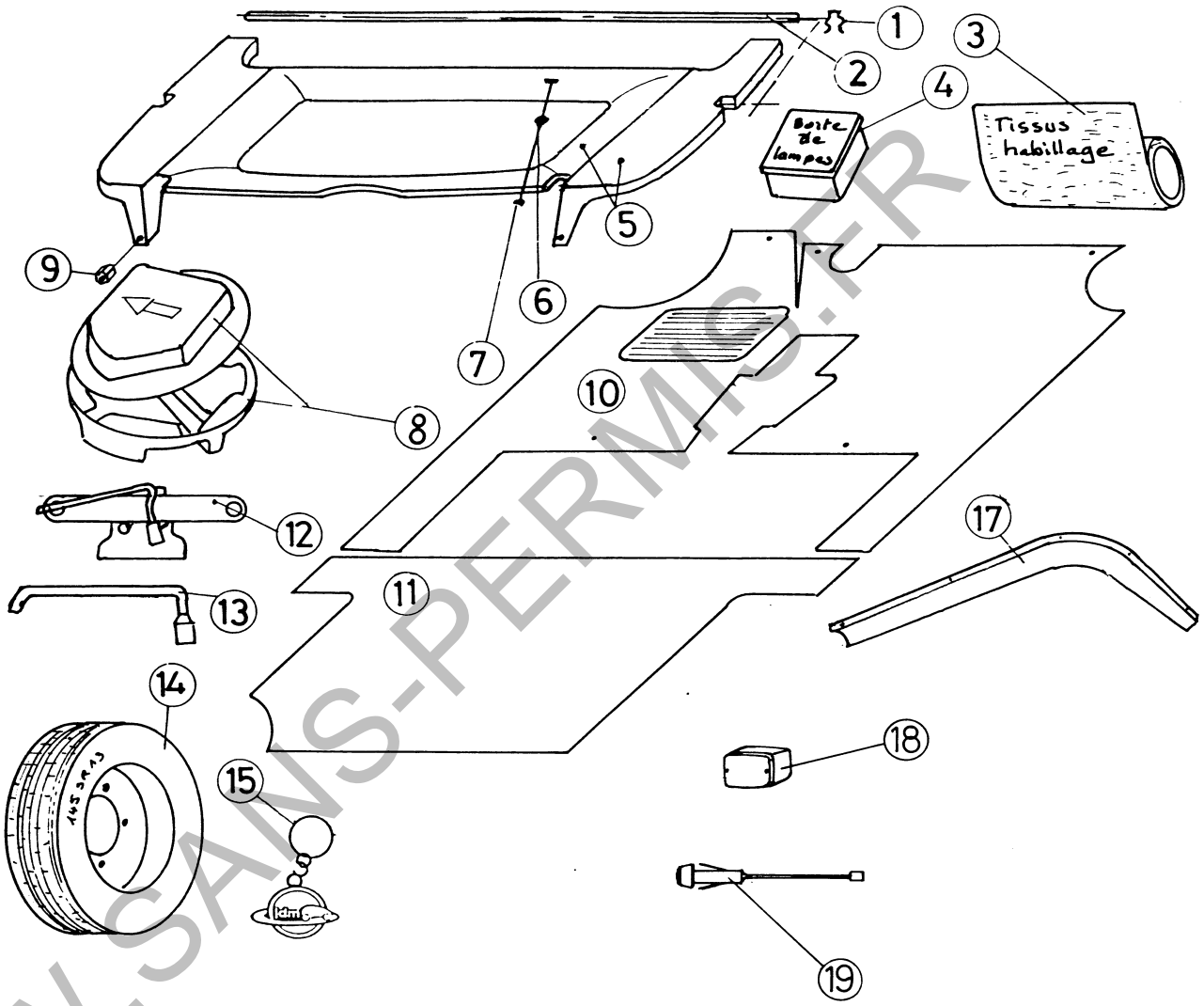

FTBO1100

ACCESSOIRES | **PLANCHE 11-00**

WWW.SANS-PERMIS.FR