MICROCAR

CATALOGUE PIÈCES DÉTACHÉES

Spare parts list

DIESEL

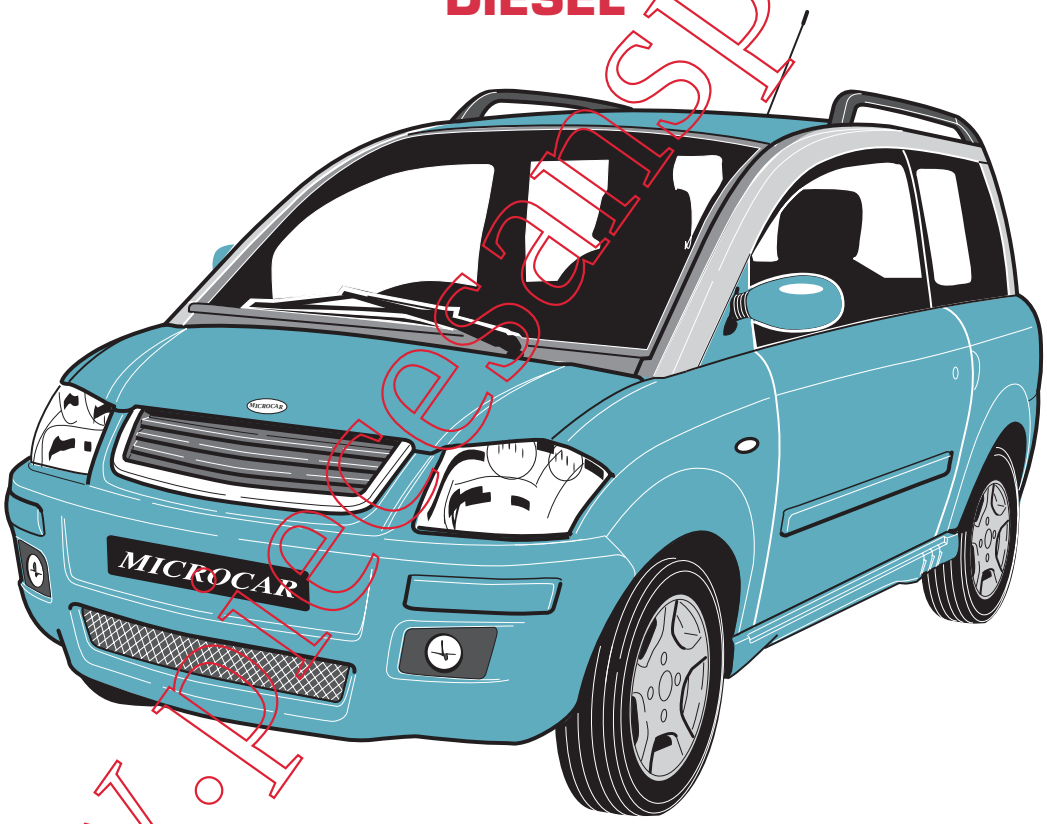

CHASSIS COURT

CPD MC CC 005 AG

Novembre 2007

Ref: 1 002 817

www.piecesandspermis.fr

SOMMAIRE
Summary

Pages

MOTEUR/ACC. BLOC ET CULASSE (LOMBARDINI) ..... 4 à 9
Engine/Cylinder head and block accessories (LOMBARDINI)

MOTEUR INJECTION/ACC. PERIPHERIQUES (LOMBARDINI) ..... 10 à 15
Injection engine/Accessories (LOMBARDINI)

BAS MOTEUR (YANMAR) ..... 16 à 17
Engine low (YANMAR)

CARTER - DISTRIBUTION - GRAISSAGE (YANMAR) ..... 18 à 21
Engine low (YANMAR)

CULASSE + ACCESSOIRES (YANMAR) ..... 22 à 25
Cylinder head + accessories (YANMAR)

POMPE A EAU / FILTRE A AIR (YANMAR) ..... 26 à 27
Water pump / Air filter (YANMAR)

SYSTEME D'INJECTION (YANMAR) ..... 28 à 31
Fuel injection pump (YANMAR)

REGULATION (YANMAR) ..... 32 à 33
Governor (YANMAR)

DEMARREUR - ALTERNATEUR (YANMAR) ..... 34 à 35
Starter - Alternator (YANMAR)

CIRCUIT ALIMENTATION ..... 36 - 37
Supply circuit

ACCESSOIRES ELECTRIQUES/FAISCEAU (LOMBARDINI) ..... 38 - 39
Electric accessories/Beam (LOMBARDINI)

ACCESSOIRES ELECTRIQUES/FAISCEAU (YANMAR) ..... 40 - 41
Electric accessories/Beam (YANMAR)

ECHAPPEMENT - REFROIDISSEMENT MOTEUR (LOMBARDINI) ..... 42 - 43
Exhaust - Engine cooling (LOMBARDINI)

ECHAPPEMENT - REFROIDISSEMENT MOTEUR (YANMAR) ..... 44 - 45
Exhaust - Engine cooling (YANMAR)

CHAUFFAGE - VENTILATION ..... 46 - 47
Heating - Ventilation

ESSUIE-GLACE/LAVE-GLACE ..... 48 - 49
Windscreen wiper/Windscreen

VARIATEUR 1ère version - POULIE - COURROIE (LOMBARDINI) ..... 50 - 51
1st Version*variator - Pulley - Belt (LOMBARDINI)*

VARIATEUR 2ème version - POULIE - COURROIE (LOMBARDINI) ..... 52 - 53
1nd Version*variator - Pulley - Belt (LOMBARDINI)*

VARIATEUR - POULIE - COURROIE (YANMAR) ..... 54 - 55
Variator - Pulley - Belt (YANMAR)

ROUES ET MOYEUX ..... 56 - 57
Wheels and hub

PONT INVERSEUR (LOMBARDINI) ..... 58 - 59
Changer bridge (LOMBARDINI)

PONT INVERSEUR (YANMAR) ..... 60 - 61
Changer bridge (YANMAR)

COMMANDE PONT INVERSEUR ..... 62 - 63
Changer bridge control

BERCEAU MOTEUR (LOMBARDINI) ..... 64 - 65
Engine frame (LOMBARDINI)

BERCEAU MOTEUR (YANMAR) ..... 66 - 67
Engine frame (YANMAR)

BERCEAU MOTEUR ALU (LOMBARDINI) ..... 68 - 69
Alu engine frame (LOMBARDINI)

www.piecesanspermis.fr

SOMMAIRE
Summary

Pages

TRAIN ARRIERE/FREIN A MAIN ..... 70 - 71
Rear axle/Hand brake

MOYEUX DE FREIN AVANT ..... 72 - 73
Front brake hub

MOYEUX DE FREIN ARRIERE 1ère Version ..... 74 - 75
1st version *Rear brake hub*

MOYEUX DE FREIN ARRIERE 2ème Version ..... 76 - 77
2st version *Rear brake hub*

MOYEUX DE FREIN ARRIERE 3ème Version ..... 78 - 79
3st version *Rear brake hub*

PEDALIER ..... 80 - 81
Pedal

CIRCUIT FREIN ..... 82 - 83
Brake circuit

DIRECTION ..... 84 - 85
Steering

PLANCHE DE BORD ..... 86 - 87
Dashboard

PLANCHE DE BORD (Millésime 2006) ..... 88 - 89
Dashboard (2006)

FEUX ET ACCESSOIRES ..... 90 - 91
Lights and accessories

PORTIERES ..... 92 - 95
Doors

STRUCTURE ..... 96 - 99
Frame

PLANCHER ..... 100 - 101
Floor

CARROSSERIE AVANT ..... 102 - 103
Front body

CARROSSERIE AVANT (Millésime 2006) ..... 104 - 107
Front body (2006)

CARROSSERIE ARRIERE ..... 108 - 109
Rear body

HABILLAGE ..... 110 - 111
Trim

HAYON ARRIERE ..... 112 - 113
Rear door

SIEGES/ACCESSOIRES INTERIEURS ..... 114 - 115
Seats/Accessories

INSONORISATION ..... 116 - 117
Sound proofing

Barres de toit ..... 118 - 119
Roof bars

SERIE LIMITEE ..... 120 - 125
Limited series

PRODUITS / OUTILLAGES ..... 126 - 127
Products / Tools

RÉPERTOIRE ..... 128 - 133
Index

www.piecesanspermis.fr

MOTEUR /ACC. BLOC ET CULASSE

Engine/Cylinder head and block accessories

LOMBARDINI

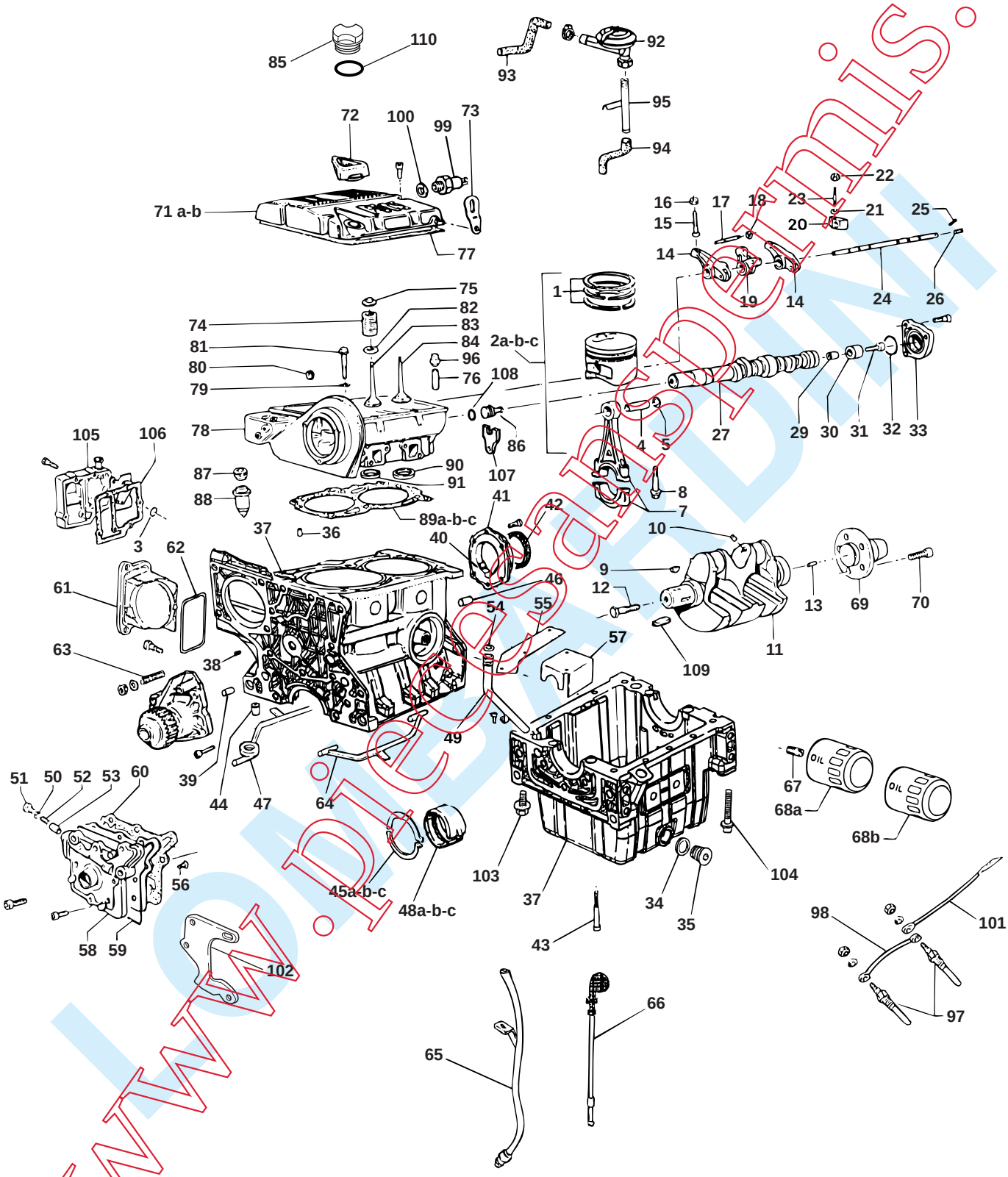

www.lomecanicadelcermis.fr

MOTEUR /ACC. BLOC ET CULASSE

Engine/Cylinder head and block accessories

LOMBARDINI

Rep	Désignation	*Designation*	Code	Info	Qté *Qty*
1	Segments (jeu)	*Ring (kit)*	0 640 008		2
2a	Piston std	*Piston*	1 000 205		2
2b	Piston + 0,50	*Piston*	1 000 206		2
2c	Piston + 1,00	*Piston*	1 000 207		2
3	Joint torique, reniflard	*Toroidal joint, air valve*	1 001 350		1
4	Axe/piston Ø 20	*Piston axle Ø 20*	1 001 342		2
5	Circlips Ø 20	*Circlips Ø 20*	1 001 343		4
7	Bielle V = ALU	*Rod*	0 701 037		2
8	Vis	*Screw*	0 640 121		4
9	Clavette distribution	*Distribution cotter*	0 640 122		1
10	Bouchon	*Plug*	0 640 123		2
11	Vilebrequin	*Crankshaft*	0 640 422		1
12	Vis M16 x 1,5 à G	*Screw*	0 640 423		1
13	Goupille	*Pin*	0 640 129		1
14	Culbuteur	*Rocker*	0 640 134		2
15	Vis de réglage	*Adjusting screw*	0 640 135		4
16	Ecrou	*Nut*	0 640 136		4
17	Vis de réglage	*Adjusting screw*	0 640 137		2
18	Ecrou	*Nut*	0 640 138		2
19	Biellette/Pompe injection	*Injection pump rod*	0 640 139		2
20	Support/Axe culbuteur	*Rocker axle support*	0 640 140		3
21	Rondelle	*Washer*	0 640 141		3
22	Ecrou	*Nut*	0 640 142		3
23	Goujon	*Gudgeon*	0 640 143		3
24	Axe/culbuteur	*Rocker axle*	0 640 144		1
25	Goupille	*Pin*	0 640 145		1
26	Bouchon	*Plug*	0 640 146		2
27	Arbre à cames	*Cam shaft*	0 640 147		1
29	Entretoise	*Spacer*	0 640 149		1
30	Came	*Cam*	0 640 150		1
31	Vis	*Screw*	0 640 151		1
32	Anneau	*Ring*	0 640 012		1
33	Capot	*Cover*	0 640 152		1
34	Joint de vidange Ø 18	*Blow off joint*	0 701 057		2
35	Bouchon de vidange BTR	*BTR Blow off plug*	1 001 365		2
36	Entretoise	*Spacer*	0 640 149		2
37	Bloc moteur s/pression	*Engine block*	1 001 344		1
38	Vis obturateur Ø 14	*Shutter screw*	1 001 018		1
39	Centreur-tendeur courroie	*Belt stretcher*	1 001 351		1
40	Joint	*Joint*	0 640 017		1
41	Bride	*Flange*	1 001 346		1
42	Joint d'étanchéité	*Air seal*	0 640 018		1
43	Vis	*Screw*	0 640 183		4
44	Entretoise	*Spacer*	0 640 149		4
45a	Rondelle de butée std	*Stop washer*	0 640 019		2
45b	Rondelle de butée + 0,10	*Stop washer*	0 640 185		2
45c	Rondelle de butée + 0,20	*Stop washer*	0 640 186		2

www.piecesanspermis.fr

MOTEUR /ACC. BLOC ET CULASSE

Engine/Cylinder head and block accessories

LOMBARDINI

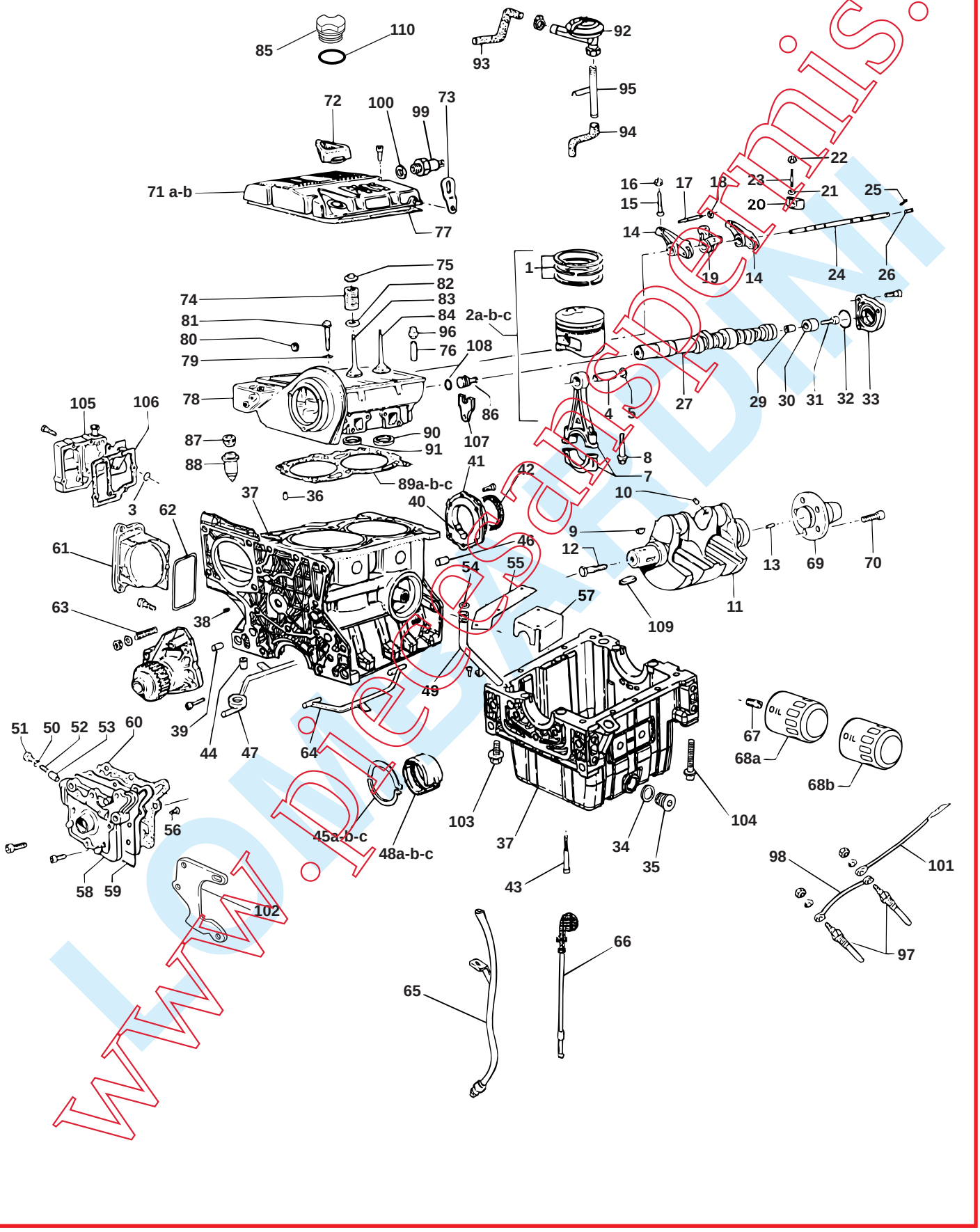

www.lomecanicadni.fr

MOTEUR /ACC. BLOC ET CULASSE

Engine/Cylinder head and block accessories

LOMBARDINI

Rep	Désignation	*Designation*	Code	Info	Qté *Qty*
46	Pion de centrage 10 x 15	*Axle*	1 001 354		1
47	Joint torique bas carter AR	*Rear low case toroidal joint*	1 001 363		1
48a	Coussinet std	*Bearing*	0 640 021		2
48b	Coussinet - 0,25	*Bearing*	0 640 192		2
48c	Coussinet - 0,50	*Bearing*	0 640 193		2
49	Tube aspiration huile	*Oil draft tube*	1 001 362		1
50	Joint cuivre	*Copper joint*	0 640 173		1
51	Bouchon	*Plug*	0 640 298		1
52	Ressort	*Spring*	0 640 299		1
53	Entretoise	*Spacer*	0 640 300		1
54	Joint torique	*Toroidal joint*	1 001 359		1
55	C/plaque bas carter	*Low case back stay*	1 001 360		1
56	Vis	*Screw*	0 640 159		3
57	Tamis aspiration huile	*Oil draft strainer*	1 001 361		1
58	Pompe à huile complète	*Oil pump*	0 640 427		1
59	Joint	*Joint*	0 640 060		1
60	Joint papier pompe à huile	*Paper joint oil pump*	0 640 061		1
61	Trappe pompe à eau	*Water pump flap door*	1 001 356		1
62	Joint torique trappe	*Flap door toroidal joint*	1 001 357		1
63	Goujon pompe à eau	*Water pump gudgeon bolt*	1 001 358		2
64	Joint torique bas carter AV	*Front low case toroidal joint*	1 001 364		1
65	Tube jauge à huile mot s/pres	*Oil gauge tube*	1 002 808		1
66	Jauge à huile Alt.	*Alternator oil gauge*	1 002 809		1
67	Raccord/filtre à huile	*Oil filter connection*	0 640 312		1
68a	Filtre à huile	*Oil filter*	0 640 066		1
68b	Lot 60 filtres à huile FOCS	*60 oil filters FOCS*	1 000 390		/
69	Prolongateur	*Coupling*	0 640 130		1
70	Boulon	*Bolt*	0 640 127		5
71a	Couvercle	*Cover*	0 640 356		1
71b	Cache culbuteur bouchon vis	*Dumper cover*	1 002 810		1
72	Bouchon	*Plug*	0 640 357		1
73	Crochet de levage	*Hoist hook*	0 640 359		2
74	Ressort	*Spring*	0 640 362		4
75	Coupelle	*Cup*	0 640 363		4
76	Guide soupape	*Valve guide*	0 640 070		4
77	Joint	*Joint*	0 640 071		1
78	Culasse	*Cylinder head*	0 640 364		1
79	Rondelle	*Washer*	0 640 365		6
80	Bouchon de fonderie	*Plug*	0 640 366		1
81	Vis culasse 90 x10	*Cylinder head screw*	0 640 367		6
82	Rondelle	*Washer*	0 640 368		4
83	Soupape d'échappement	*Exhaust valve*	0 640 072		2
84	Soupape d'admission	*Admission valve*	0 640 073		2
85	Bouchon remplissage vissé	*Filler plug*	1 002 811		1
86	Raccord eau/chauffage	*Heating water connection*	0 701 059		1
87	Ecrou de chambre	*Chamber nut*	0 640 371		2
88	Chambre pré-combustion	*Pre-comburation chamber*	0 640 372		2

www.piecesdispermis.fr

MOTEUR /ACC. BLOC ET CULASSE

Engine/Cylinder head and block accessories

LOMBARDINI

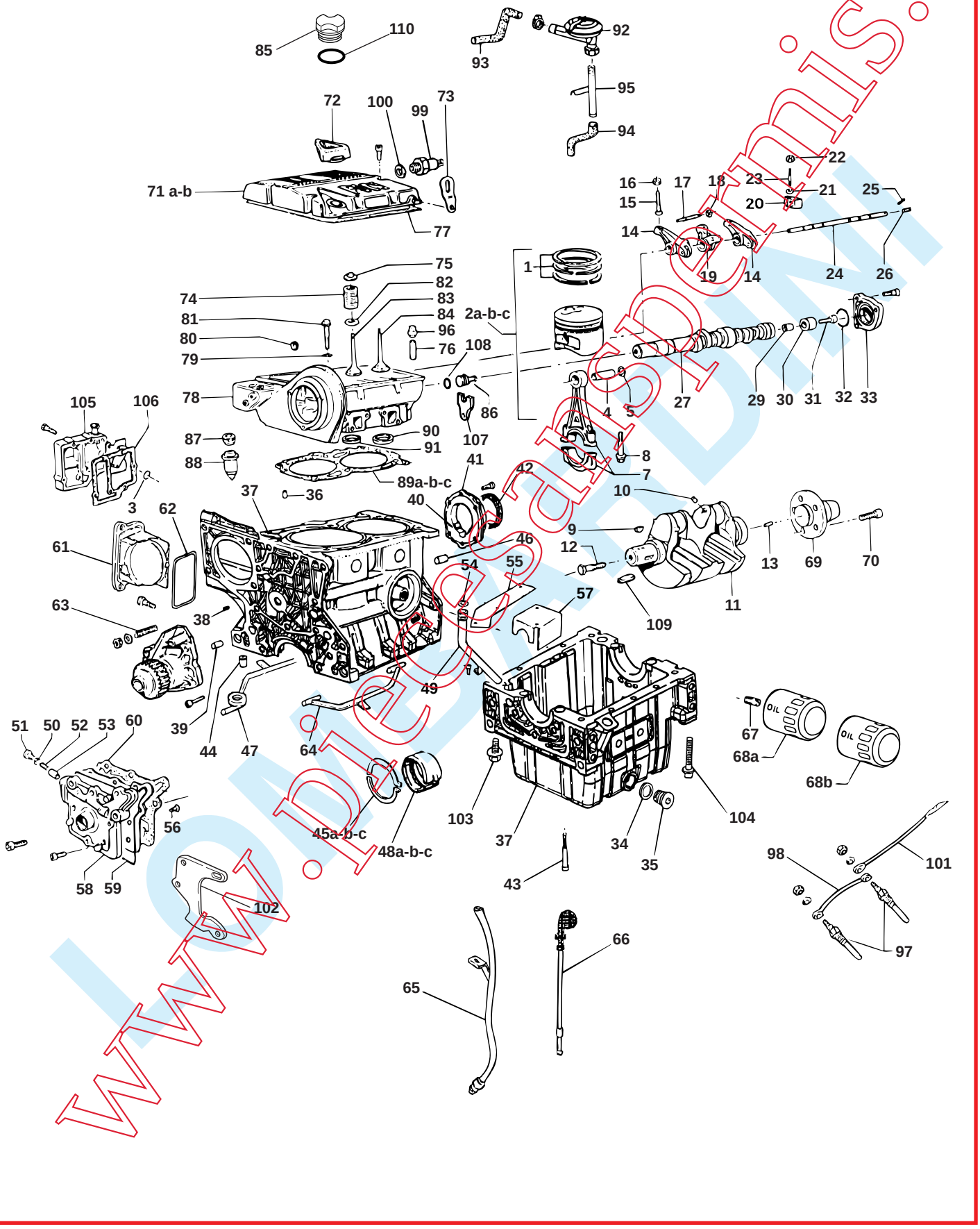

www.lomesardini.fr

MOTEUR /ACC. BLOC ET CULASSE

Engine/Cylinder head and block accessories

LOMBARDINI

Rep	Désignation	*Designation*	Code	Info	Qté *Qty*
89a	Joint 1,45 sans trou	*Joint without hole*	0 640 074		1
89b	Joint 1,55 1 trou	*Joint with 1 hole*	0 640 075		1
89c	Joint 1,65 2 trous	*Joint with 2 holes*	0 640 076		1
90	Siège/soupape admission	*Admission seating*	0 640 373		2
91	Siège/soupape échappement	*Exhaust seating*	0 640 374		2
92	Reniflard	*Air valve*	0 701 006		1
93	Tube 93 mm	*Tube*	0 640 078		1
94	Tube	*Tube*	0 640 079		1
95	Pipe	*Pipe*	0 701 007		1
96	Joint soupape	*Valve joint*	0 640 377		4
97	Bougie préchauffage	*Preheating plug*	0 701 014		2
98	Connexion	*Connection*	0 640 383		1
99	Contact - pression huile	*Oil pressure connection*	0 640 083		1
100	Joint cuivre	*Copper joint*	0 640 173		1
101	Câble bougie n°2	*Plug 2 cable*	0 701 015		1
102	Support alternateur réglable	*Adjustable alternator support*	1 002 825		1
103	Vis bas carter 6x1x20	*Screw*	1 001 366		5
104	Vis bas carter 6x80	*Screw*	1 001 367		4
105	Couvercle	*Cover*	0 640 177		1
106	Joint de couvercle	*Cover joint*	0 640 016		1
107	Fourchette fix. raccord	*Fork*	0 701 060		1
108	Joint torique D.25 x 2,5	*Toroidal joint*	0 701 061		1
109	Clavette 8 mm	*Key*	0 640 428		1
110	Joint torique bouchon rempl.	*Toroidal joint*	1 002 826		1

www.piecesanspermis.fr

MOTEUR INJECTION/ACCESSOIRES PERIPHERIQUES
Injection engine/Accessories

LOMBARDINI

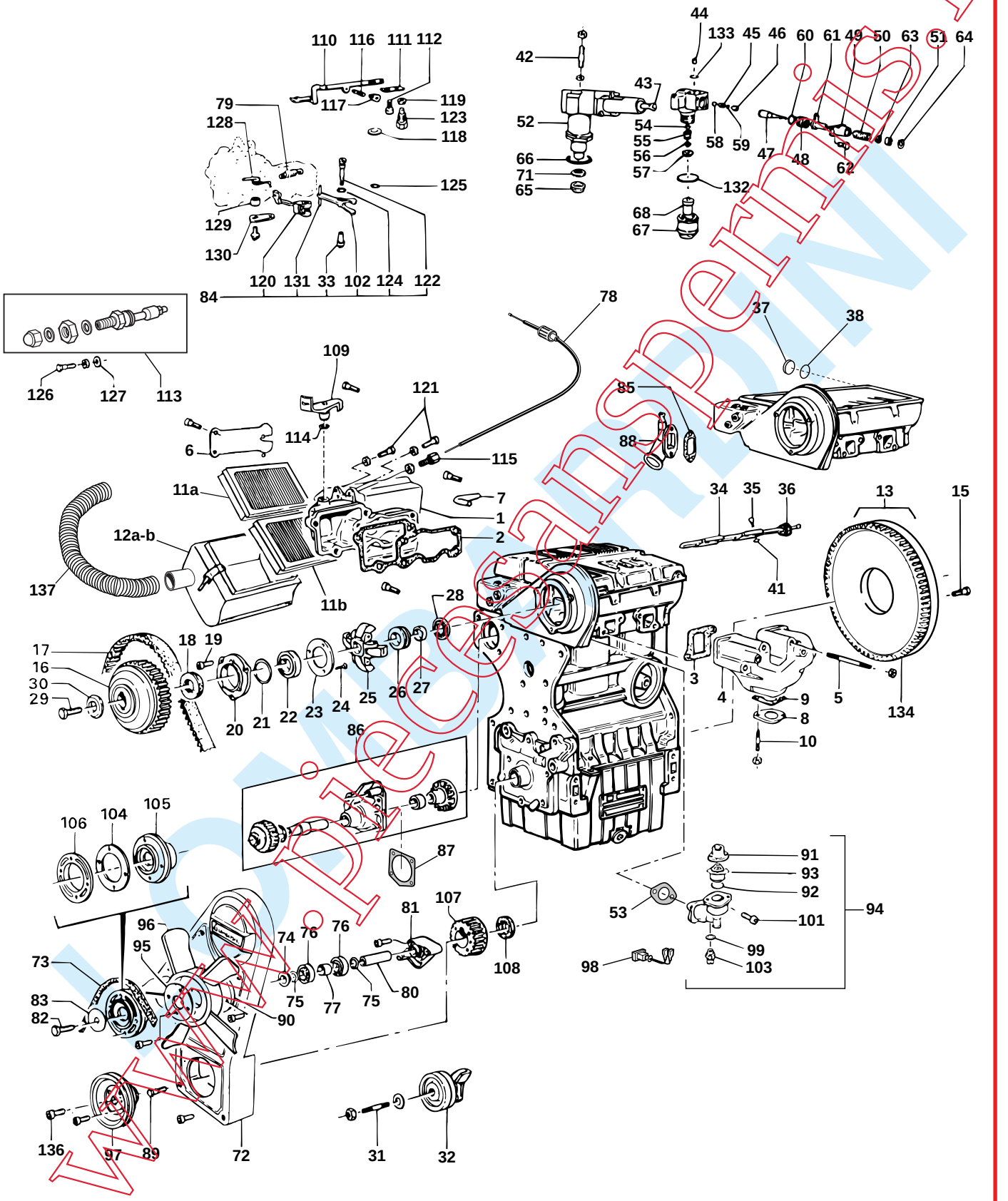

www.piecesanspermis.fr

MOTEUR INJECTION/ACCESSOIRES PERIPHERIQUES
Injection engine/Accessories

LOMBARDINI

Rep	Désignation	*Designation*	Code	Info	Qté *Qty*
1	Support filtre à air	*Air filter support*	0 640 093		1
2	Joint	*Joint*	0 640 001		1
3	Joint collecteur échap.	*Exhaust collector joint*	0 640 002		2
4	Collecteur d'échappement	*Exhaust collector*	0 640 096		1
5	Goujon	*Gudgeon*	0 640 097		4
6	Tôle	*Sheet*	0 640 112		1
7	Pipe	*Pipe*	0 640 101		1
8	Bride	*Flange*	0 640 103		1
9	Joint échappement	*Exhaust joint*	0 640 003		1
10	Goujon	*Gudgeon*	0 640 104		2
11a	Cartouche filtre à air	*Air filter cartridge*	0 640 005		1
11b	Lot de 60 filtres à air FOCS	*60 air filters FOCS*	1 000 388		/
12a	Couvercle filtre à air	*Air filter cover*	0 640 006		1
12b	Boîtier filtre air/gaine adm.	*Air filter box/inlet sheath*	1 002 112		1
13	Volant moteur	*Engine handwheel*	1 000 700		1
15	Boulon	*Bolt*	0 640 127		5
16	Pignon distribution/arbre à came	*Cam shaft valve gear pinion*	0 640 154		1
17	Courroie	*Belt*	0 701 055		1
18	Joint spi	*Spi joint*	0 640 014		1
19	Vis	*Screw*	0 640 155		3
20	Couvercle	*Cover*	0 640 156		1
21	Joint torique	*Toroidal joint*	0 640 015		1
22	Roulement	*Bearing*	0 640 157		1
23	Contre-plaque	*Back stay*	0 640 158		1
24	Vis	*Screw*	0 640 159		3
25	Masselotte commande adoucie	*Connecting piece*	1 002 824		1
26	Bague contrôle	*Control ring*	0 640 162		1
27	Entretoise	*Spacer*	0 640 163		1
28	Roulement	*Bearing*	0 640 164		1
29	Vis	*Screw*	0 640 166		1
30	Rondelle	*Washer*	0 640 170		1
31	Goujon	*Gudgeon*	1 000 212		1
32	Tendeur de courroie	*Belt adjuster*	0 640 171		1
33	Ecrou cylindrique	*Cylindrical nut*	0 640 354		1
34	Pipe admission Gazoil	*Gasoil induction pipe*	0 701 046		1
35	Vis fix. pipe	*Pipe fixing screw*	0 640 201		4
36	Joint/pipe admission	*Inlet pipe joint*	0 701 047		1
37	Obturateur pompe GO	*Gasoil pump obturator*	1 002 827		1
38	Joint obturateur pompe GO	*Gasoil pump obturator joint*	1 002 828		1
41	Joint torique	*Toroidal joint*	0 701 048		4
42	Goujon	*Gudgeon*	0 640 208		4
43	Poussoir	*Push rod*	0 640 210		2
44	Valve fendue (clapet anti-retour)	*Split valve (non return valve)*	0 701 049		2
45	Ressort	*Spring*	0 640 212		2
46	Valve distribution	*Distribution valve*	0 640 430		2
47	Piston	*Piston*	0 701 051		2

www.piecesanspermis.fr

LOMBARDINI

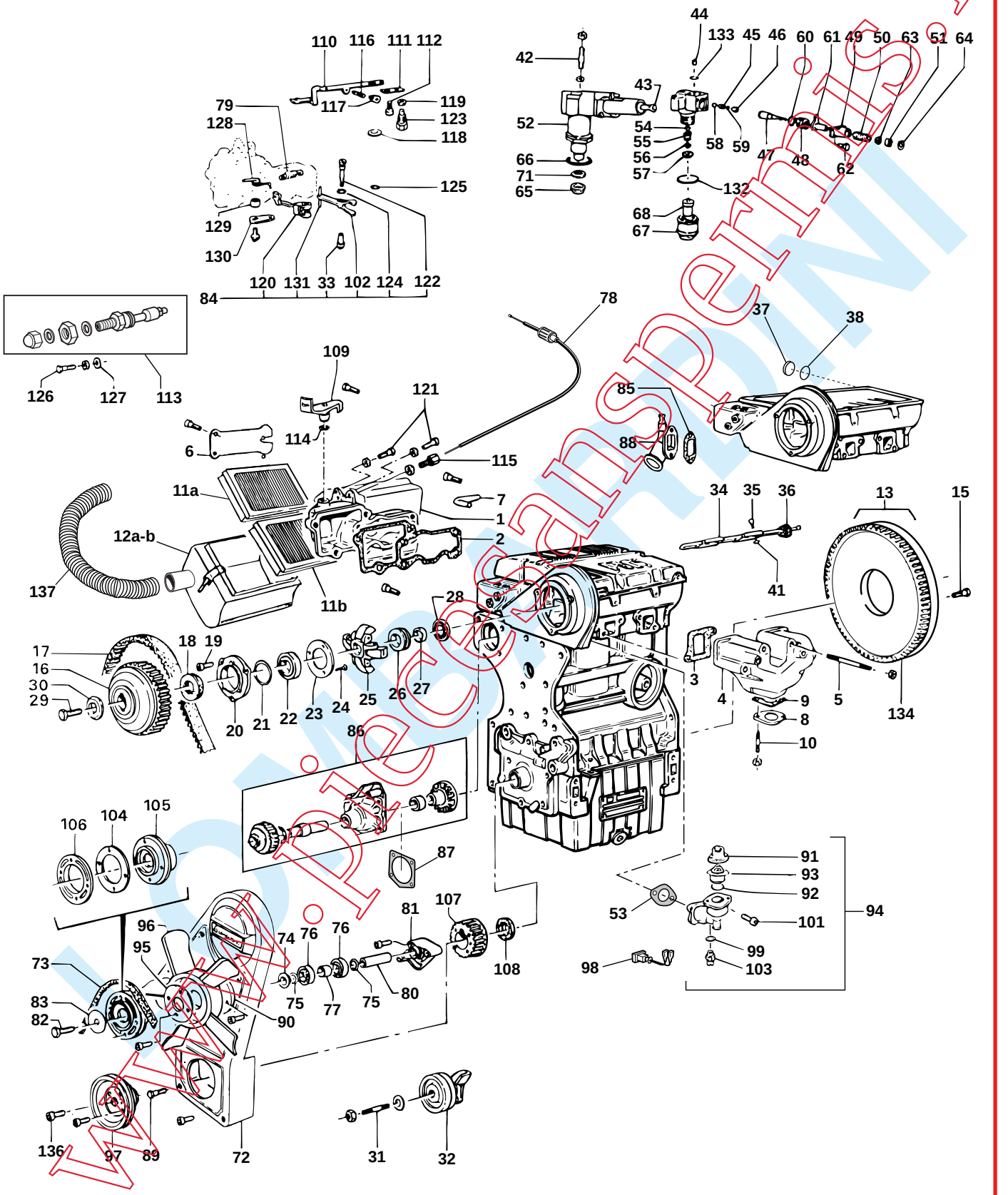

www.piecesanspermis.fr

LOMBARDINI

Rep	Désignation	*Designation*	Code	Info	Qté *Qty*
48	Ecrou/piston	*Piston nut*	0 640 213		2
49	Support	*Support*	0 640 214		2
50	Bague	*Ring*	0 640 215		2
51	Came	*Cam*	0 640 216		2
52	Pompe injection CPL	*CPL injection pump*	0 701 041		2
53	Joint thermostat	*Thermostat joint*	1 002 086		1
54	Cale de tarage	*Taring block*	0 640 218		2
55	Joint de pression	*Pressure joint*	0 640 219		2
56	Came de poussée	*Cam*	0 640 220		2
57	Entretoise	*Spacer*	0 640 221		2
58	Buse	*Air pipe*	0 640 222		2
59	Joint	*Joint*	0 640 223		2
60	Joint torique	*Toroidal joint*	0 640 433		2
61	Levier régulation	*Regulation lever*	0 640 225		2
62	Vis	*Screw*	0 640 226		8
63	Retenue inférieure	*Check lock*	0 640 227		2
64	Circlips	*Circlips*	0 640 228		2
65	Pare-flammes	*Flame arrester*	0 640 029		2
66	Joint torique	*Toroidal joint*	0 640 030		2
67	Couvercle à visser	*Cover*	0 640 434		2
68	Douille nez d'injecteur	*Bush*	0 701 002		2
71	Joint cuivre/injecteur	*Injector copper joint*	0 640 237		2
72	Protection	*Protection*	0 640 243		1
73	Courroie ventilateur-alternateur	*Fan belt*	1 000 673		1
74	Rondelle	*Washer*	0 640 245		1
75	Anneau brisé	*Split ring*	0 640 246		1
76	Roulement	*Bearing*	0 640 247		2
77	Entretoise	*Spacer*	0 640 248		1
78	Câble accélérateur	*Accelerator cable*	1 001 890		1
79	Ressort de régulation	*Regulating spring*	1 002 812		1
80	Axe de ventilateur	*Fan spindle*	0 640 252		1
81	Support ventilateur	*Fan support*	0 640 253		1
82	Boulon	*Bolt*	0 640 254		1
83	Rondelle	*Washer*	0 640 255		1
84	Levier régulation complet	*Regulation lever*	1 001 347		1
85	Joint	*Joint*	0 640 039		1
86	Pompe à eau	*Water pump*	0 640 040		1
87	Joint de pompe à eau	*Water pump joint*	0 640 041		1
88	Bride	*Flange*	0 640 259		1
89	Vis	*Screw*	0 640 261		/
90	Entretoise ventilateur	*Spacer*	1 002 820		1
91	Couvercle de thermostat	*Thermostat cover*	0 640 264		1
92	Joint torique	*Toroidal joint*	0 640 042		1
93	Thermostat seul	*Thermostat*	0 640 411		1

www.piecesaisperm.fr

MOTEUR INJECTION/ACCESSOIRES PERIPHERIQUES

Injection engine/Accessories

LOMBARDINI

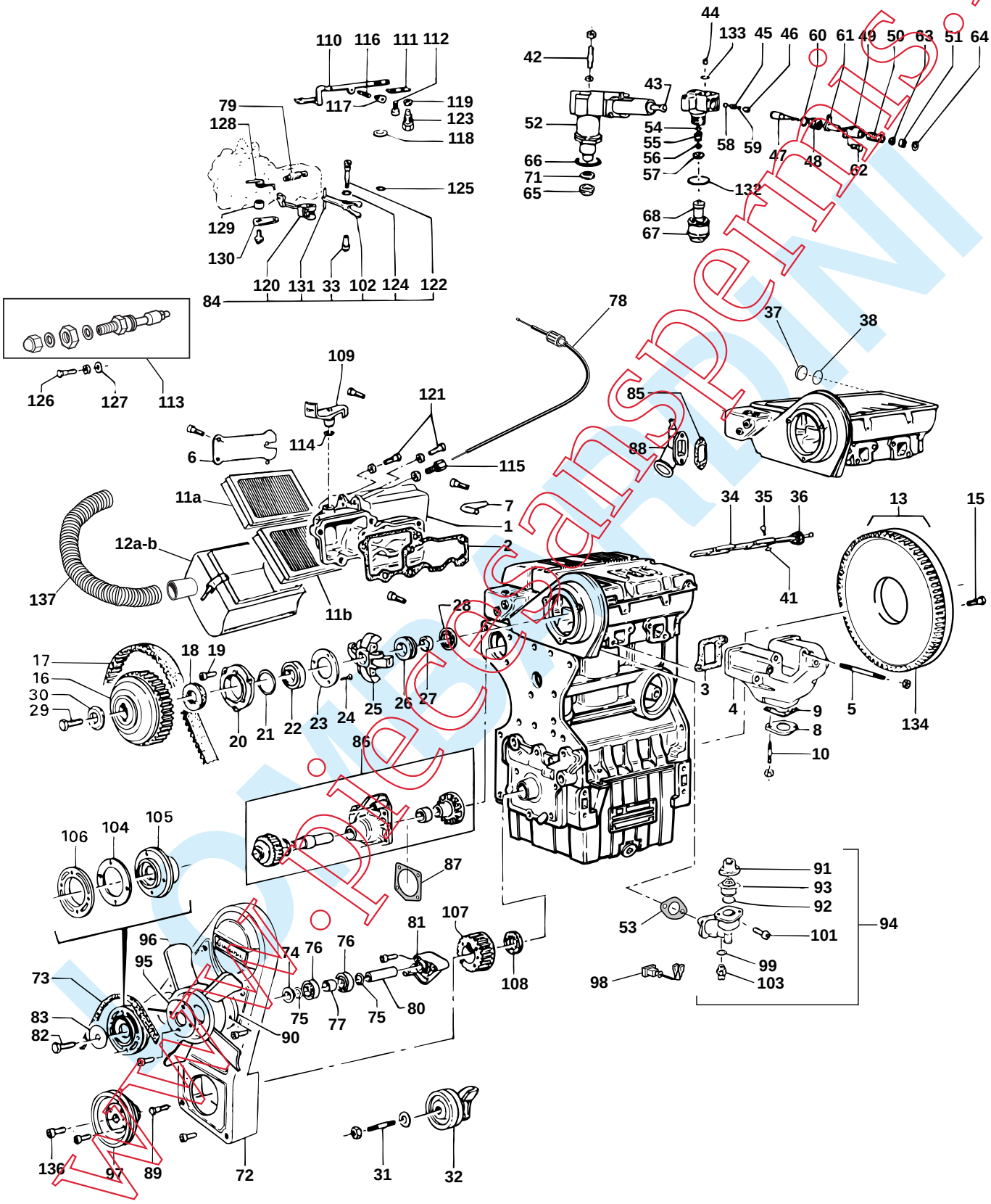

www.piecesanspermis.fr

LOMBARDINI

Rep	Désignation	*Designation*	Code	Info	Qté *Qty*
94	Thermostat CPL	*CPL Thermostat*	1 002 821		1
95	Contreplaque	*Back stay*	0 640 268		1
96	Ventilateur aspirant	*Aspiring fan*	1 000 674		1
97	Poulie entraînement Ø 110	*Driving pulley*	1 000 369		1
98	Faisceau mono sonde	*Beam*	1 002 822		1
99	Joint cuivre Ø 16	*Copper joint*	0 640 435		2
101	Vis	*Screw*	0 640 275		2
102	Levier régulation	*Regulating lever*	0 640 352		1
103	Sonde eau + préchauffage	*Preheating + water electric probe*	1 002 823		1
104	Rondelle	*Washer*	0 640 293		2
105	Demi-poulie	*Half-pulley*	0 640 294		1
106	Demi-poulie	*Half-pulley*	0 640 295		1
107	Poulie motrice	*Driving pulley*	0 640 425		1
108	Joint d'étanchéité D.32	*Air seal*	0 640 426		1
109	Levier accélérateur	*Accelerator lever*	0 640 317		1
110	Came pompe injection	*Jet pump cam*	0 701 062		1
111	Entretoise	*Spacer*	0 640 319		2
112	Vis	*Screw*	0 640 320		4
113	Vis de débit	*Flow screw*	1 002 814		1
114	Joint d'étanchéité	*Air seal*	0 640 429		1
115	Butée de gaine	*Duct stop*	0 640 327		2
116	Ressort surcharge démarrage	*Starting overload spring*	1 002 813		1
117	Support ressort démarrage	*Starting spring support*	0 701 064		1
118	Joint cuivre	*Copper joint*	0 701 043		1
119	Rondelle	*Washer*	0 640 332		2
120	Levier régul. à ressort	*Regulating lever*	0 640 350		1
121	Vis de réglage	*Adjusting screw*	0 640 343		2
122	Axe levier	*Lever axle*	0 640 335		1
123	Vis	*Screw*	0 640 337		2
124	Joint d'étanchéité	*Air seal*	0 640 068		1
125	Joint d'étanchéité	*Air seal*	0 701 042		1
126	Vis de réglage	*Adjusting screw*	0 640 343		1
127	Joint cuivre	*Copper joint*	0 640 314		1
128	Ressort	*Spring*	0 640 346		1
129	Entretoise	*Spacer*	0 640 347		1
130	Levier interne	*Lever*	0 640 349		1
131	Axe	*Axle*	0 640 351		1
132	Joint de couvercle	*Cover joint*	0 701 053		1
133	Joint métal de valve fendue	*Metallic joint*	0 701 054		1
134	Couronne seule 73 dents	*Only rim*	0 701 066		1
136	Vis M16 x 1,5 à gauche	*M16 x 1,5 screw at left*	0 640 423		1
137	Gaine admission air	*Air inlet sheath*	1 001 746		1

www.piecesinspermis.fr

BAS MOTEUR
Engine low

YANMAR

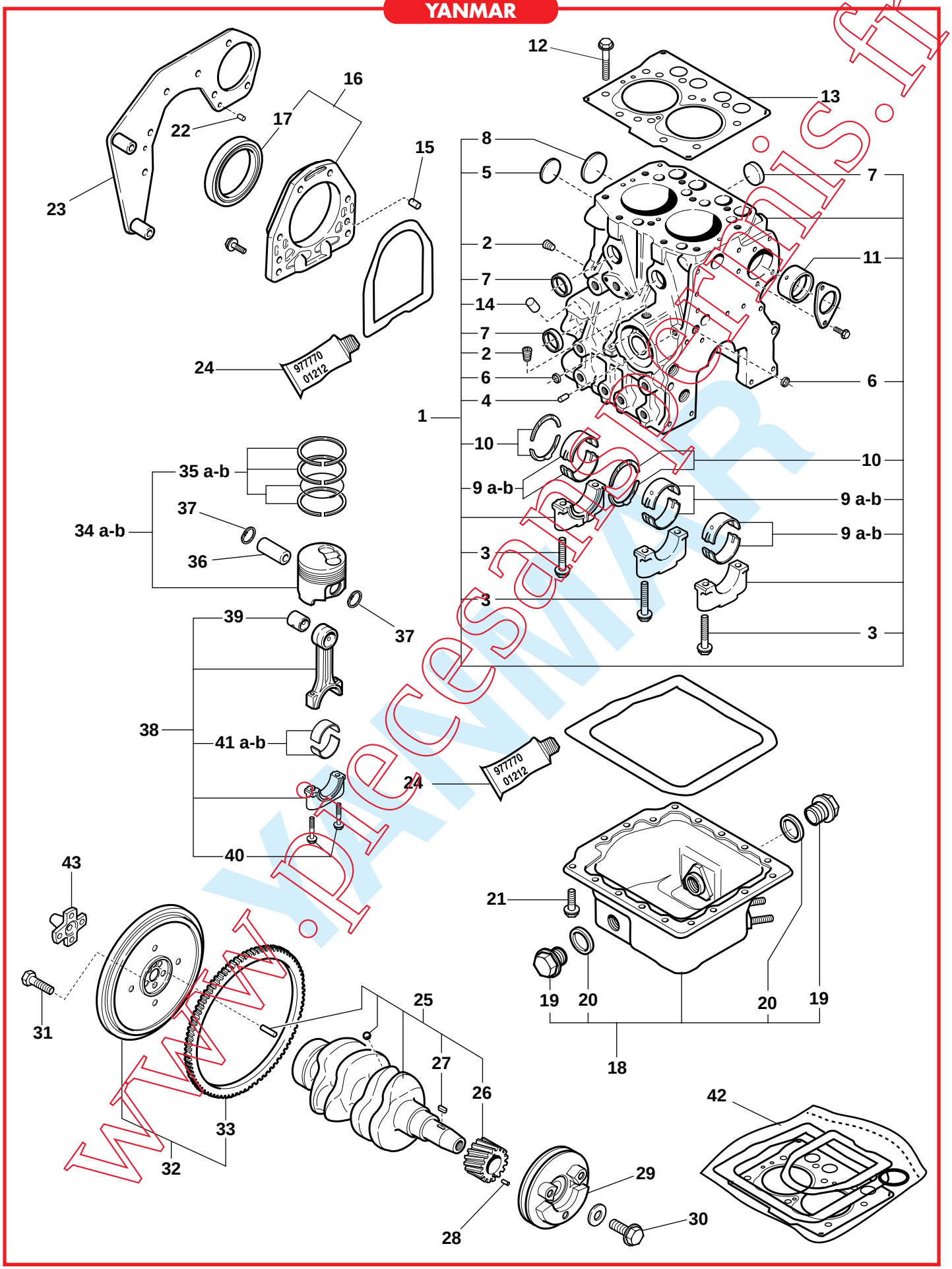

www.piecesanglaterre.fr

CHASSIS COURT

BAS MOTEUR
Engine low

MICROCAR

YANMAR

Rep	Désignation	*Designation*	Code	Info	Qté *Qty*
1	Bloc moteur	*Engine block*	1 004 748		1
2	Bouchon obturateur	*Plug*	1 004 750		2
3	Vis palier vilbrequin	*Bolt*	1 004 751		6
4	Bouchon 6x10	*Plug 6x10*	1 004 752		1
5	Bouchon Ø 40	*Plug 40*	1 004 757		1
6	Bouchon Ø 10	*Plug 10*	1 004 758		2
7	Bouchon Ø 25	*Plug 25*	1 004 759		3
8	Bouchon Ø 30	*Plug 30*	1 004 760		1
9a	Coussinet palier vilbrequin	*Main bearing*	1 004 763		3
9b	Coussinet palier vilbrequin 0,25	*Main bearing 0,25*	1 004 765		3
10	Cale palier vilbrequin	*Thrust bearing*	1 004 766		2
11	Manchon bloc moteur	*Bush*	1 004 764		1
12	Goujon culasse	*Stud, cyl. head*	1 004 768		10
13	Joint de culasse	*Gasket, cyl. head*	1 004 767		1
14	Bouchon bloc	*Plug*	1 004 769		1
15	Goupille de centrage 6x10	*Parallel pin 6x10*	1 004 770		2
16	Bride étanchéité	*Case assy, oil seal*	1 004 771		1
17	Joint spi bride	*Seal, oil*	1 004 772		1
18	Carter d'huile	*Sump assy, lub. oil*	1 004 773		1
19	Bouchon huile Ø 22	*Drain plug M22*	1 004 774		2
20	Joint bouchon huile	*Seal washer*	1 004 775		2
21	Vis carter d'huile	*Bolt*	1 004 776		17
22	Goupille de centrage 8x16	*Parallel pin 8x16*	1 004 777		2
23	Sup démarreur	*Bracket (starter)*	1 004 778		1
24	Pâte à joint	*Gasket, liquid*	1 004 779		/
25	Vilbrequin	*Crankshaft assy*	1 004 780		1
26	Pignon vilbrequin	*Gear, crankshaft*	1 004 781		1
27	Clavette	*Key*	1 004 782		1
28	Goupille mécanindus	*Spring pin*	1 004 783		1
29	Poulie de vilbrequin	*V-pulley*	1 004 784		1
30	Vis poulie vilbrequin	*Bolt, flange*	1 004 789		1
31	Vis volant moteur	*Bolt, flywheel*	1 004 790		5
32	Volant + couronne	*Flywheel assy*	1 004 791		1
33	Couronne seule	*Gear, ring*	1 004 792		1
34a	Piston + segment	*Piston w/rings*	1 004 793		2
34b	Piston + segment + 0,15	*Piston w/rings + 0,15*	1 004 794		2
35a	Kit segments	*Ring set*	1 004 795		2
35b	Kit segments + 0,25	*Ring set + 0,25*	1 004 796		2
36	Axe piston	*Pin, piston*	1 004 807		2
37	Circlips axe piston	*Circlips*	1 004 808		4
38	Bielle	*Rod assy, connecting*	1 004 809		2
39	Bague de bielle	*Bush, piston pin*	1 004 810		2
40	Vis palier de bielle	*Bolt, rod*	1 004 811		4
41a	Coussinet de bielle	*Bearing, crankpin*	1 004 812		2
41b	Coussinet de bielle + 0,25	*Bearing, crakpin + 0,25*	1 004 813		2
42	Pochette de joints complète	*Seal kit*	1 005 090		1
43	Cone variateur	*Variator cone*	1 005 664		1

www.piecesanspermis.fr

CARTER - DISTRIBUTION - GRAISSAGE
Case - Distribution - Lubrication

YANMAR

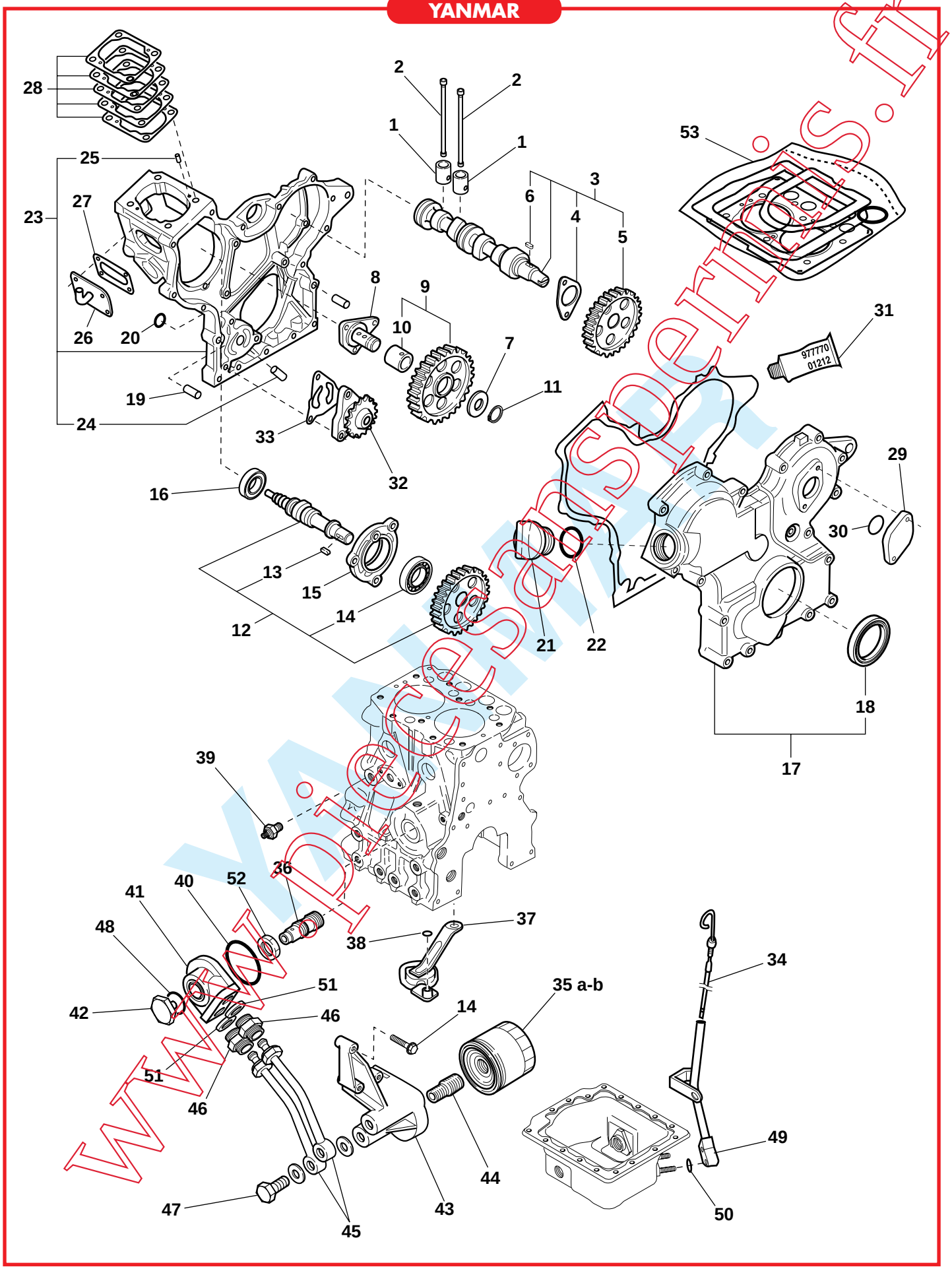

www.piecesanspermis.fr

CARTER - DISTRIBUTION - GRAISSAGE
Case - Distribution - Lubrication

YANMAR

Rep	Désignation	*Designation*	Code	Info	Qté *Qty*
1	Poussoir culbuteur	*Tappet*	1 004 841		4
2	Tige de culbuteur	*Rod, push*	1 004 842		4
3	Arbre à came	*Cameshaft assy*	1 004 843		1
4	C/plaque arbre à came	*Bearing, thrust*	1 004 844		1
5	Pignon arbre à came	*Gear, camshaft*	1 004 845		1
6	Clavette	*Key*	1 004 782		1
7	Rond pignon intermédiaire	*Retainer, idle gear*	1 004 847		1
8	Sup pignon interm. distribution	*Shaft, idle gear*	1 004 848		1
9	Pignon intermédiaire distribution	*Gear w/bush idle*	1 004 849		1
10	Manchon pignon interm. distrib.	*Bush*	1 004 850		1
11	Circlips pignon interm. distrib.	*Circlip*	1 004 851		1
12	Arbre à came pompe injection	*Camshaft, fuel*	1 004 853		1
13	Clavette	*Key*	1 004 782		1
14	Roulement, ext pompe injection	*Ball bearing*	1 004 855		1
15	Palier arbre à came	*Bearing, fuel cam*	1 004 856		1
16	Roulement int. pompe injection	*Ball bearing*	1 004 857		1
17	Carter moteur ext.	*Cover assy, gear case*	1 004 858		1
18	Roulement vilbrequin	*Seal, oil*	1 004 859		1
19	Pion de centrage carter	*Pipe, knock*	1 004 860		4
20	Joint torique carter	*O-ring*	1 004 861		2
21	Bouchon de remplissage	*Cover, filler*	1 004 862		1
22	Joint torique bouchon huile	*O-ring*	1 004 863		1
23	Carter moteur int.	*Housing, gear*	1 004 864		1
24	Bouchon carter	*Plug*	1 004 871		1
25	Goupille 4x10	*Spring pin*	1 004 872		2
26	Couvercle carter int.	*Cover*	1 004 873		1
27	Joint couvercle carter int.	*Gasket*	1 004 875		1
28	Kit cales pompe inj.	*Shim pack*	1 004 876		1
29	Obturateur carter ext.	*Cover, blind*	1 004 878		1
30	Joint obturateur carter ext.	*O-ring*	1 004 879		1
31	Pâte à joint	*Gasket, liquid*	1 004 779		/
32	Pompe à huile	*Pump assy, lub. oil*	1 004 880		1
33	Joint pompe à huile	*Gasket, L.O. pump*	1 004 882		1
34	Jauge à huile	*Dipstick*	1 004 883		1
35a	Filtre à huile	*Filter assy, lub. oil*	1 004 884		1
35b	Filtre à huile x 60	*Filter assy, lub. oil x 60*	1 007 165		/
36	Clapet pression d'huile	*Valve assy, oil press*	1 004 885		1
37	Crépine huile	*Pipe assy, LO intake*	1 004 886		1
38	Joint torique crépine	*O-ring*	1 004 887		1
39	Mano contact huile	*Sender, oil pressure*	1 004 888		1
40	Joint torique distributeur d'huile	*Gasket, rubber*	1 004 889		1
41	Distributeur huile	*Bracket (LO filter)*	1 004 890		1
42	Bouchon distributeur d'huile	*Joint*	1 004 891		1
43	Support filtre	*Bracket (LO filter)*	1 004 892		1
44	Raccord filtre huile	*Bolt*	1 004 893		1
45	Conduit huile	*LO pipe*	1 004 894		2
46	Raccord distributeur	*Union*	1 004 895		2

www.piecesanspermis.fr

CARTER - DISTRIBUTION - GRAISSAGE
Case - Distribution - Lubrication

YANMAR

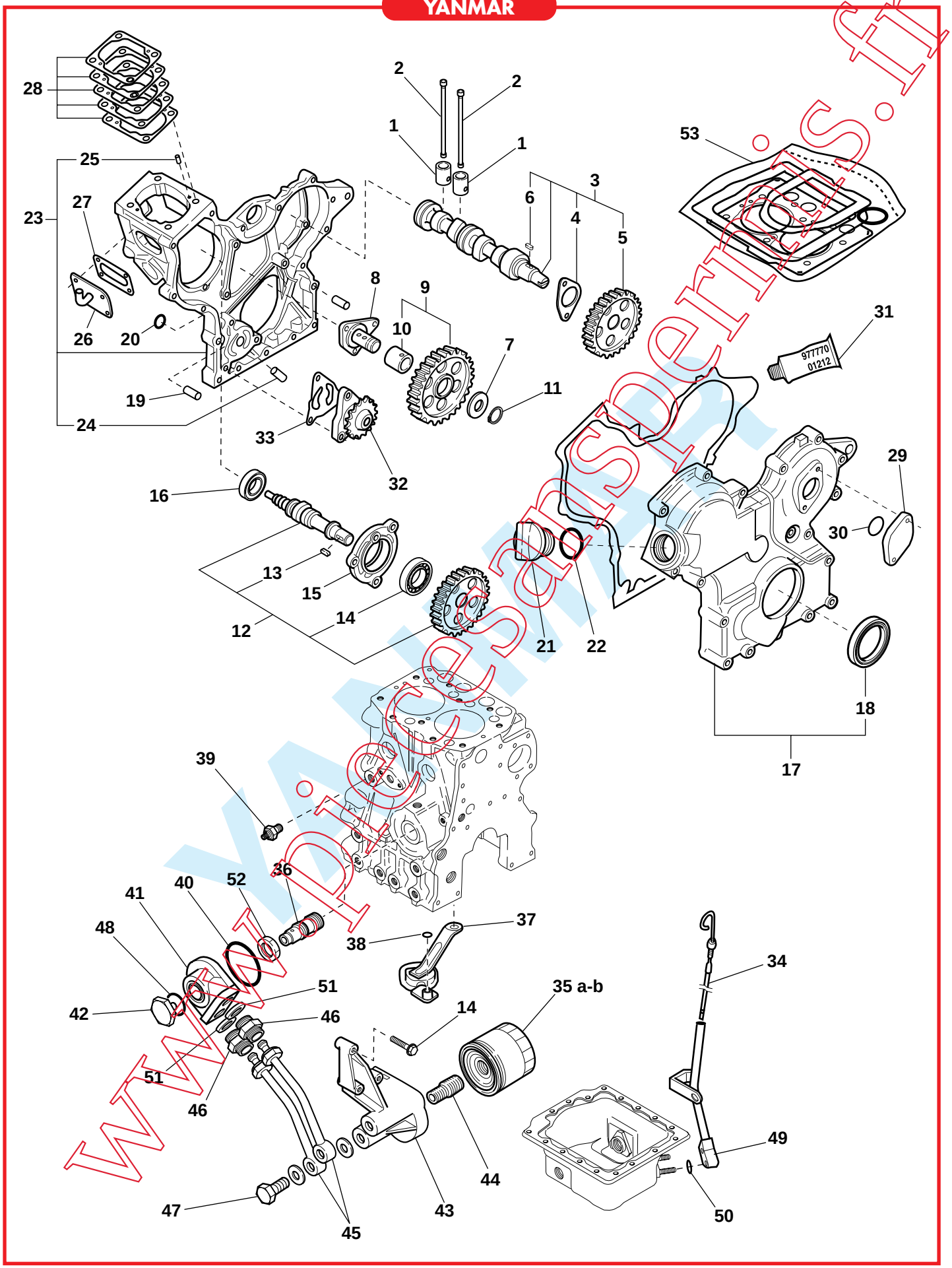

www.piecesanspermis.fr

CARTER - DISTRIBUTION - GRAISSAGE
Case - Distribution - Lubrication

YANMAR

Rep	Désignation	*Designation*	Code	Info	Qté *Qty*
47	Vis creuse huile	*Joint bolt*	1 004 896		2
48	Joint torique bouchon distrib.	*O-ring*	1 004 897		1
49	Tube de jauge	*Guide, dipstick*	1 004 898		1
50	Joint tube de jauge	*O-ring*	1 004 899		1
51	Rondelle raccord distributeur	*Gasket*	1 004 900		2
52	Ecrou clapet pression huile	*Nut*	1 004 901		1
53	Pochette de joints complète	*Seal kit*	1 005 090		1

www.piecesanspermis.fr

CULASSE + ACCESSOIRES
Cylinder head + accessories

YANMAR

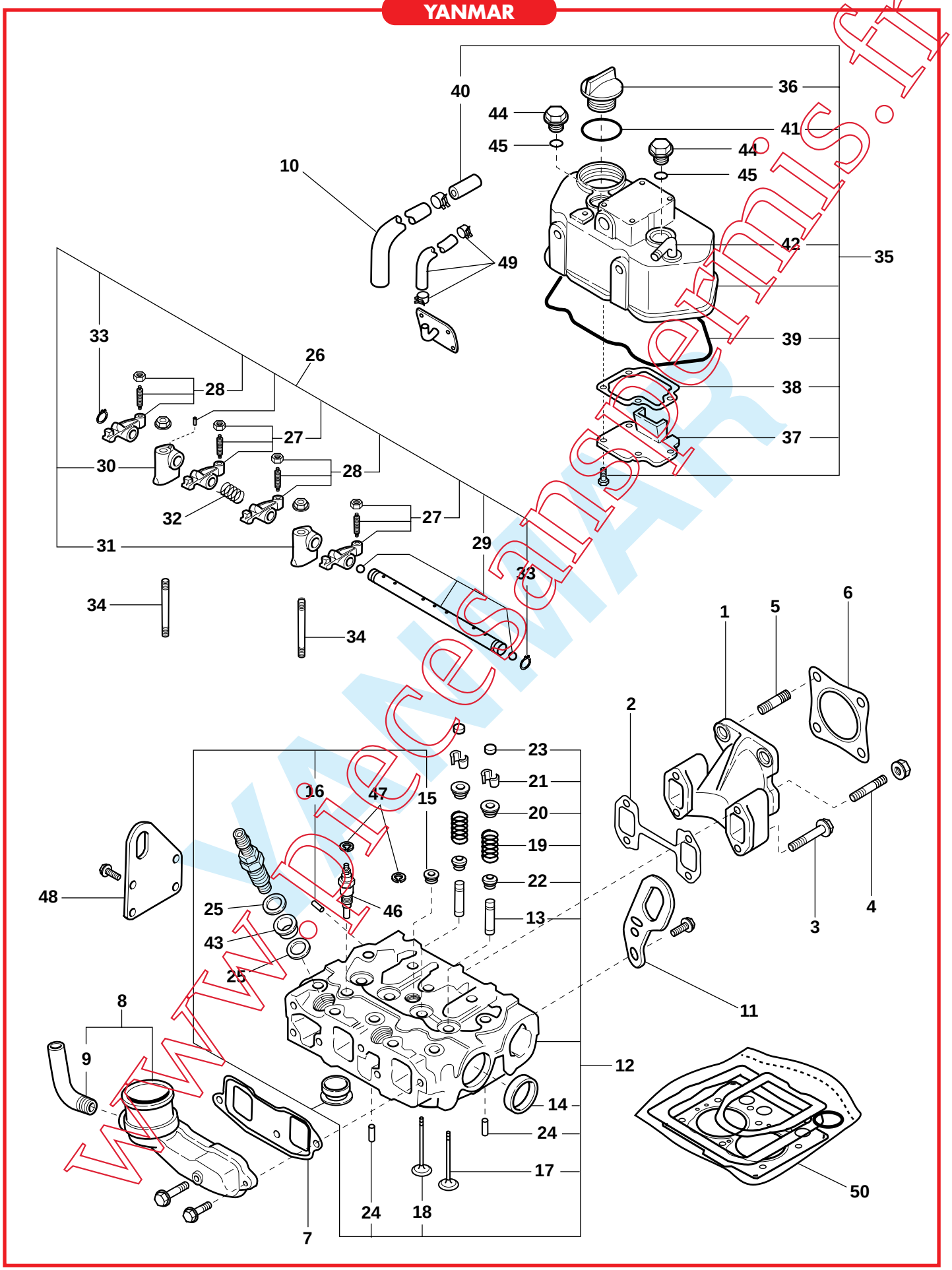

www.piecesanspermis.fr

CHASSIS COURT

CULASSE + ACCESSOIRES
Cylinder head + accessories

MICROCAR

YANMAR

Rep	Désignation	*Designation*	Code	Info	Qté *Qty*
1	Collecteur échappement	*Manifold, exhaust*	1 004 999		1
2	Joint collecteur échappement	*Gasket, exhaust manifold*	1 005 000		1
3	Vis collecteur échappement	*Bolt*	1 005 001		2
4	Goujon 6x40 collecteur échap.	*Stud M6x40 plated*	1 005 002		2
5	Goujon 8x22 collecteur échap.	*Bolt M8x22*	1 005 003		4
6	Joint collecteur échappement	*Gasket, silencer*	1 005 004		1
7	Joint collecteur admission	*Gasket*	1 005 005		1
8	Collecteur admission d'air	*Manifold assy, suc.*	1 005 006		1
9	Durite collecteur admission	*Joint*	1 005 007		1
10	Reniflard	*Pipe, breather*	1 005 008		1
11	Anneau de levage	*Lifter, engine*	1 005 009		1
12	Culasse complète	*Head assy, cylinder*	1 005 010		1
13	Guide de soupape	*Guide, valve*	1 005 011		1
14	Pastille	*Plug*	1 005 012		4
15	Bouchon	*Plug*	1 005 013		1
16	Pion de centrage 5x8	*Plug 5x8*	1 005 014		1
17	Soupape admission	*Valve, suction*	1 005 015		2
18	Soupape échappement	*Valve, exhaust*	1 005 016		2
19	Ressort de soupape	*Spring, valve*	1 005 017		4
20	Coupelle ressort	*Retainer, spring*	1 005 018		4
21	Demi-cone ressort soupape	*Cotter*	1 005 019		4
22	Joint soupape	*Seal, valve stem*	1 005 020		4
23	Chapeau cone	*Cap, valve*	1 005 021		4
24	Pion de centrage 6x12	*Spring pin 6x12*	1 005 022		2
25	Joint nez injecteur	*Gasket, nozzle*	1 005 023		4
26	Rampe de culbuteurs complète	*Support assy, arm*	1 005 024		1
27	Culbuteur admission	*Arm assy, rocker*	1 005 025		2
28	Culbuteur échappement	*Arm assy, rocker*	1 005 026		2
29	Axe culbuteur	*Shaft assy, arm*	1 005 027		1
30	Palier culbuteur G	*Support, rocker arm*	1 005 028		1
31	Palier culbuteur D	*Support, rocker arm*	1 005 029		1
32	Ressort rampe culbuteur	*Spring*	1 005 030		1
33	Circlips rampe culbuteur	*Circlip*	1 005 031		2
34	Goujon de palier	*Stud*	1 005 032		2
35	Cache culbuteur complet	*Bonnet assy*	1 005 033		1
36	Bouchon remplissage	*Cover, filler*	1 004 862		1
37	Plaque cache culbuteur	*Plate*	1 005 035		1
38	Joint plaque cache culbuteur	*Gasket, plate*	1 005 036		1
39	Joint cache culbuteur	*Gasket, bonnet*	1 005 037		1
40	Tube cache culbuteur	*Joint*	1 005 038		1
41	Joint bouchon remplissage	*O-ring*	1 004 863		1
42	Coude cache culbuteur	*Joint*	1 005 040		1
43	Protection injecteur	*Protector, nozzle*	1 005 041		2
44	Vis cache culbuteur	*Knob*	1 005 042		2
45	Joint vis cache culbuteur	*O-ring*	1 005 043		2
46	Bougie préchauffage	*Plug, glow*	1 005 044		2
47	Connection bougie	*Connector, glow plug*	1 005 045		2

www.piecesanspermis.fr

CULASSE + ACCESSOIRES

Cylinder head + accessories

CHASSIS COURT

MICROCAR

YANMAR

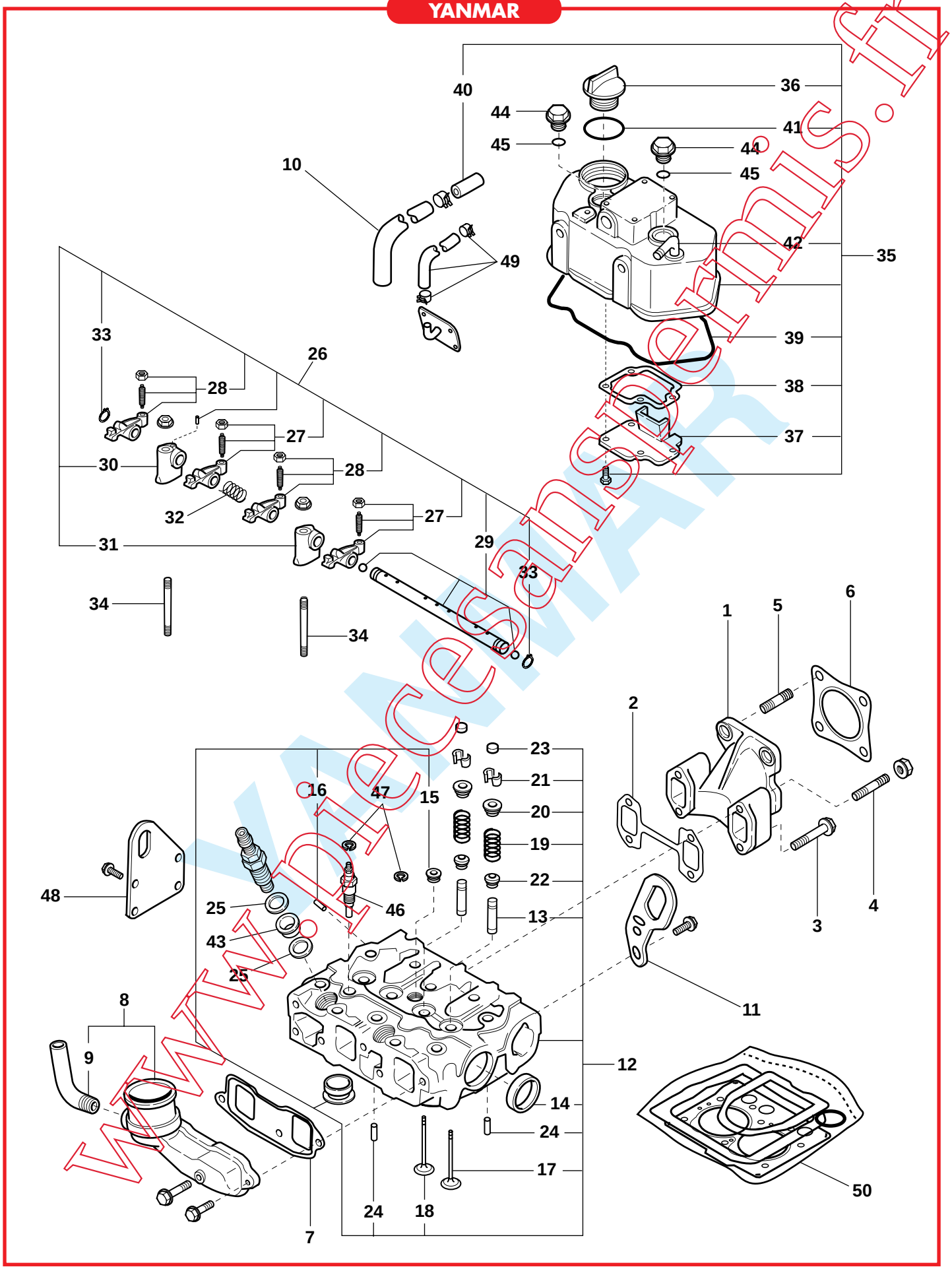

www.piecesanspermis.fr

CULASSE + ACCESSOIRES
Cylinder head + accessories

YANMAR

Rep	Désignation	*Designation*	Code	Info	Qté *Qty*
48	C/plaque anneau de levage	*Lifter, engine*	1 005 046		1
49	Durite reniflard	*Pipe*	1 005 047		1
50	Pochette de joints complète	*Seal kit*	1 005 090		1

www.piecesanspermis.fr

POMPE A EAU / FILTRE A AIR

Water pump / Air filter

CHASSIS COURT

MICROCAR

YANMAR

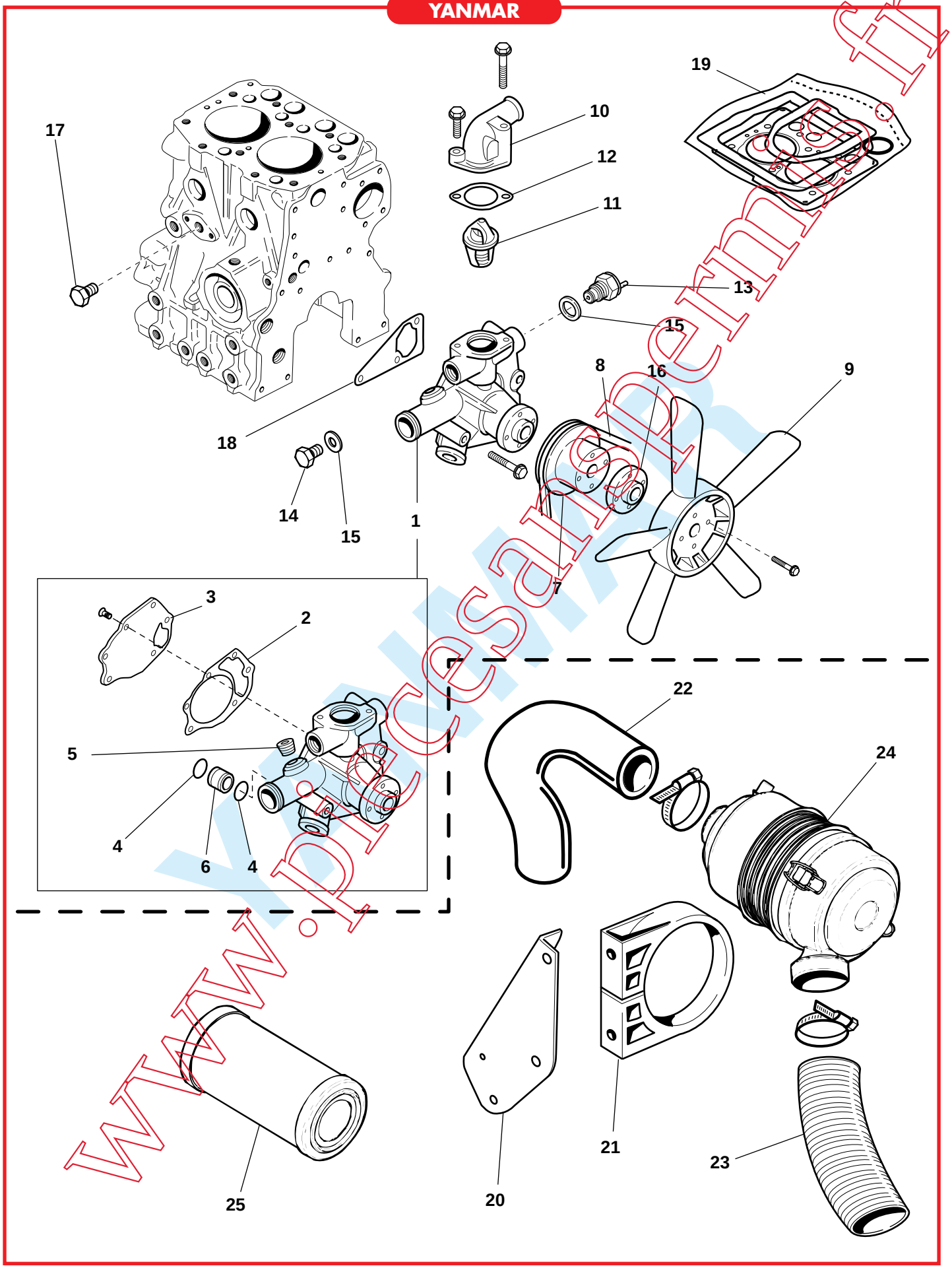

www.piecesauxpermis.fr

CHASSIS COURT

POMPE A EAU / FILTRE A AIR

Water pump / Air filter

MICROCAR

YANMAR

Rep	Désignation	*Designation*	Code	Info	Qté *Qty*
1	Pompe à eau	*Pump assy, C.W.*	1 005 048		1
2	Joint corps de pompe à eau	*Gasket, water pump*	1 005 049		1
3	C/plaque corps de pompe à eau	*Plate*	1 005 050		1
4	Joint torique pompe à eau	*O-ring*	1 005 051		2
5	Bouchon pompe à eau	*Plug*	1 005 052		1
6	Coude pompe à eau	*Elbow*	1 005 053		1
7	Poulie pompe à eau	*V-pulley, C.W. pump*	1 005 054		1
8	Courroie pompe à eau	*V-belt*	1 005 055		1
9	Ventilateur	*Fan*	1 006 652		1
10	Couvercle thermostat	*Cover, thermostat*	1 005 057		1
11	Thermostat seul	*Thermostat*	1 005 058		1
12	Joint couvercle thermostat	*Gasket*	1 005 059		1
13	Sonde température eau	*Switch, thermo*	1 005 060		1
14	Bouchon corps de pompe à eau	*Plug*	1 005 061		1
15	Joint cuivre	*Gasket, C.W.*	1 005 062		2
16	Entretoise ventilateur	*Spacer*	1 005 063		1
17	Bouchon circuit refroidissement	*Plug, drain*	1 005 064		1
18	Joint pompe à eau	*Gasket, C.W.*	1 005 065		1
19	Pochette de joints complète	*Seal kit*	1 005 090		1
20	Patte fix filtre à air	*Air filter fixing lug*	1 004 416		1
21	Collier fix filtre à air	*Air filter fixing collar*	1 004 653		1
22	Durite filtre à air	*Air filter hose*	1 004 835		1
23	Gaine admission d'air	*Air inlet duct*	1 004 589		1
24	Boîtier filtre à air	*Air filter box*	1 003 175		1
25	Cartouche filtre à air	*Air filter cartridge*	1 003 173		1

www.piecesmspem.fr

SYSTEME D'INJECTION
Fuel injection pump

YANMAR

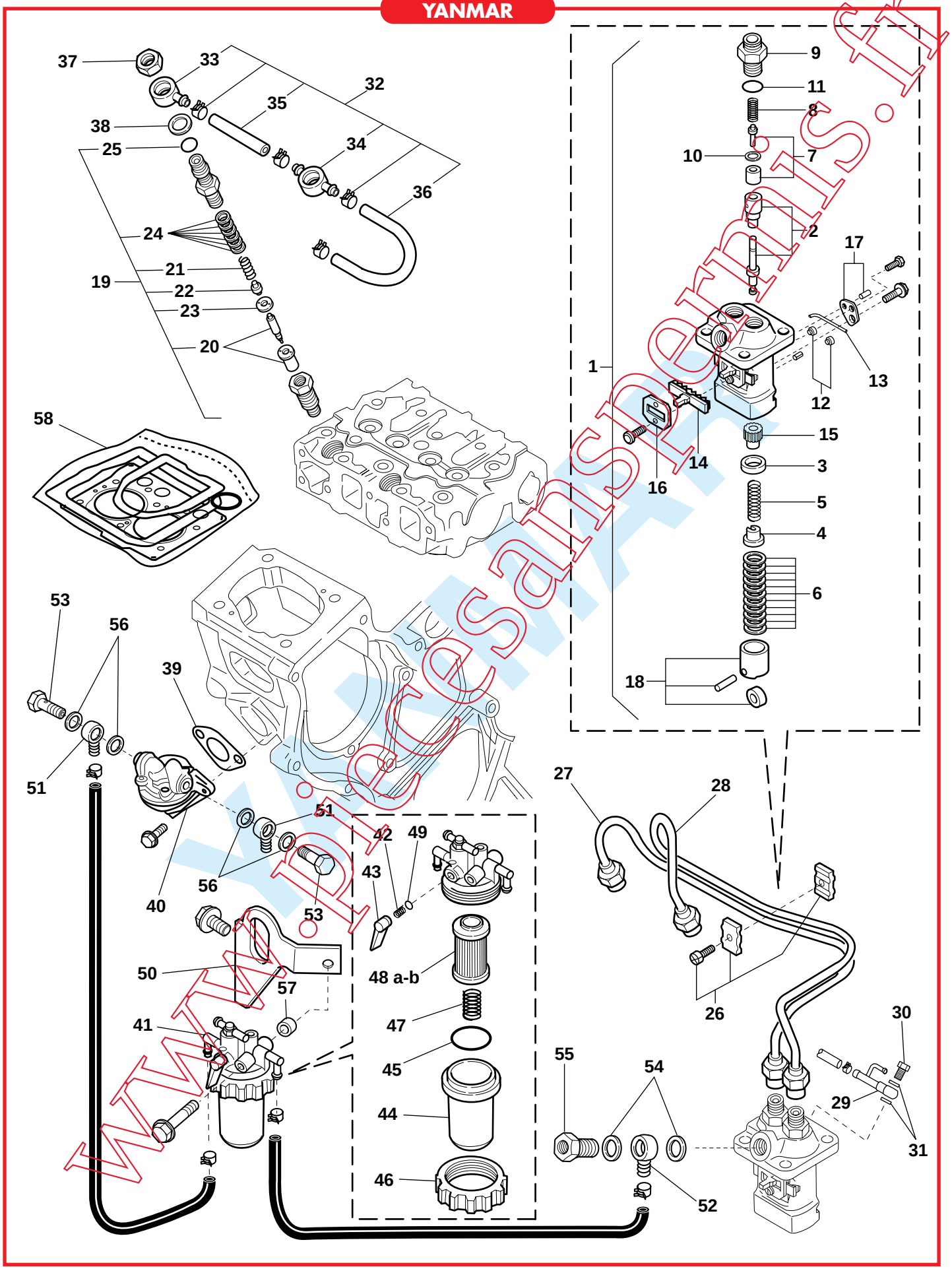

www.piecesanspermis.fr

SYSTEME D'INJECTION
Fuel injection pump

YANMAR

Rep	Désignation	*Designation*	Code	Info	Qté *Qty*
1	Pompe injection	*Pump assy. F. inject.*	1 004 903		1
2	Piston plongeur	*Plunger W/barrel*	1 004 904		2
3	Butée pignon pompe injection	*Retainer*	1 004 905		2
4	Butée ressort pompe injection	*Retainer*	1 004 906		2
5	Ressort pompe injection	*Spring, plunger*	1 004 907		2
6	Kit cales corps pompe injection	*Shim pack*	1 004 908		2
7	Valve de distribution	*Valve W/seat, deliv.*	1 004 909		2
8	Ressort de valve	*Spring, deliv. valve*	1 004 910		2
9	Support valve	*Holder, deliv. valve*	1 004 911		2
10	Joint de valve	*Gasket, delivery*	1 004 912		2
11	Joint torique	*O-ring*	1 004 913		2
12	Guide plongeur	*Guide, plunger*	1 004 916		2
13	Goupille guide	*Pin*	1 004 917		1
14	Crémaillère pompe injection	*Rack*	1 004 919		1
15	Pignon pompe injection	*Pinion*	1 004 920		1
16	Fix pignon pompe injection	*Retainer, rack*	1 004 921		1
17	C/plaque ajust. plongeur	*Plate assy, adjusting*	1 004 922		1
18	Poussoir ressort pompe inject.	*Tappet assy*	1 004 923		1
19	Injecteur complet	*Fuel inject. valve as.*	1 004 924		2
20	Nez injecteur	*Nut, valve W/case*	1 004 925		2
21	Ressort injecteur	*Spring, valve*	1 004 926		1
22	Support ressort injecteur	*Seat, nozzle spring*	1 004 927		2
23	Distributeur	*Spacer, valve stop*	1 004 928		2
24	Kit cale de tarage	*Shim pack*	1 004 929		/
25	Joint torique injecteur	*O-ring*	1 004 930		2
26	Support tuyau injecteur	*Retainer*	1 004 931		1
27	Tuyau injecteur n°1	*Pipe assy, fuel*	1 004 932		1
28	Tuyau injecteur n°2	*Pipe assy, fuel*	1 004 933		1
29	Raccord banjo	*Joint*	1 004 934		1
30	Vis creuse retour GO	*Bolt*	1 004 936		1
31	Joint cuivre	*Seal washer*	1 004 962		2
32	Kit retour GO	*Pipe, fuel return*	1 004 938		1
33	Bandjo injecteur	*Joint*	1 004 939		1
34	Raccord injecteur	*Joint*	1 004 940		1
35	Tuyau raccord injecteur	*Pipe, fuel return*	1 004 941		1
36	Tuyau retour GO	*Pipe, fuel return*	1 004 942		1
37	Ecrou injecteur	*Nut*	1 004 943		2
38	Rondelle raccord injecteur	*Seal washer*	1 004 944		2
39	Joint pompe GO	*Gasket*	1 004 945		1
40	Pompe GO	*Pump assy, fuel feed*	1 004 946		1
41	Support filtre complet	*Strainer, fuel*	1 004 947		1
42	Ressort robinet filtre GO	*Spring, taper valve*	1 004 948		1
43	Robinet filtre GO	*Lever*	1 004 949		1
44	Cuve filtre GO	*Cup, strainer*	1 004 950		1
45	Joint filtre GO	*O-ring*	1 004 951		1
46	Ecrou cuivre filtre GO	*Ring, retaining*	1 004 952		1
47	Ressort cuve filtre GO	*Spring*	1 004 953		1

www.piecesdispermis.fr

SYSTEME D'INJECTION

Fuel injection pump

YANMAR

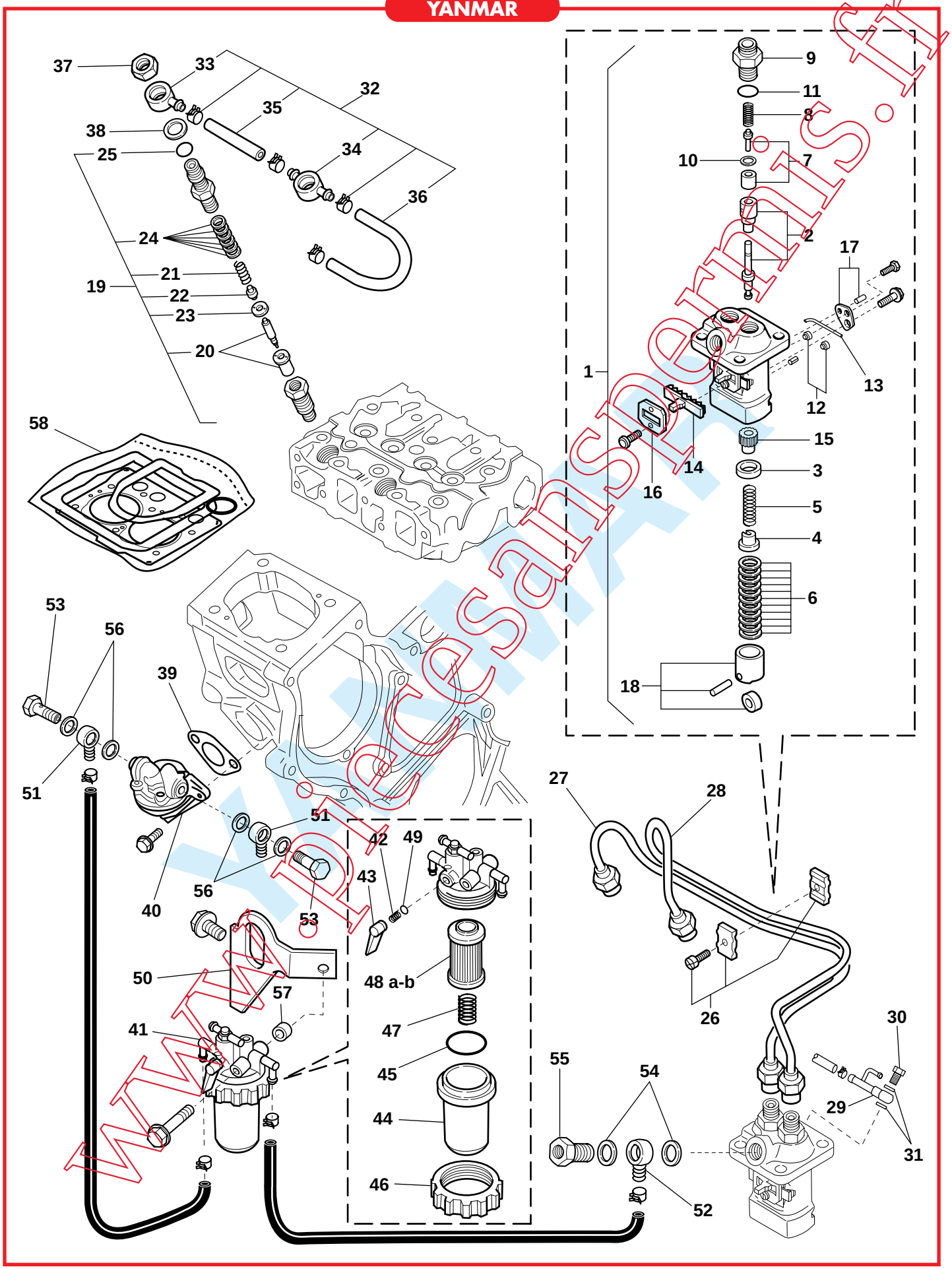

www.piecesanspermis.fr

SYSTEME D'INJECTION
Fuel injection pump

YANMAR

Rep	Désignation	*Designation*	Code	Info	Qté *Qty*
48a	Filtre à GO	*Fuel filter*	1 004 954		1
48b	Filtre à GO x 60	*Fuel filter x 60*	1 007 164		/
49	Joint robinet filtre GO	*O-ring*	1 004 955		1
50	Patte fix filtre complet	*Bracket, strainer*	1 004 956		1
51	Raccord bandjo pompe	*Joint, pipe*	1 004 957		2
52	Raccord bandjo pompe injection	*Joint, pipe*	1 004 958		1
53	Vis creuse pompe GO	*Bolt, pipe joint*	1 004 959		2
54	Joint cuivre pompe injection	*Seal washer*	1 004 960		2
55	Vis creuse pompe injection	*Bolt, pipe joint*	1 004 961		1
56	Joint cuivre pompe GO	*Seal washer*	1 004 962		4
57	Entretoise support filtre	*Adjuster, belt*	1 004 964		1
58	Pochette de joints complète	*Seal kit*	1 005 090		1

www.piecesanspermis.fr

REGULATION
Governor

YANMAR

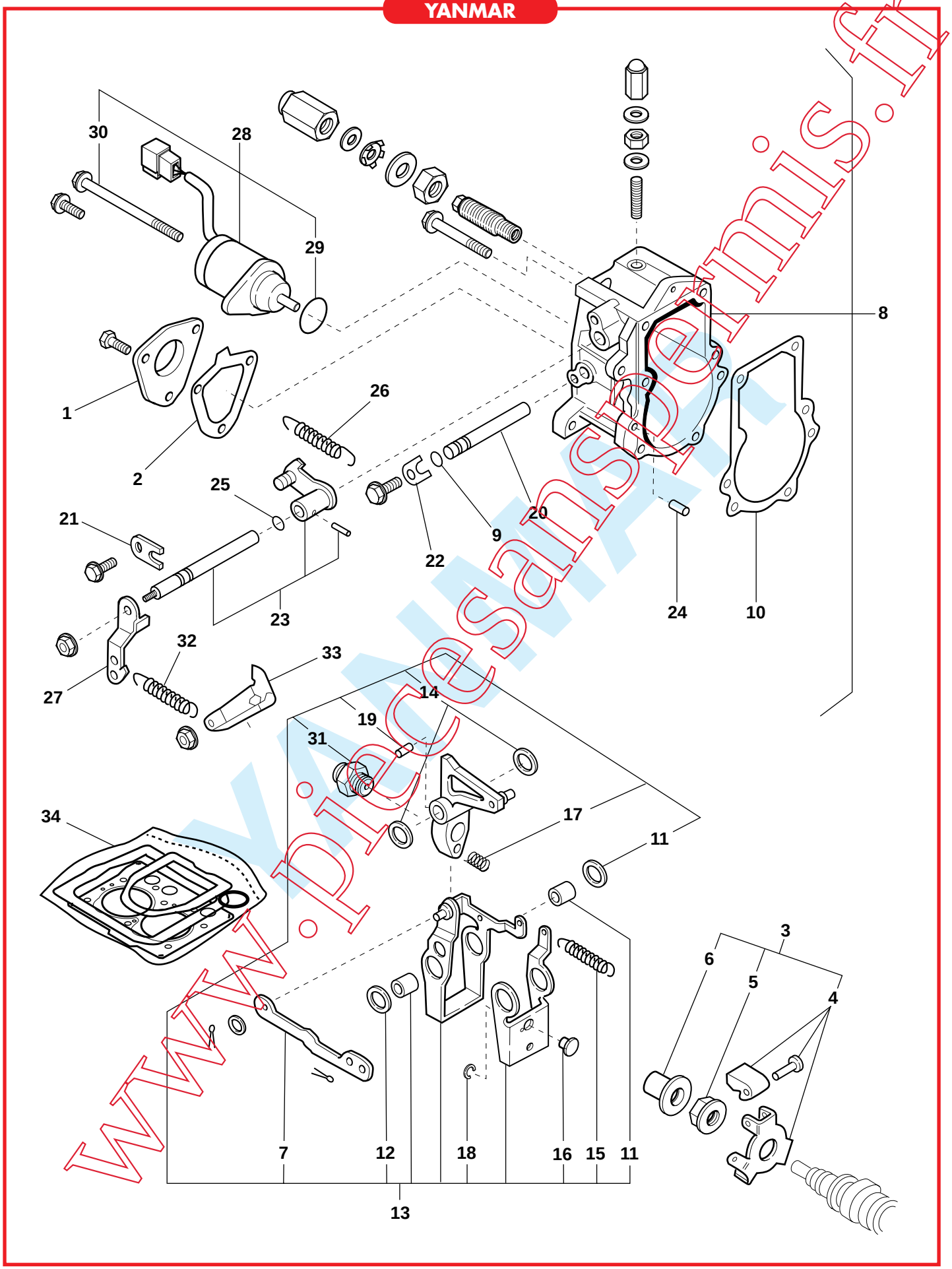

www.piecesanspermis.fr

CHASSIS COURT

REGULATION
Governor

MICROCAR

YANMAR

Rep	Désignation	*Designation*	Code	Info	Qté *Qty*
1	Trappe régulation	*Cover, governor case*	1 004 965		1
2	Joint trappe régulation	*Gasket*	1 004 966		1
3	Régulateur complet	*Driving set, gov.*	1 004 967		1
4	Axe masselotte régul.	*Weight assy, gov.*	1 004 968		3
5	Entretoise régulateur	*Nut, governor weight*	1 004 969		1
6	Douille régulateur	*Sleeve, governor*	1 004 970		1
7	Liaison levier régulation	*Link*	1 004 971		1
8	Boîtier régulation complet	*Case assy, governor*	1 004 972		1
9	Joint torique	*O-ring*	1 004 973		1
10	Joint boîtier régulation	*Gasket*	1 004 974		1
11	Rondelle de calage	*Shim set*	1 004 975		1
12	Rondelle de calage 0,5	*Shim T=0,5*	1 004 976		1
13	Levier de régulation complet	*Lever assy, governor*	1 004 977		1
14	Rondelle de calage levier	*Shim set*	1 004 978		2
15	Ressort levier	*Spring, lever*	1 004 979		1
16	Guide levier régulation	*Shifter*	1 004 980		1
17	Ressort guide	*Spring, starting*	1 004 981		1
18	Circlips	*Circlip*	1 004 982		1
19	Goupille 3x1/2	*Spring pin*	1 004 983		1
20	Axe régulation	*Shaft*	1 004 984		1
21	Retenue axe cde régulation	*Retainer, shaft*	1 004 985		1
22	Retenue axe régulation	*Retainer, shaft*	1 004 986		1
23	Commande régulation	*Shaft assy, regulator*	1 004 987		1
24	Pion de centrage 4x10	*Spring pin*	1 004 988		2
25	Joint torique	*O-ring*	1 004 989		1
26	Ressort cde régulation	*Spring, regulator*	1 004 990		1
27	Levier ext. régulation	*Lever, regulator*	1 004 991		1
28	Stop électrique	*Stop device*	1 004 992		1
29	Joint torique stop électrique	*O-ring*	1 004 993		1
30	Vis stop électrique	*Solenoid, bolt*	1 004 994		1
31	Butée stop	*Angleigh assy*	1 004 995		1
32	Ressort de régulation	*Spring*	1 004 996		1
33	Support ressort régulation	*Hook*	1 004 997		1
34	Pochette de joints complète	*Seal kit*	1 005 090		1

www.piecesanspermis.fr

DEMARREUR - ALTERNATEUR

Starter - Alternator

YANMAR

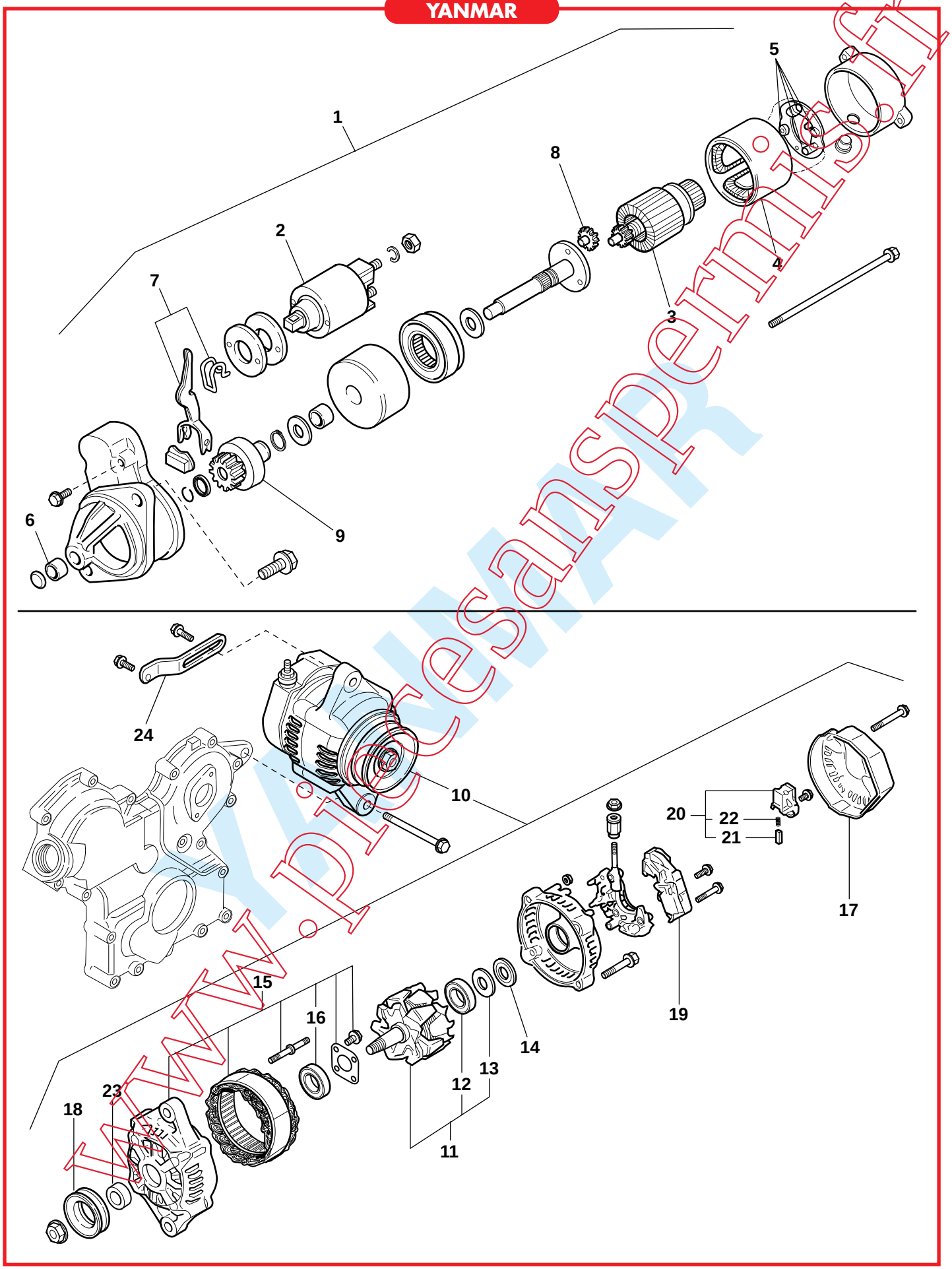

www.piecesanspermis.fr

CHASSIS COURT

DEMARREUR - ALTERNATEUR
Starter - Alternator

MICROCAR

YANMAR

Rep	Désignation	*Designation*	Code	Info	Qté *Qty*
1	Démarreur complet	*Starter assy*	1 005 066		1
2	Lanceur démarreur	*Magnetic switch assy*	1 005 067		1
3	Induit démarreur	*Armature assy*	1 005 068		1
4	Rotor démarreur	*Coil assy, field*	1 005 069		1
5	Bloc charbon complet	*Holder assy, brush*	1 005 070		1
6	Bague nez de démarreur	*Metal, starter*	1 005 071		1
7	Fourchette lanceur	*Lever, shift*	1 005 072		1
8	Pignon induit	*Gear*	1 005 073		1
9	Pignon d'attaque	*Pinion assy*	1 005 074		1
10	Alternateur	*Generator*	1 005 075		1
11	Rotor alternateur	*Rotor assy*	1 005 076		1
12	Roulement rotor alternateur	*Ball bearing*	1 005 077		1
13	Spy roulement alternateur	*Cover, bearing*	1 005 078		1
14	Bague d'appui	*Thrust washer*	1 005 079		1
15	Stator alternateur	*Flame assy, drive*	1 005 080		1
16	Roulement stator	*Ball bearing*	1 005 081		1
17	Couvercle alternateur	*Cover*	1 005 082		1
18	Poulie alternateur	*Pulley*	1 005 083		1
19	Régulateur	*Regulator assy*	1 005 084		1
20	Porte-charbon complet	*Holder brush*	1 005 085		1
21	Charbon alternateur	*Brush assy*	1 005 086		2
22	Ressort charbon alternateur	*Spring*	1 005 087		2
23	Manchon	*Collar*	1 005 088		1
24	Support alternateur	*Alternator support*	1 005 089		1

www.piecesanspermis.fr

CIRCUIT ALIMENTATION

Supply circuit

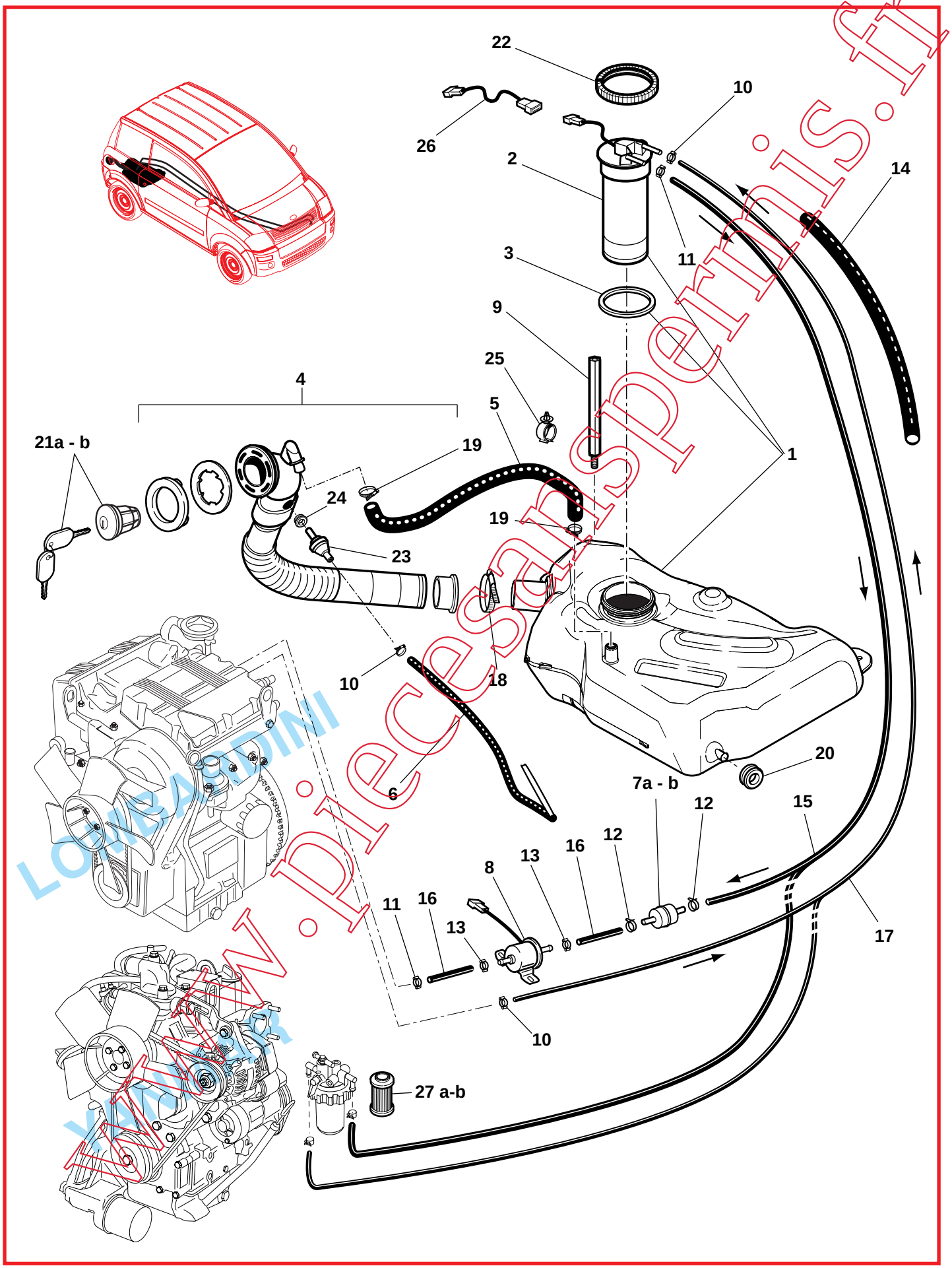

www.piecesanspermis.fr
LONEAGDIMI

CHASSIS COURT

CIRCUIT ALIMENTATION
Supply circuit

MICROCAR

Rep	Désignation	*Designation*	Code	Info	Qté *Qty*
1	Réservoir carburant complet	*Complete fuel tank*	1 004 062	294	1
2	Puits de jauge	*Gauge*	1 004 061	294	1
3	Joint d'étanchéité Bitron	*Bitron air seal*	1 002 156		1
4	Goulotte carburant	*Fuel chute*	1 002 068		1
5	Tuyau anti-refoulement	*Anti-discharge pipe*	1 002 665		1
6	Tuyau mise à l'air libre	*Pipe*	1 002 667		1
7a	Filtre à carburant (LOMBARDINI)	*Fuel filter (LOMBARDINI)*	1 000 863		1
7b	Lot de 60 filtres à carburant	*Kit of 60 fuel filters*	1 001 099		/
8	Pompe électrique	*Electric pump*	1 002 668		1
9	Entretoise réservoir	*Tank spacer*	1 002 085		1
10	Collier clic 66/90	*66/90 Clic collar*	1 000 976		2
11	Collier clic	*Clic collar*	1 001 942		2
12	Collier ressort Ø13,6	*Spring collar Ø 13,6*	1 001 943		2
13	Collier clic Ø 10,5	*Clic collar Ø 10,5*	1 002 373		2
14	Gaine annelée fendue Ø 13	*Split ringed conduit Ø 13*	1 001 186		ml
15	Tuyau carburant Ø 7,5	*Fuel pipe Ø 7,5*	1 001 940		ml
16	Tuyau carburant Ø 6	*Fuel pipe Ø 6*	1 002 374		ml
17	Tuyau carburant Ø 5,5	*Fuel pipe Ø 5,5*	1 001 941		ml
18	Collier 40. 66/13	*Clic collar Ø 40. 66/13*	0 655 035		1
19	Collier clic Ø 19,5	*Clic collar Ø 19,5*	1 001 614		2
20	Passe-fil Ø 12.20	*Wire pass Ø 12.20*	1 002 211		1
21a	Bouchon réservoir à clé	*Tank plug with key*	1 002 109		1
21b	Bouchon réservoir BG	*BG tank plug*	0 664 853		1
22	Ecrou de jauge	*Gauge nut*	1 002 157		1
23	Clapet réservoir retour gasoil	*Tank valve*	1 002 776		1
24	Joint clapet réservoir gasoil	*Tank valve seal*	1 002 777		1
25	Clip Ø 17 tuyau évent	*Clip*	1 002 376		1
26	Adaptateur puit de jauge	*Adapter*	1 003 896	294	1
27a	Filtre à carburant (YANMAR)	*Fuel filter (YANMAR)*	1 004 954		1
27b	Filtre à carburant x 60 (YANMAR)	*Fuel filter x 60 (YANMAR)*	1 007 164		/

www.piecesdispermic.fr

ACCESSOIRES ELECTRIQUES / FAISCEAU
Electric accessories / Beam

LOMBARDINI

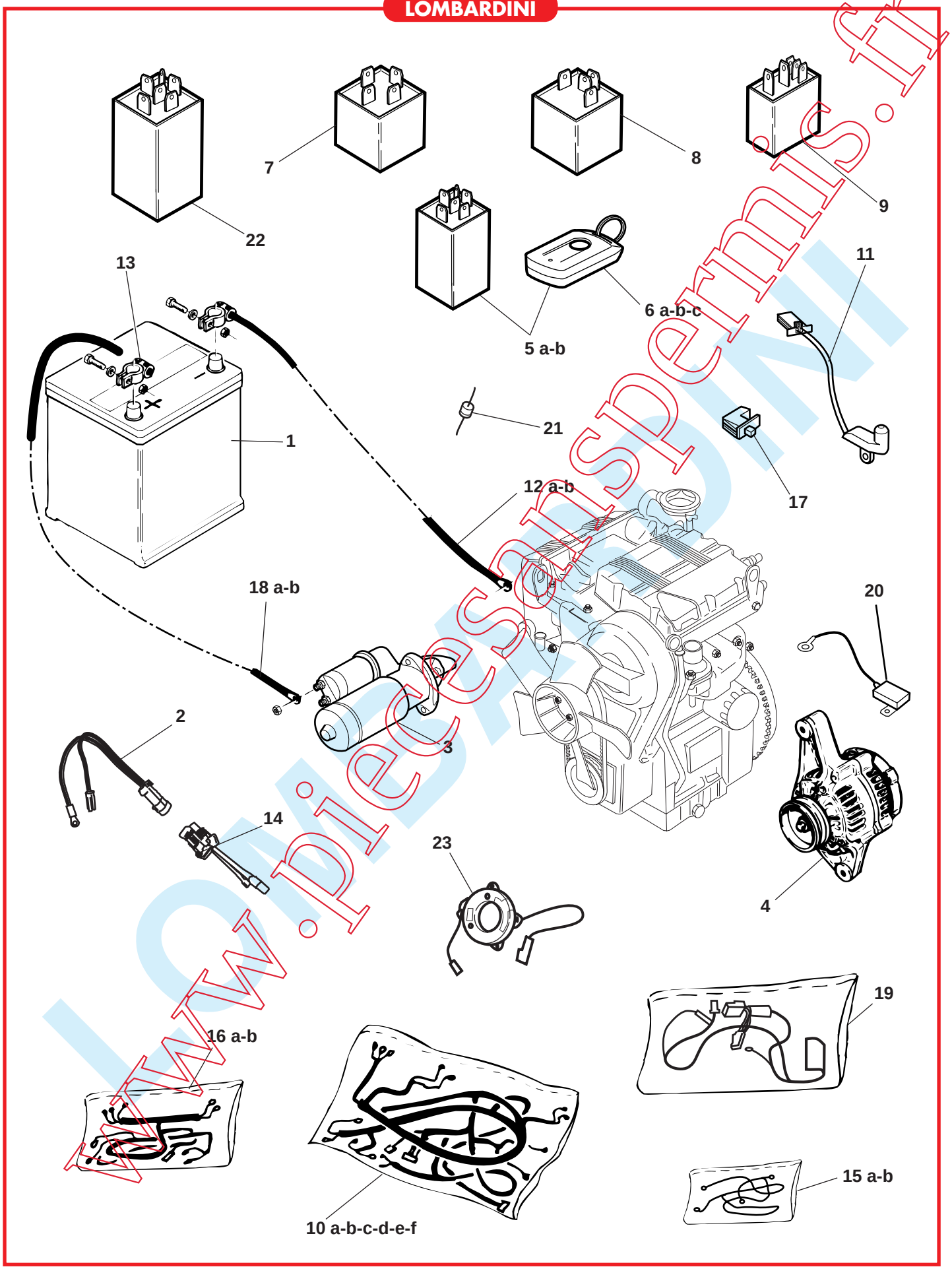

www.piecesmicrocars.fr

CHASSIS COURT

ACCESSOIRES ELECTRIQUES / FAISCEAU
Electric accessories / Beam

MICROCAR

LOMBARDINI

Rep	Désignation	*Designation*	Code	Info	Qté *Qty*
1	Batterie 40 AH / 360 A	*Battery 40 AH / 360 A*	1 000 200		1
2	Cable exit démarreur/bougies	*Cable*	1 004 488	294	1
3	Démarreur bi-couronne 73 dts	*Starter*	0 701 065		1
4	Alternateur ext.	*Ext. alternator*	1 000 502		1
5a	Récepteur + télécommande	*Receiver + remote control*	1 001 747	254	1
5b	Récepteur + télécommande ACE V2	*Receiver + remote control ACE V2*	1 003 954	285	1
6a	Télécommande seule	*Remote control only*	1 002 248	254	1
6b	Télécommande seule V1	*Remote control only V1*	1 002 955	285	1
6c	Télécommande ACE V2	*Remote control ACE V2*	1 004 077	285	1
7	Relais bougies préchauffage	*Preheating plug relay*	1 002 213		1
8	Centrale clignotante	*Blinking power unit*	0 675 229		1
9	Micro-relais 12 V	*Micro-relay 12 V*	1 002 212		4
10a	Faisceau principal MC1	*MC1 Main beam*	1 003 868	294	1
10b	Faisceau principal MC1 air bag	*MC1 Air bag main beam*	1 003 965	294	1
10c	Faisceau principal MC1 Mill. 2006	*MC1 2006 main beam*	1 004 112	294	1
10d	Faisc. princ. air bag MC1 Mill. 2006	*MC1 2006 air bag main beam*	1 004 110	294	1
10e	Faisceau principal Mill. 2008	*2008 main beam*	1 006 153		1
10f	Faisceau principal Mill. 2008 air bag	*2008 air bag main beam*	1 006 155		1
11	Sonde température ext.	*Ext. temperature probe*	1 002 061		1
12a	Câble batterie négatif	*Negative battery cable*	1 002 304		1
12b	Câble batterie air bag négatif	*Negative air bag battery cable*	1 003 043		1
13	Fixation cosse + batterie	*Socket + battery fixing*	1 004 481	294	1
14	Adaptateur câble exit démar/bougies	*Adapter*	1 003 895	294	1
15a	Faisceau plafonnier	*Ceiling lamp beam*	1 004 115		1
15b	Faisceau plafonnier Mill. 2008	*2008 Ceiling lamp beam*	1 006 152		1
16a	Faisceau de porte	*Door beam*	1 002 671		1
16b	Faisceau de porte éclaireur	*Lighting door beam*	1 006 127		1
17	Interrupteur portes	*Doors switch*	0 675 120		2
18a	Câble batterie positif	*Positive battery cable*	1 002 305	294	1
18b	Câble batterie positif V2	*Positive battery cable V2*	1 003 964	294	1
19	Faisceau air bag	*Air bag beam*	1 002 991		1
20	Antiparasites alternateur	*Alternator suppressor*	1 002 557		1
21	Diode (phare - essuie glace)	*Diode (light - wipers)*	1 002 912	254	1
22	Module descente vitre	*Window winder module*	1 002 801		2

www.piecespermic.fr

ACCESSOIRES ELECTRIQUES / FAISCEAU
Electric accessories / Beam

YANMAR

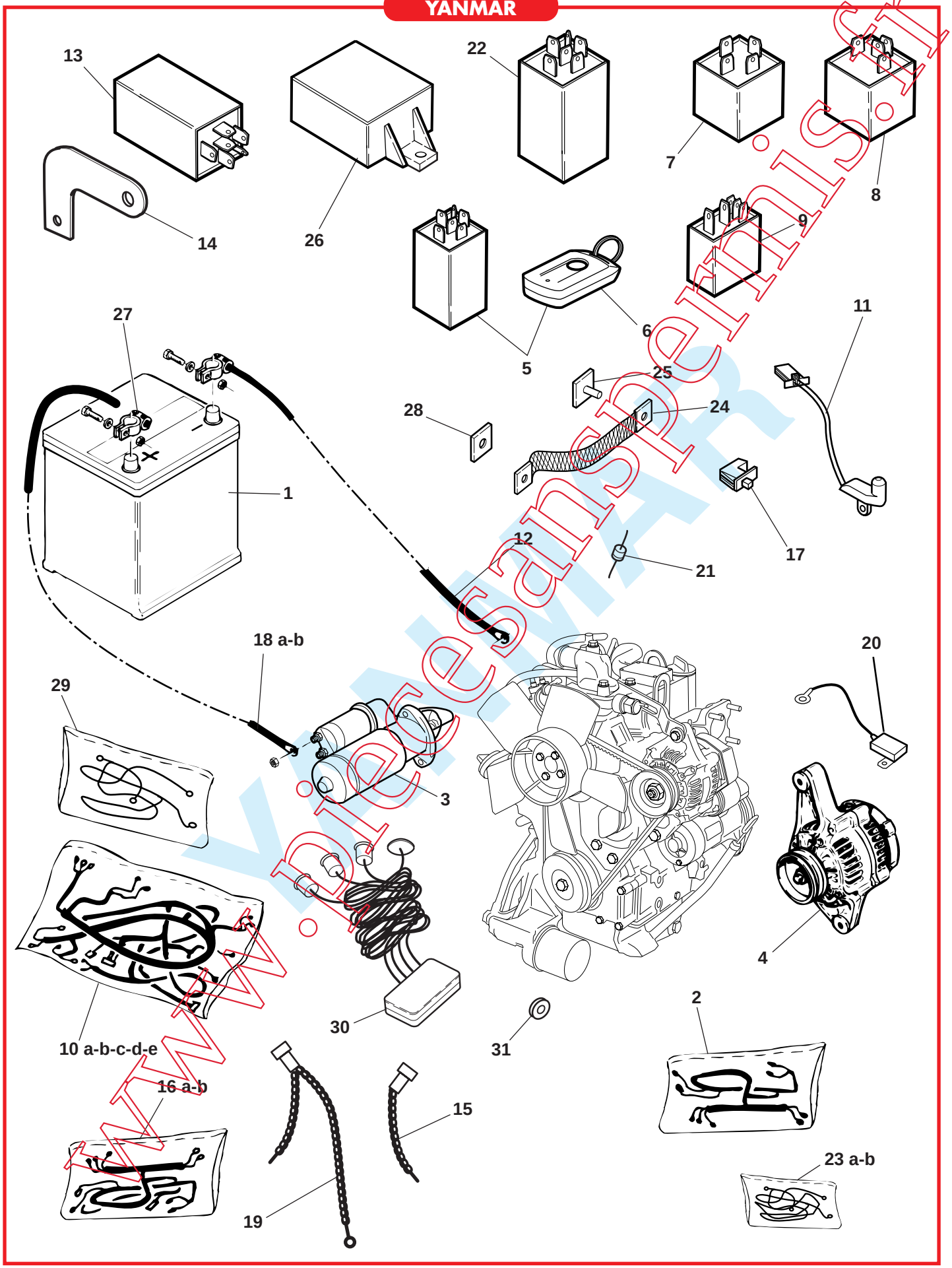

www.piecesanspermis.fr

CHASSIS COURT

ACCESSOIRES ELECTRIQUES / FAISCEAU
Electric accessories / Beam

MICROCAR

YANMAR

Rep	Désignation	*Designation*	Code	Info	Qté *Qty*
1	Batterie 40 AH / 360 A	*Battery 40 AH / 360 A*	1 000 200		1
2	Faisceau moteur	*Engine beam*	1 004 551		1
3	Démarreur	*Starter*	1 005 066		1
4	Alternateur ext.	*Ext. alternator*	1 005 075		1
5	Récepteur + télécommande	*Receiver + remote control*	1 003 954		1
6	Télécommande seule	*Remote control only*	1 004 077		1
7	Relais bougies préchauffage	*Preheating plug relay*	1 002 213		1
8	Centrale clignotante	*Blinking power unit*	0 675 229		1
9	Micro-relais 12 V	*Micro-relay 12 V*	1 002 212		4
10a	Faisceau principal Mill 2005	*Main beam*	1 003 868		1
10b	Faisceau principal air bag Mill 2005	*Main beam, air bag*	1 003 965		1
10c	Faisceau principal Mill 2006	*Main beam*	1 004 112		1
10d	Faisceau principal air bag Mill 2006	*Main beam, air bag*	1 004 110		1
10e	Faisceau principal Mill 2008	*2008 Main beam*	1 006 154		1
11	Sonde température ext.	*Ext. temperature probe*	1 002 061		1
12	Câble batterie négatif	*Negative battery cable*	1 002 304		1
13	Boîtier tempo 1 seconde	*Box tempo 1 sec.*	1 004 591		1
14	Patte boîtier tempo	*Lug (box tempo)*	1 004 654		1
15	Fil pression d'huile moteur	*Engine oil pressure cable*	1 004 552		1
16a	Faisceau de porte	*Door beam*	1 002 671		1
16b	Faisceau de porte éclaireur	*Lighting door beam*	1 006 127		1
17	Interrupteur portes	*Doors switch*	0 675 120		2
18a	Câble batterie positif	*Positive battery cable*	1 004 550		1
18b	Câble batterie positif Mill 2008	*2008 Positive battery cable*	1 005 466		1
19	Fil temp. eau + résistance	*Cable (water temp. + resistance)*	1 004 577		1
20	Antiparasites alternateur	*Alternator suppressor*	1 002 557		1
21	Diode (phare - essuie glace)	*Diode (light - wipers)*	1 002 912		1
22	Module descente vitre	*Window winder module*	1 002 801		2
23a	Faisceau plafonnier	*Ceiling lamp beam*	1 004 115		1
23b	Faisceau plafonnier Mill 2008	*2008 Ceiling lamp beam*	1 006 152		1
24	Tresse de masse	*Mass braid*	1 005 458	303	1
25	Bornier de masse	*Mass connection*	1 005 463	303	1
26	Module gestion moteur	*Engine control module*	1 005 371		1
27	Fixation cosse + batterie	*Battery positive sockel fixing*	1 004 481		1
28	Contre plaque bornier de masse	*Mass connection back stay*	1 005 644		1
29	Faisceau anti-brouillard	*Fog light beam*	1 005 200		1
30	Kit radar de recul	*Reserve radar kit*	1 003 273		1
31	Passe fil Ø20 radar de recul	*Wire pass Ø 20*	1 005 347		1

www.piecesdispermic.fr

ECHAPPEMENT - REFROIDISSEMENT MOTEUR
Exhaust - Engine cooling

LOMBARDINI

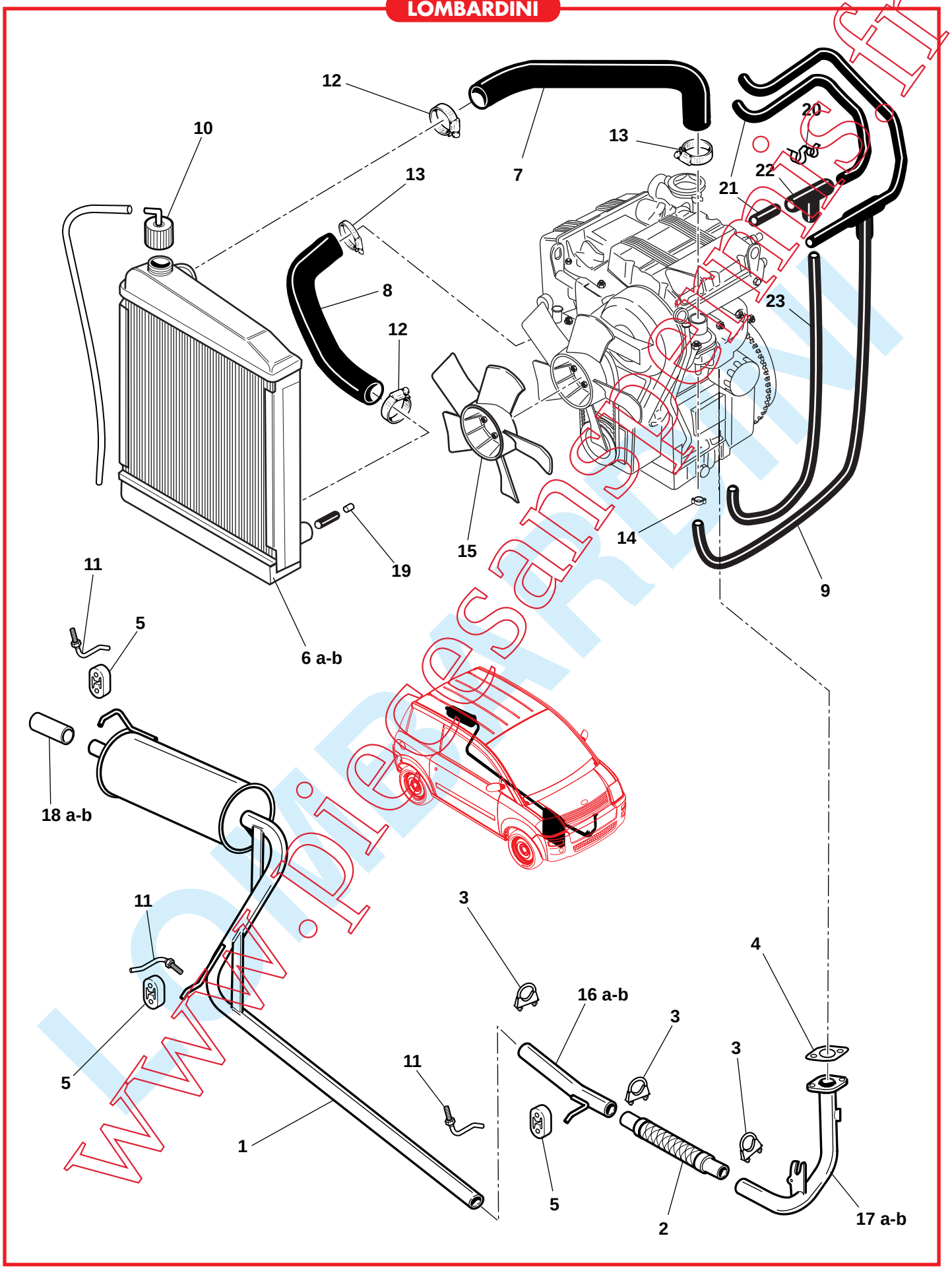

www.piecesanciennes.fr

CHASSIS COURT

ECHAPPEMENT - REFROIDISSEMENT MOTEUR
Exhaust - Engine cooling

MICROCAR

LOMBARDINI

Rep	Désignation	*Designation*	Code	Info	Qté *Qty*
1	Pot échappement AR	*Rear exhaust pipe*	1 001 570		1
2	Flexible échappement	*Flexible*	1 003 124		1
3	Collier échappement	*Exhaust collar*	1 002 253		2
4	Joint échappement	*Exhaust joint*	0 640 003		1
5	Silent bloc	*Rubber plug*	1 002 275		3
6a	Radiateur alu	*Alu radiator*	1 001 957	272	1
6b	Radiateur sans by-pass	*Radiator without by-pass*	1 003 415	272	1
7	Durite coudée (haute)	*(Upper) bent hose*	0 640 050		1
8	Durite coudée (basse)	*(Lower) bent hose*	0 640 049		1
9	Durite culasse chauffage + by-pass	*Bent hose*	1 004 074	295	1
10	Bouchon radiateur alu	*Alu radiator plug*	1 002 122		3
11	Support échappement	*Exhaust support*	1 002 102		2
12	Collier 20/32	*Collar 20/32*	0 655 124		2
13	Collier 25/46	*Collar 25/46*	0 655 125		2
14	Collier à clic 86/160	*Clic collar 86/160*	0 655 119		1
15	Ventilateur aspirant	*Exhauster*	1 000 674		1
16a	Tube échappement central	*central exhaust pipe*	1 003 136		1
16b	Tube échappement central bati-alu	*central exhaust pipe alu frame*	1 003 139		1
17a	Tube échappement AV	*Front exhaust pipe*	1 003 135		1
17b	Tube échappement AV bati-alu	*Front exhaust pipe alu frame*	1 003 138		1
18a	Sortie échappement chromé	*Exit, chrome-plated exhaust*	1 004 526		1
18b	Sortie échappement chromé mill 2008	*2008 Exit, chrome-plated exhaust*	1 006 934		1
19	Bouchon	*Radiateur cap*	1 003 343		1
20	Ecarteur de tube	*Tube spacer*	1 003 869		1
21	Durite chauffage sortie moteur	*Heating hose (out engine)*	1 002 174	295	1
22	Té de raccord bi-pass	*Bi-pass joint*	1 002 999	295	ml
23	Durite Ø 10	*Hose Ø 10*	1 000 680	295	

www.piecespdemic.fr

ECHAPPEMENT - REFROIDISSEMENT MOTEUR
Exhaust - Engine cooling

YANMAR

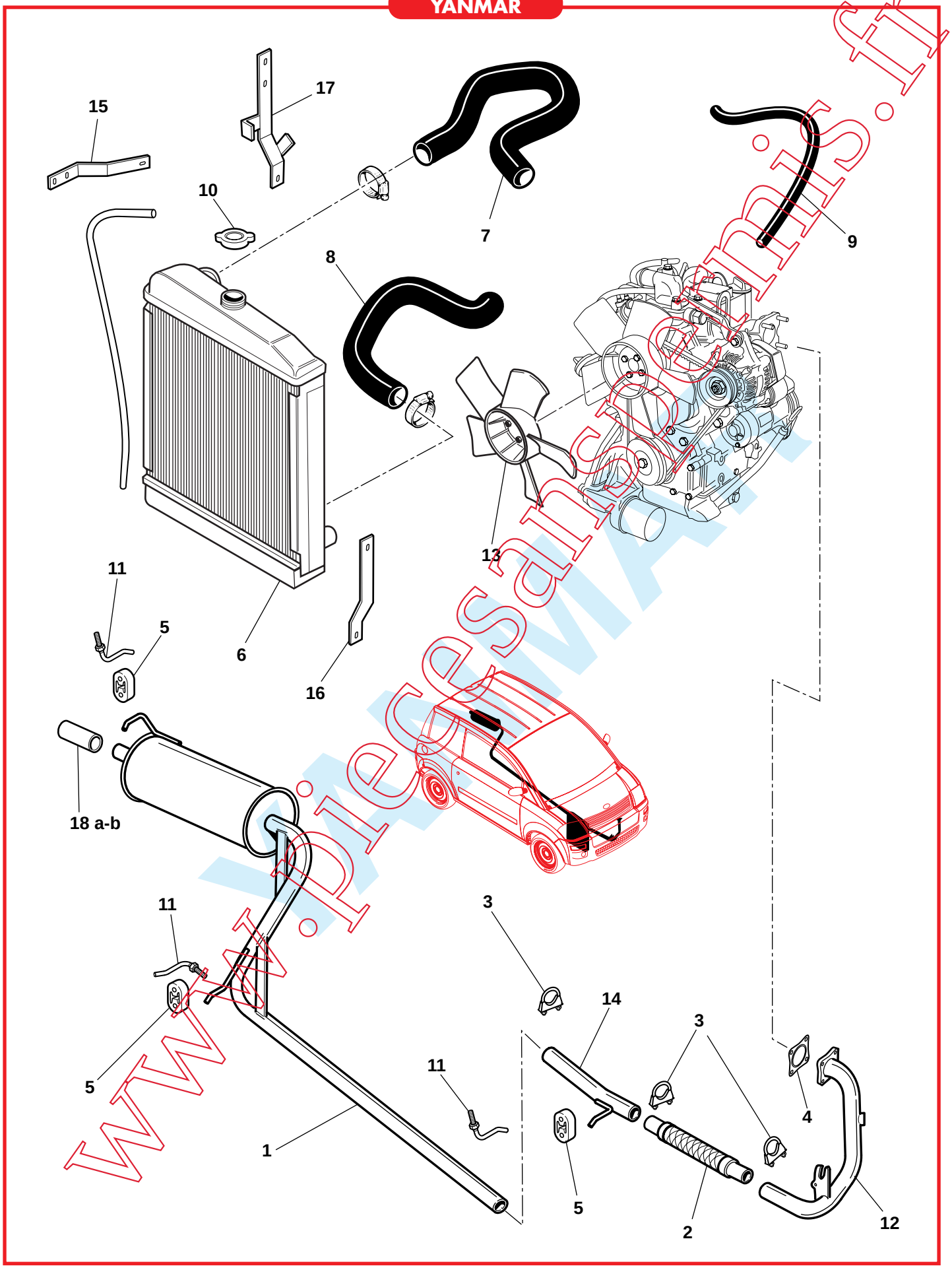

www.piecesanciennes.fr

CHASSIS COURT

ECHAPPEMENT - REFROIDISSEMENT MOTEUR
Exhaust - Engine cooling

MICROCAR

YANMAR

Rep	Désignation	*Designation*	Code	Info	Qté *Qty*
1	Pot échappement AR	*Rear exhaust pipe*	1 001 570		1
2	Flexible échappement	*Flexible*	1 003 124		1
3	Collier échappement	*Exhaust collar*	1 002 253		3
4	Joint échappement	*Exhaust joint*	1 005 004		1
5	Silent bloc	*Rubber plug*	1 002 275		3
6	Radiateur alu	*Alu radiator*	1 005 183		1
7	Durite coudée (haute)	*(Upper) bent hose*	1 004 412		1
8	Durite coudée (basse)	*(Lower) bent hose*	1 004 413		1
9	Durite culasse chauffage	*Heating bent hose*	1 004430		1
10	Bouchon radiateur alu	*Alu radiator plug*	1 007 425		1
11	Support échappement	*Exhaust support*	1 002 102		3
12	Tube échappement AV	*Front exhaust pipe*	1 004 408		1
13	Helice aspirante	*Aspiring propeller*	1 006 652		1
14	Tube échappement central	*Central exhaust pipe*	1 004 409		1
15	Fixation AR haut radiateur	*Rear fxing (upper radiator)*	1 004 527		1
16	Fixation AV radiateur	*Radiator front fixing*	1 004 528		1
17	Fixation AR bas radiateur	*Rear fixing (low radiator)*	1 004 529		1
18a	Sortie échappement chromé	*Exit, chrome-plated exhaust*	1 004 526		1
18b	Sortie échappement chromé mill 2008	*2008 Exit, chrome-plated exhaust*	1 006 934		1

www.piecesanspermis.fr

CHAUFFAGE VENTILATION
Heating - Ventilation

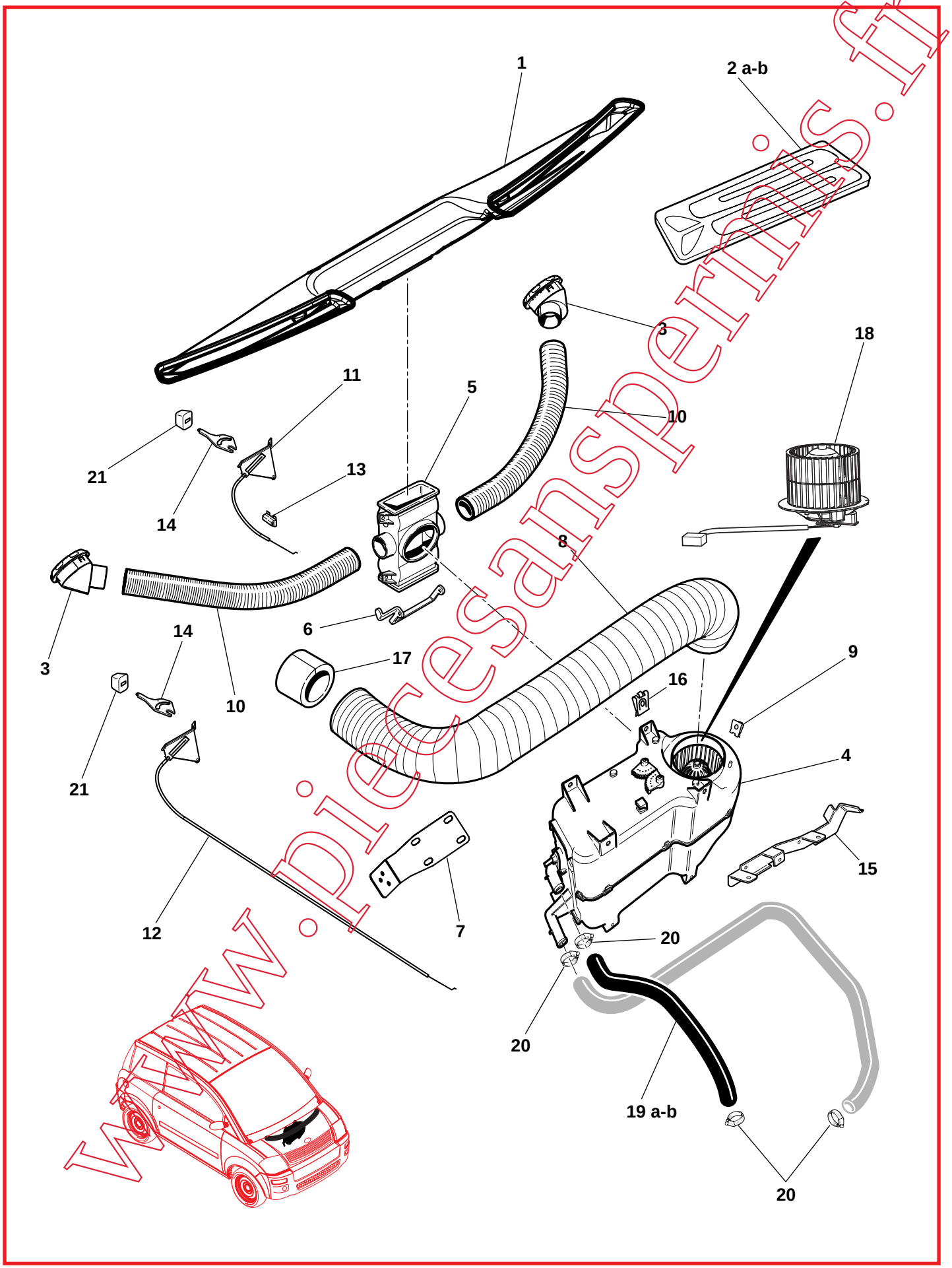

www.piecesanspermis.fr

CHAUFFAGE VENTILATION
Heating - Ventilation

Rep	Désignation	*Designation*	Code	Info	Qté *Qty*
1	Diffuseur d'air	*Air diffuser*	1 001 522		1
2a	Mousse diffuseur d'air	*Foam, air diffuser*	1 001 525		1
2b	Mousse diffuseur d'air Mill. 2006	*Foam, air diffuser 2006*	1 004 156		1
3	Aérateur	*Ventilator*	1 000 799		2
4	Ventilateur de chauffage	*Heating ventilator*	1 001 987		1
5	Boîtier diffuseur	*Diffuser box*	1 002 675		1
6	Commande volet chauffage pied	*Foot heating control*	1 002 352		1
7	Support gaine admission air	*Air inlet duct support*	1 002 419		1
8	Gaine admission air chauffage	*Heating air inlet duct*	1 002 260		1
9	Agrafe fixe gaine chauffage	*Heating duct fixing*	1 002 520		3
10	Gaine chauffage	*Heating duct*	1 002 360		2
11	Commande chauffage pied	*Foot heating control*	1 002 258		1
12	Commande air chaud-froid	*Hot-cold air control*	1 002 259		1
13	Serre-câble	*Cable clip*	0 664 657		1
14	Levier commande chauffage	*Heating control lever*	0 663 638		2
15	Patte de maintien faisceau	*Beam fixing lug*	1 005 212		1
16	Ecrou pince	*Clip nut*	1 002 832		1
17	Mousse réduction air	*Air reduction foam*	1 002 895		1
18	Moteur ventilateur	*Ventilator motor*	1 002 816		1
19a	Durite retour chauffage LOMBARDINI	*LOMBARDINI Heating return hose*	1 002 173		1
19b	Durite retour chauffage YANMAR	*YANMAR Heating return hose*	1 004 417		1
20	Collier 16/25	*Collar 16/25*	0 655 122		4
21	Bouton commande chauffage	*Heating control switch*	0 660 393		2

www.piecesmspermis.fr

ESSUIE-GLACE / LAVE-GLACE

Windscreen wiper / Windscreen

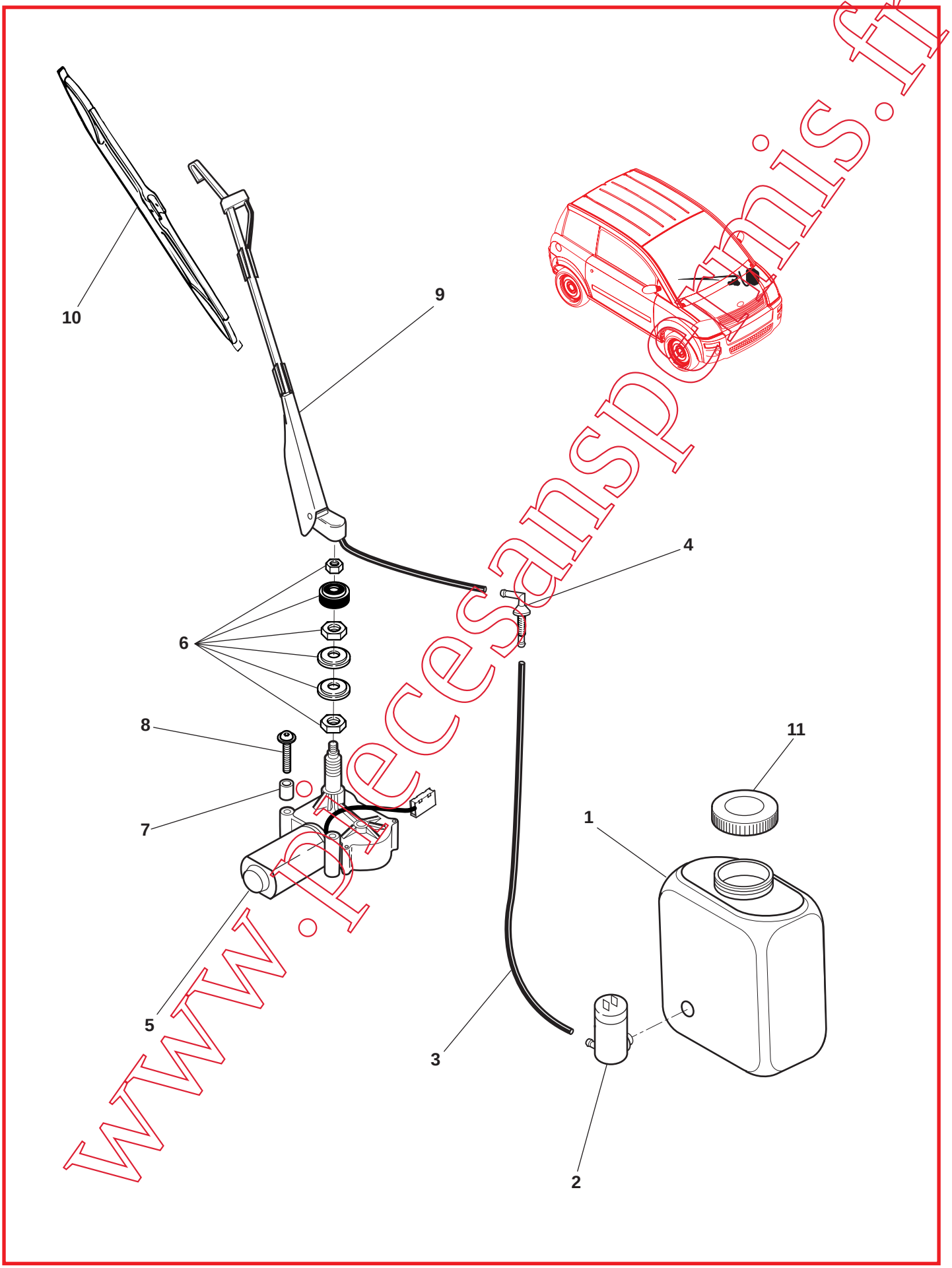

www.piecesanspermis.fr

CHASSIS COURT

ESSUIE-GLACE / LAVE-GLACE

Windscreen wiper / Windscreen

MICROCAR

Rep	Désignation	*Designation*	Code	Info	Qté *Qty*
1	Bocal lave-glace	*Windscreen tank*	1 002 726		1
2	Moteur lave-glace	*Windscreen motor*	1 002 676		1
3	Tuyau PVC 3,5 x 5,5	*Tube*	0 659 391		ml
4	Passe cloison	*Junction*	1 002 199		1
5	Moteur essuie-glace	*Windscreen wiper motor*	1 000 684		1
6	Kit visserie	*Screw kit*	1 002 280		1
7	Entretoise essuie-glace	*Windscreen wiper spacer*	0 661 494		1
8	Vis fix essuie-glace	*Windscreen wiper fixing screw*	1 002 382		1
9	Bras essuie-glace avant	*Front windscreen wiper arm*	1 002 106		1
10	Balai essuie-glace avant	*Front windscreen wiper blade*	1 004 305		1
11	Bouchon bocal lave-glace	*Windscreen tank plug*	1 002 780		1

www.piecesanspermis.fr

VARIATEUR 1ère version

1st version Variator

LOMBARDINI

1ère VERSION

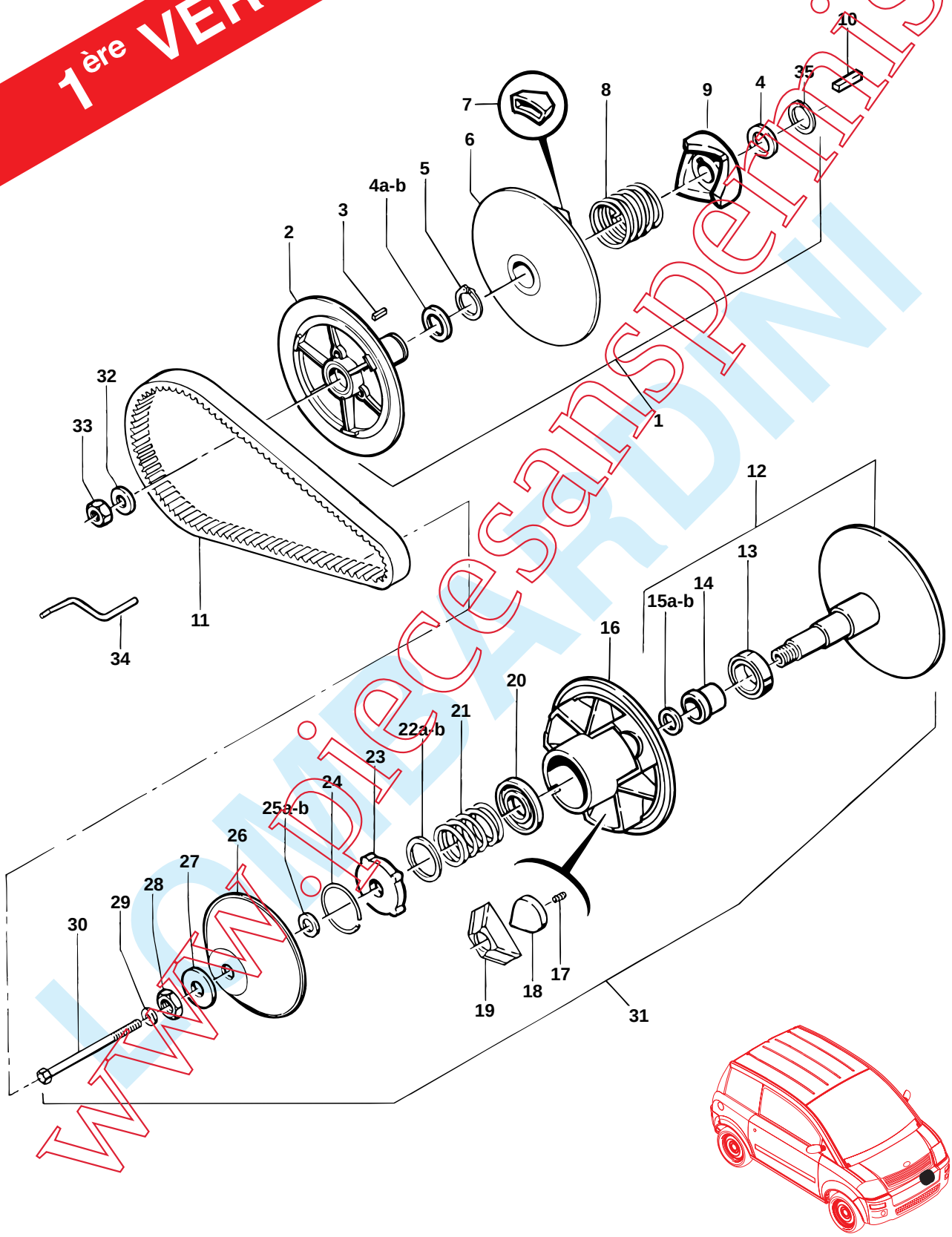

www.piecesanspermis.fr
LOMBARDINI

CHASSIS COURT

VARIATEUR 1ère version
1st version Variator

MICROCAR

LOMBARDINI

Rep	Désignation	*Designation*	Code	Info	Qté *Qty*
1	Poulie réceptrice Bi (gris)	*Receiving pulley Bi (grey)*	1 000 213		1
2	Demi-poulie fixe	*Fixed half-pulley*	0 782 388		1
3	Clavette	*Key*	0 782 601		1
4a	Rond. ajust. ressort (1,2mm)	*Washer*	0 780 352		-
4b	Rond. ajust. ressort (0,6mm)	*Washer*	0 780 357		-
5	Circlips	*Circlips*	0 782 560		1
6	Demi poulie mobile Rec.	*Half-pulley*	1 000 214		1
7	Sabot nylon creux	*Hollow nylon skid*	0 782 391		3
8	Ressort de torsion (gris)	*Torsion spring (grey)*	1 000 186		1
9	Came fixe 30°	*Fixed cam*	0 782 600		1
10	Clavette 4,76 x 4,76 x 36	*Key*	0 655 706		1
11	Courroie N3 crantée 1 côté	*Belt*	0 782 082		1
12	Demi poulie fixe (M20 x 1,5)	*Fixed half-pulley*	0 782 083		1
13	Roulement	*Bearing*	0 782 593		1
14	Entretoise Mod. AB	*Spacer*	0 782 401		1
15a	Cale de courroie ép. 0,6mm	*Belt block*	0 782 373		-
15b	Cale de courroie ép. 1,2mm	*Belt block*	0 782 374		-
16	Demi poulie mobile Mot.	*Half-pulley*	0 782 375		1
17	Ressort anti-bruit	*Soundproof spring*	0 782 376		3
18	Masselotte 190 g	*Cap*	1 000 659		3
19	Bloc rouge (lot de 3)	*Red block*	0 782 378		1
20	Palier inférieur Mod. AB	*Lower bearing*	0 782 403		1
21	Ressort motrice gris	*Grey driving spring*	1 000 660		1
22a	Rond. ajust ressort (0,6mm)	*Washer*	0 780 357		-
22b	Rond. ajust ressort (1,2mm)	*Washer*	0 780 352		-
23	Coussinet supérieur	*Upper bush*	0 782 382		1
24	Circlips	*Circlips*	0 782 383		1
25a	Cale de débrayage ép. 1,2	*Disengaging block*	0 782 116		-
25b	Cale de débrayage ép. 0,6	*Disengaging block*	0 782 118		-
26	Cloche Ø 20	*Bell*	0 782 087		1
27	Rondelle Ø 20	*Washer*	0 782 085		1
28	Ecrou Ø 20	*Nut*	0 782 084		1
29	Rondelle de blocage	*Blocking washer*	0 782 385		1
30	Vis de fixation	*Screw*	0 782 384		1
31	Poulie motrice Bi (190 g)	*Driving pulley*	1 000 215		1
32	Rondelle contact Ø 12	*Washer*	0 661 840		1
33	Ecrou N.S. MH12	*Nut*	0 076 950		1
34	Patte retenue courroie	*Belt guard lug*	0 669 516		1
35	Circlips	*Circlips*	1 000 216		1

www.piecesansperm.fr

VARIATEUR 2ème version

2nd version Variator

LOMBARDINI

2ème VERSION

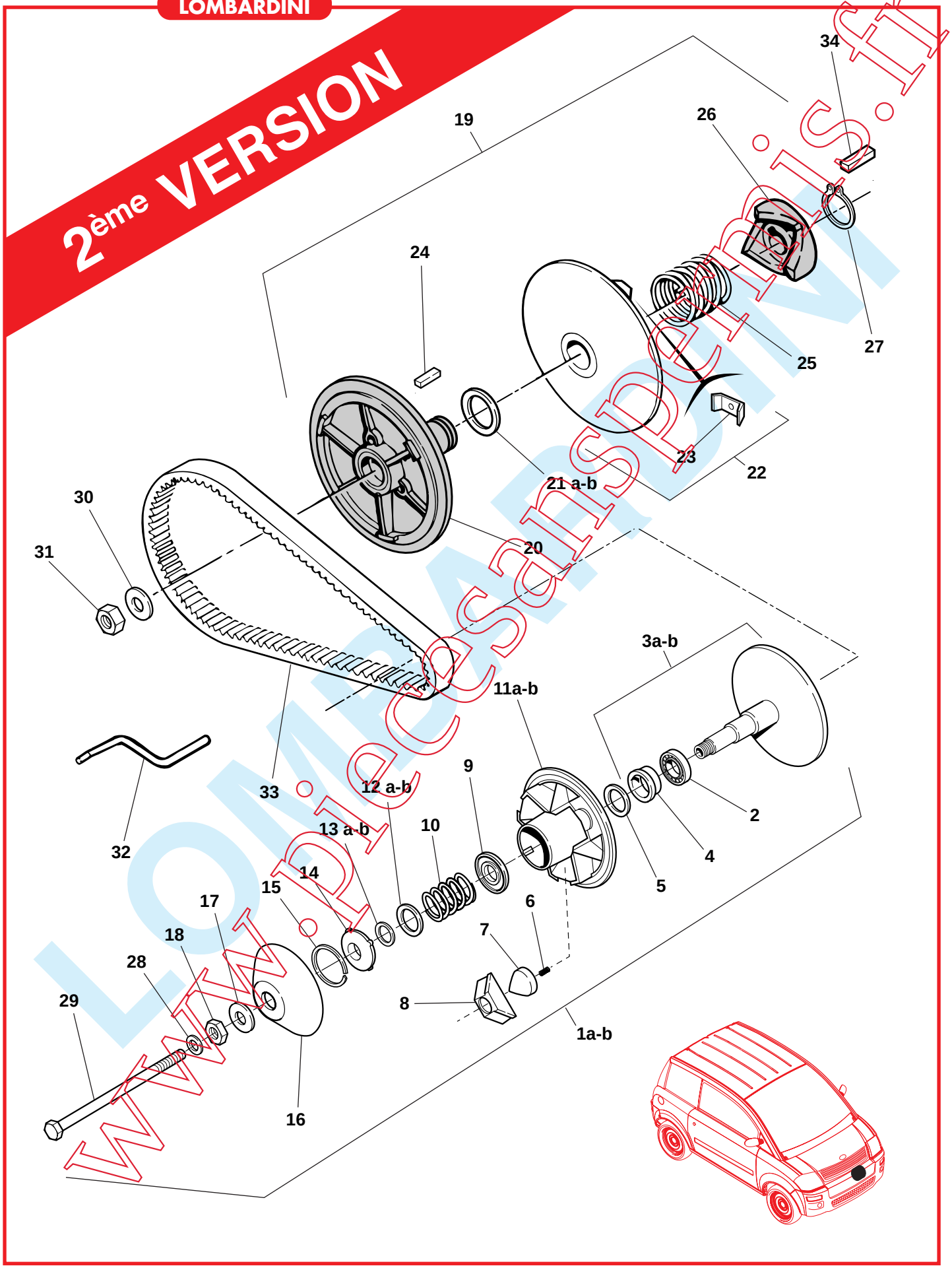

www.piecesanspermis.fr
LOMBARDINI

CHASSIS COURT

VARIATEUR 2ème version
2nd version Variator

MICROCAR

LOMBARDINI

Rep	Désignation	*Designation*	Code	Info	Qté *Qty*
1a	Poulie motrice	*Driving pulley*	1 002 561	298	1
1b	Poulie motrice P50 pneu 70	*Driving pulley P50 tyre 70*	1 004 739	298	1
2	Roulement de débrayage	*Disengaging bearing*	1 002 562		1
3a	Flasque fixe	*Flange*	1 002 563	298	1
3b	Flasque fixe P50 pneu 70	*Flange P50 tyre 70*	1 004 740	298	1
4	Bague (PA)	*Ring (PA)*	1 002 564		1
5	Rondelle de bague	*Ring washer*	1 002 565		1
6	Lot de 10 ressorts anti-bruit	*Kit of 10 soundproof spring*	0 782 376		/
7	Masselotte 190 g	*Cap*	1 000 659		3
8	Bloc rouge (lot de 3)	*Red block (kit of 3)*	0 782 378		1
9	Coussinet inférieur	*Lower bush*	1 002 567		1
10	Ressort débrayage V2	*V2 clutch spring*	1 003 606		1
11a	Flasque coulissante	*Sliding flange*	1 002 566	298	1
11b	Flasque coulissante P50 pneu 70	*Sliding flange P50 tyre 70*	1 003 386	298	1
12a	Cale ajust. ressort 0,6 mm	*Block*	0 780 357		/
12b	Cale ajust. ressort 1,2 mm	*Block*	0 780 352		/
13a	Cale courroie 1 mm	*Belt block 1 mm*	1 002 568		/
13b	Cale courroie 0,5 mm	*Belt block 0,5 mm*	1 002 570		/
14	Coussinet supérieur	*Upper bush*	1 002 578		1
15	Circlips	*Circlips*	0 782 383		1
16	Cloche Ø 20	*Bell Ø 20*	0 782 087		1
17	Rondelle Ø 20	*Washer Ø 20*	0 782 085		1
18	Ecrou Ø 20	*Nut Ø 20*	0 782 084		1
19	Poulie réceptrice	*Receiving pulley*	1 002 579		1
20	Flasque fixe	*Flange*	1 002 580		1
21a	Rond ajust. ressort 1,2 mm	*Washer*	0 780 352		/
21b	Ronde ajust ressort 0,6 mm	*Washer*	0 780 357		/
22	Flasque coulissante	*Sliding flange*	1 002 581		1
23	Patin de came	*Cam pad*	1 002 584		3
24	Clavette	*Key*	0 782 601		1
25	Ressort réceptrice gris	*Grey receiving spring*	1 000 186		1
26	Came	*Cam*	1 002 583		1
27	Circlips	*Circlips*	1 000 216		1
28	Rondelle Grower M10	*M10 Grower washer*	0 782 385		1
29	Vis fixation M10 x 150	*M 10 x 150 screw*	0 782 384		1
30	Rond contact Ø 12	*Washer Ø 12*	0 661 840		1
31	Ecrou polystop Ø 12	*Polystop nut Ø 12*	0 076 950		1
32	Patte courroie	*Belt lug*	1 002 093		1
33	Courroie N3 crantée 1 côté	*N3 steel belt*	0 782 082		1
34	Clavette 4,16 x 4	*Key*	0 655 706		1

www.piecesdispermicro.fr

VARIATEUR
Variator

YANMAR

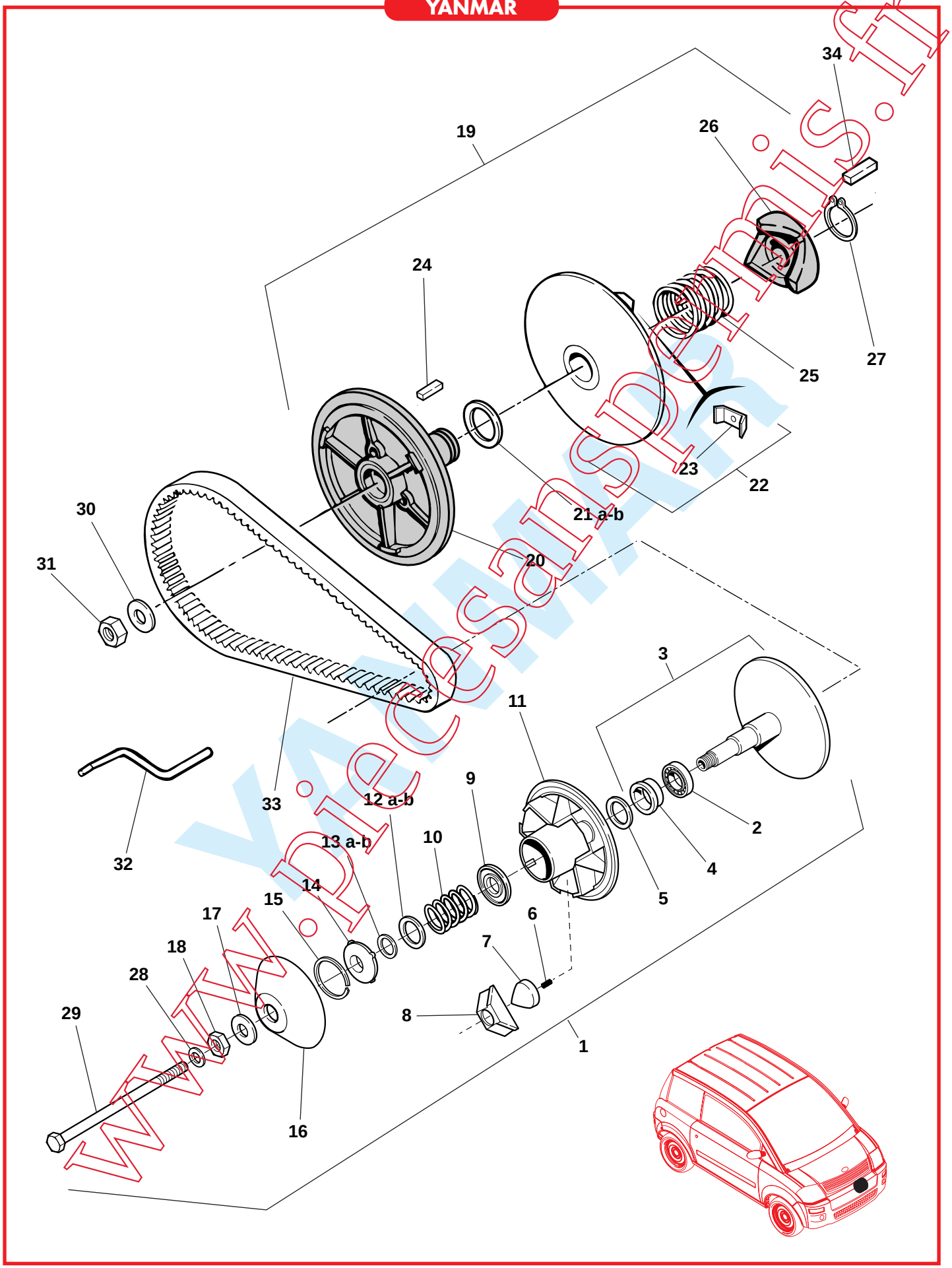

www.piecesanspermis.fr

CHASSIS COURT

VARIATEUR
Variator

MICROCAR

YANMAR

Rep	Désignation	*Designation*	Code	Info	Qté *Qty*
1	Poulie motrice (180 g)	*Driving pulley*	1 005 115		1
2	Roulement de débrayage	*Disengaging bearing*	1 002 562		1
3	Flasque fixe	*Flange*	1 005 116		1
4	Bague (PA)	*Ring (PA)*	1 002 564		1
5	Rondelle de bague	*Ring washer*	1 002 565		1
6	Lot de 10 ressorts anti-bruit	*Kit of 10 soundproof spring*	0 782 376		/
7	Masselotte (180 g)	*Cap*	1 005 117		3
8	Bloc rouge (lot de 3)	*Red block (kit of 3)*	0 782 378		1
9	Coussinet inférieur	*Lower bush*	1 002 567		1
10	Ressort débrayage	*Clutch spring*	1 005 118		1
11	Flasque coulissante	*Sliding flange*	1 003 386		1
12a	Cale ajust. ressort 0,6 mm	*Block*	0 780 357		/
12b	Cale ajust. ressort 1,2 mm	*Block*	0 780 352		/
13a	Cale courroie 1 mm	*Belt block 1 mm*	1 002 568		/
13b	Cale courroie 0,5 mm	*Belt block 0,5 mm*	1 002 570		/
14	Coussinet supérieur	*Upper bush*	1 002 578		1
15	Circlips	*Circlips*	0 782 383		1
16	Cloche Ø 20	*Bell Ø 20*	0 782 087		1
17	Rondelle Ø 20	*Washer Ø 20*	0 782 085		1
18	Ecrou Ø 20	*Nut Ø 20*	0 782 084		1
19	Poulie réceptrice	*Receiving pulley*	1 005 119		1
20	Flasque fixe	*Flange*	1 002 580		1
21a	Rond ajust. ressort 1,2 mm	*Washer*	0 780 352		/
21b	Ronde ajust ressort 0,6 mm	*Washer*	0 780 357		/
22	Flasque coulissante	*Sliding flange*	1 002 581		1
23	Patin de came	*Cam pad*	1 002 584		3
24	Clavette	*Key*	0 782 601		1
25	Ressort réceptrice gris	*Grey receiving spring*	1 000 186		1
26	Came	*Cam*	1 002 583		1
27	Circlips	*Circlips*	1 000 216		1
28	Rondelle Grower M10	*M10 Grower washer*	0 782 385		1
29	Vis fixation M10 x 150	*M 10 x 150 screw*	0 782 384		1
30	Rond contact Ø 12	*Washer Ø 12*	0 661 840		1
31	Ecrou polystop Ø 12	*Polystop nut Ø 12*	0 076 950		1
32	Patte courroie	*Belt lug*	1 002 093		1
33	Courroie variateur	*Variator belt*	1 004 541		1
34	Clavette 4,16 x 4	*Key*	0 655 706		1

www.piecesansperm.fr

ROUES ET MOYEUX
Wheels and hub

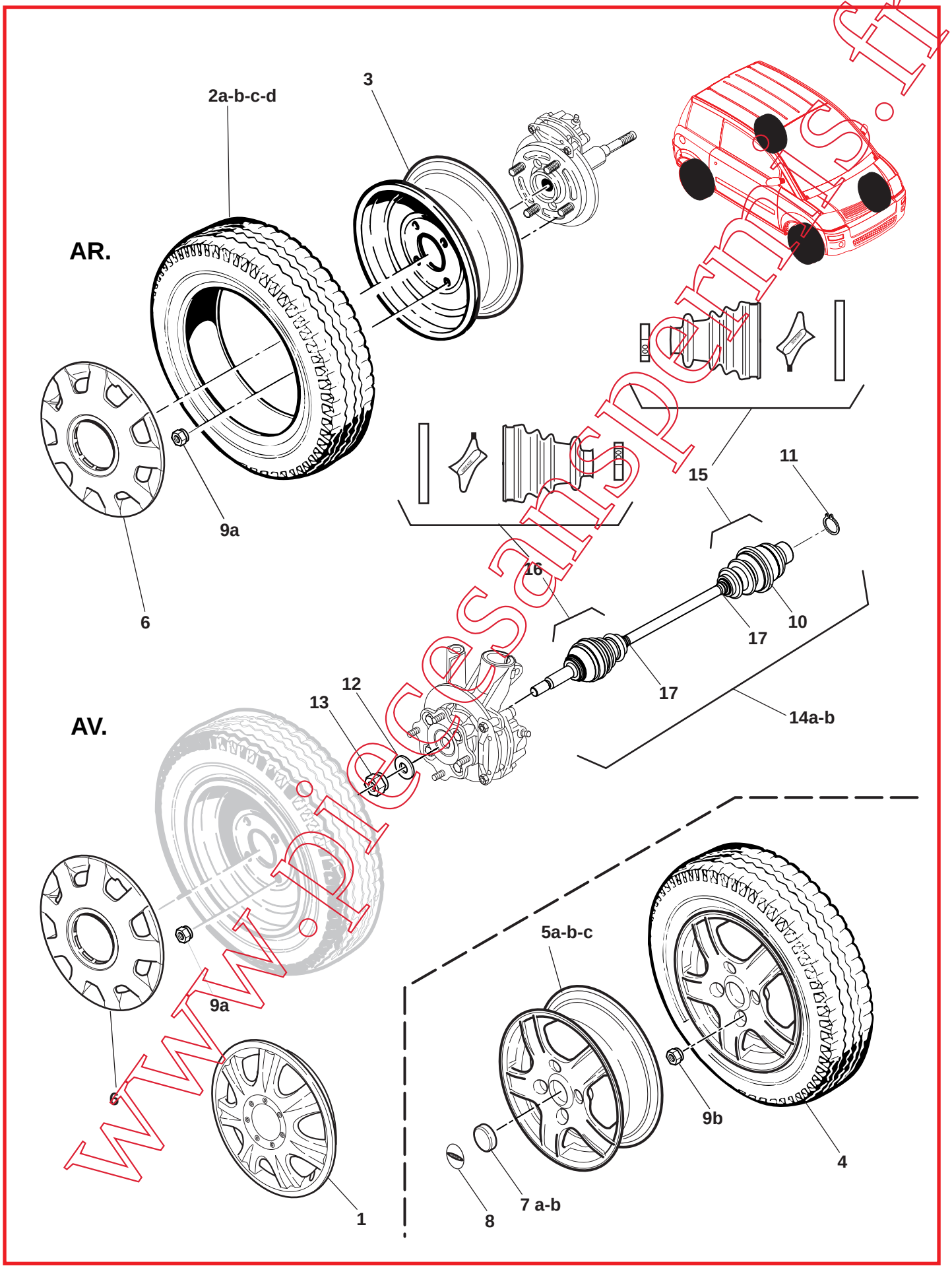

www.piecesanspermis.fr

CHASSIS COURT

ROUES ET MOYEUX
Wheels and hub

MICROCAR

Rep	Désignation	*Designation*	Code	Info	Qté *Qty*
1	Enjoliveur millésime 2005	*Hub-cap 2005*	1 003 683		4
2a	Pneu nu 145/60x13	*Tyre 145x60x13*	0 700 026	298	4
2b	Pneu neige 145/60x13	*Snow tyre 145x60x13*	1 001 527	298	/
2c	Pneu 145x70x13	*Tyre 145x70x13*	1 004 321	298	4
2d	Pneu neige 145/70x13	*Snow tyre 145x70x13*	1 005 094	298	/
3	Jante tôle 13”	*Steel rim 13”*	0 700 032		4
4	Roue complète alu 13” 5 branches	*Alu complete wheel 13”*	1 002 336	298	4
5a	Jante alu 13” 5 branches	*Alu rim 13”*	1 002 191		4
5b	Jante alu 8 branches	*Alu rim 8 branches*	1 002 862		4
5c	Jante alu 13” mill. 2006	*Alu rim 13” 2006*	1 004 319		4
6	Enjoliveur 13”	*Hub-cap 13”*	1 002 433		4
7a	Cabochon central jante alu	*Alu rim central plug*	1 000 653		4
7b	Cabochon jante alu + logo Mill. 2006	*2006 Rim plug + logo*	1 006 975		4
8	Logo central jante alu	*Alu rim central logo*	1 000 645		4
9a	Ecrou de roue tôle 13”	*Steel wheel nut*	0 655 261		16
9b	Ecrou borgne jante alu	*Alu rim blind nut*	0 655 259		16
10	Collier grand modèle côté boîte	*Collar big model gearbox side*	0 661 974		2
11	Circlips	*Circlips*	0 661 952		2
12	Rondelle Ø 16 x 30 x 3	*Washer Ø 16 x 30 x 3*	1 002 149		2
13	Ecrou frein M16 x 1,5	*Lock nut M16 x 1,5*	1 001 489		2
14a	Transmission coulissante D	*Right sliding transmission*	1 001 395		1
14b	Transmission coulissante G	*Left sliding transmission*	1 001 741		1
15	Kit soufflet côté boîte	*Bellow kit gearbox side*	0 779 051		1
16	Kit soufflet côté roue	*Bellow kit wheel side*	0 779 052		1
17	Collier petit modèle	*Collar small model*	0 661 973		4

www.piecesdemic.fr

PONT INVERSEUR
Changer bridge

LOMBARDINI

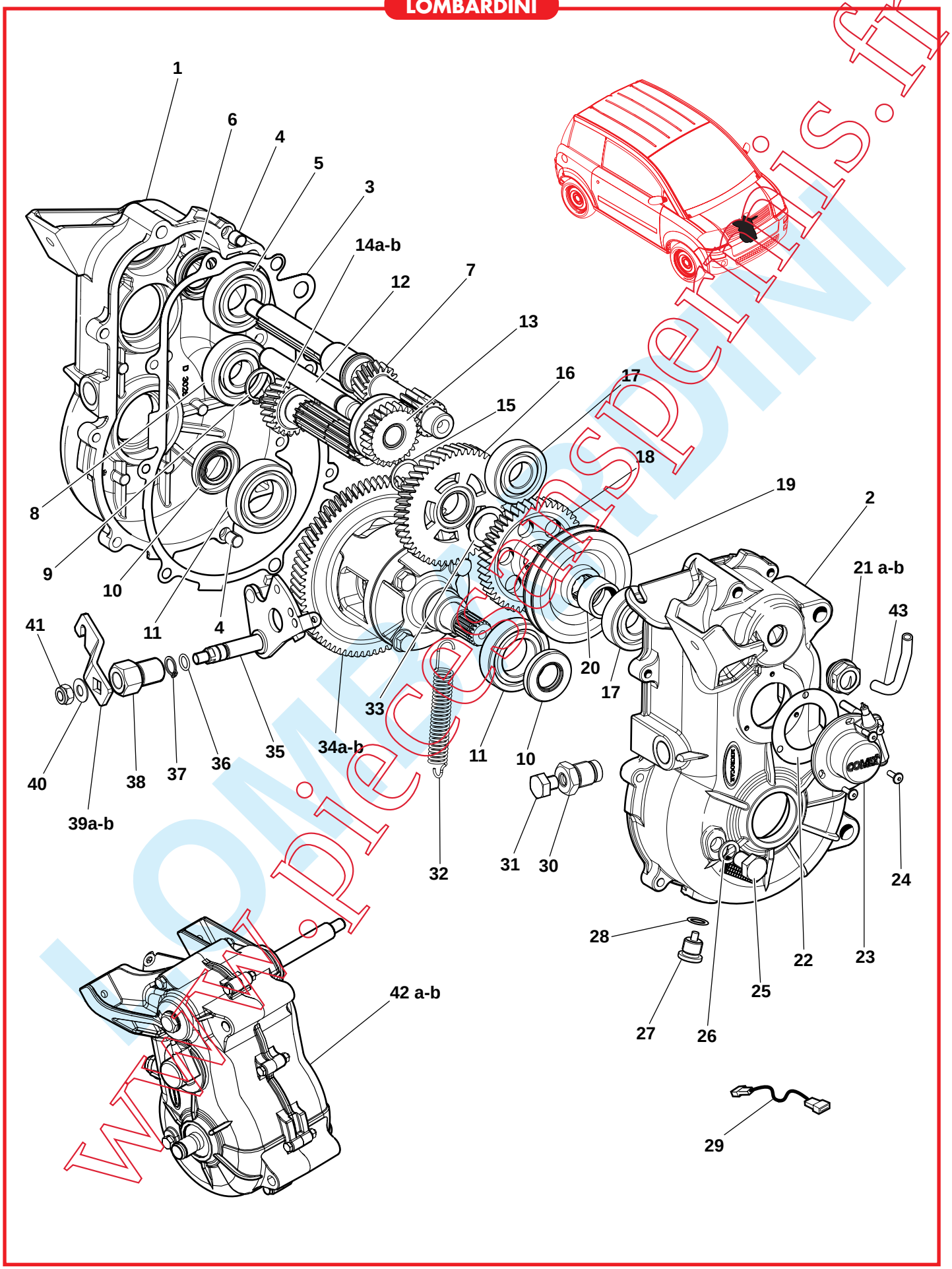

www.piecesmspdini.fr
LOMBARDINI

CHASSIS COURT

PONT INVERSEUR
Changer bridge

MICROCAR

LOMBARDINI

Rep	Désignation	*Designation*	Code	Info	Qté *Qty*
1	Carter G Pont	*Left case, Bridge*	1 002 704		1
2	Carter D Pont	*Right case, Bridge*	1 002 705		1
3	Joint carter Pont	*Case seal, Bridge*	1 002 706		1
4	Douille 10 x 10 x 0,9	*Bush*	0 782 922		1
5	Roulement à billes	*Ball bearing*	0 782 070		1
6	Anneau d'étanchéité	*Seal ring*	0 782 934		1
7	Arbre entrée mouv.	*Shaft*	1 005 128		1
8	Roulement arbre 2è réduction	*Shaft bearing*	1 000 616		1
9	Anneau élastique	*Spring ring*	0 782 061		1
10	Anneau d'étanchéité	*Seal ring*	0 782 973		2
11	Roulement à billes	*Ball bearing*	0 782 962		2
12	Arbre marche AR	*Rear motion shaft*	0 782 987		1
13	Engrenage marche AR mobile	*Moving rear motion gear*	0 782 058		1
14a	Arbre 2è réduction	*Shaft*	0 782 067	298	1
14b	Arbre 2è réduction pont 1/11 P50	*Shaft, bridge 1/11 P50*	1 004 799	298	1
15	Anneau élastique	*Spring ring*	0 782 979		1
16	Engrenage 1è réduction	*Gear*	0 782 063		1
17	Roulement à billes	*Ball bearing*	0 782 976		2
18	Engrenage marche AR fixe	*Fast rear motion gear*	0 782 985		1
19	Manchon d'accouplement	*Coupling sleeve*	0 782 982		1
20	Entretoise	*Spacer*	0 782 986		1
21a	Bouchon reniflard	*Breather plug*	1 002 708		1
21b	Bouchon reniflard / tube	*Breather plug / pipe*	1 003 454		1
22	Joint transmetteur	*Transmitter seal*	0 782 996		1
23	Transmetteur compteur digital	*Digital counter transmitter*	1 004 389	294	1
24	Vis M4 x 12	*M4 x 12 screw*	0 782 992		3
25	Vis de niveau 12 x 1,5	*Level screw*	1 002 710		1
26	Rondelle 12 x 18 x 1,5	*Washer*	1 002 711		1
27	Bouchon de vidange	*Drain plug*	1 002 712		1
28	Joint de bouchon de vidange	*Oil change seal*	1 002 893		1
29	Adaptateur transmetteur	*Adapter transmitter*	1 003 894	294	1
30	Vis creuse	*Hollow screw*	0 783 000		1
31	Vis TH 10 x 1,5	*TH 10 x 1,5 screw*	0 782 937		1
32	Ressort levier	*Lever spring*	1 002 713		1
33	Rondelle d'appui	*Bearing washer*	0 782 062		1
34a	Différentiel	*Differential*	0 782 545	298	1
34b	Différentiel pont 1/11 P50	*Differential, bridge 1/11 P50*	1 004 800	298	1
35	Groupe sélecteur de vitesse	*Speed selector group*	0 782 066		1
36	Joint torique	*Toroidal seal*	0 782 968		1
37	Anneau élastique	*Spring ring*	0 782 965		1
38	Guide sélecteur	*Selector guide*	0 782 055		1
39a	Levier sélecteur	*Selector lever*	1 002 714	293	1
39b	Levier sélecteur V2 P50	*Selector lever, V2 P50*	1 004 380	293	1
40	Rondelle sélecteur	*Selector washer*	0 782 057		1
41	Ecrou sélecteur	*Selector nut*	0 782 991		1
42a	Pont rapport 1/10	*Bridge 1/10*	1 003 856	293	1
42b	Pont rapport 1/11 P50	*Bridge 1/11 P50*	1 004 580	298	1
43	Tube de mise à l'air	*Air pipe*	1 003 447		1

www.piecesdispermis.fr

PONT INVERSEUR
Changer bridge

YANMAR

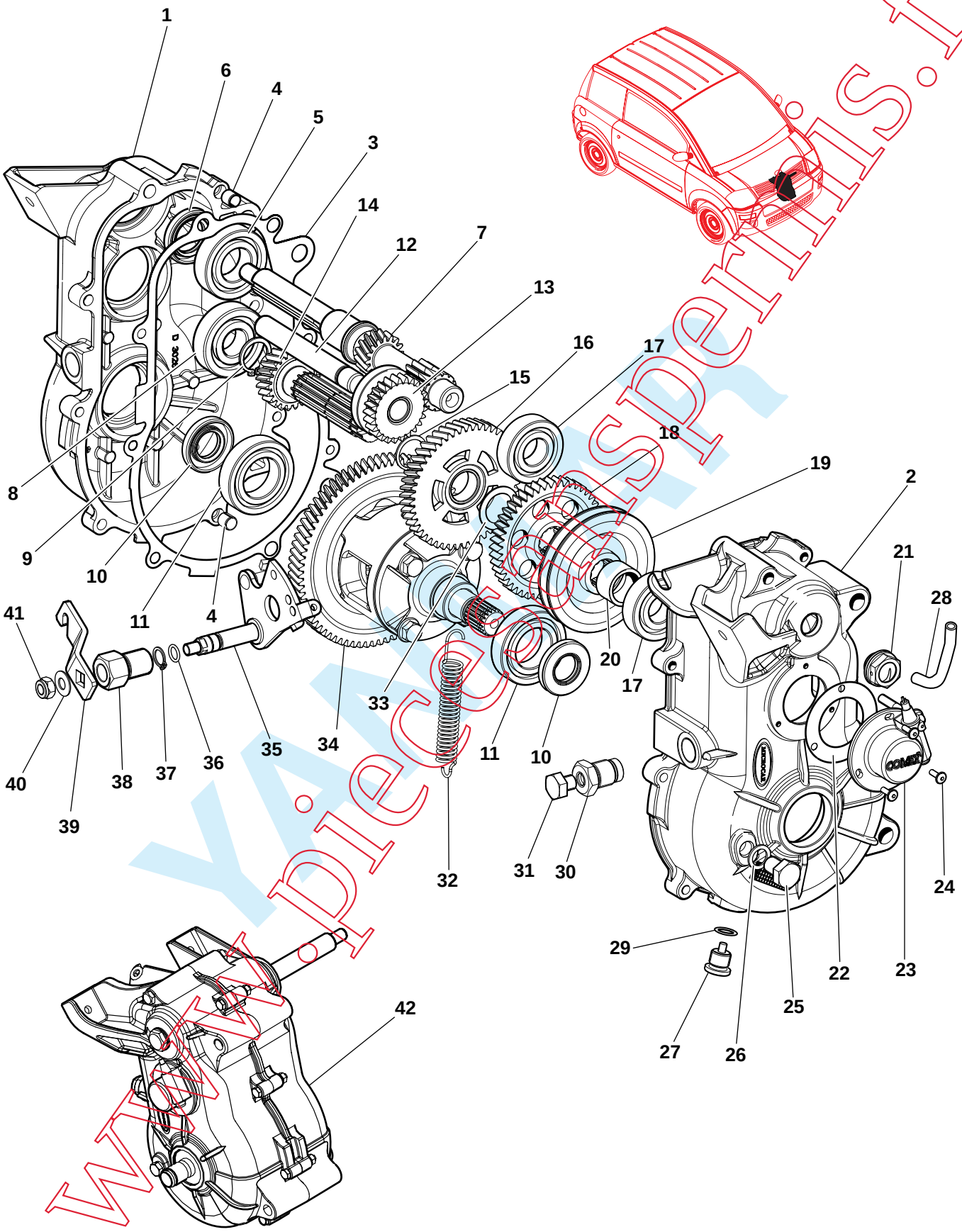

www.piecesmicrocar.fr

CHASSIS COURT

PONT INVERSEUR
Changer bridge

MICROCAR

YANMAR

Rep	Désignation	*Designation*	Code	Info	Qté *Qty*
1	Carter G Pont	*Left case, Bridge*	1 002 704		1
2	Carter D Pont	*Right case, Bridge*	1 002 705		1
3	Joint carter Pont	*Case seal, Bridge*	1 002 706		1
4	Douille 10 x 10 x 0,9	*Bush*	0 782 922		1
5	Roulement à rouleaux	*Ball bearing*	1 005 127		1
6	Anneau d'étanchéité	*Seal ring*	0 782 934		1
7	Arbre entrée + 5 mm	*Shaft*	1 005 128		1
8	Roulement arbre 2è réduction	*Shaft bearing*	0 782 070		1
9	Anneau élastique	*Spring ring*	1 005 130		1
10	Anneau d'étanchéité	*Seal ring*	0 782 973		2
11	Roulement à billes	*Ball bearing*	0 782 962		2
12	Arbre marche AR	*Rear motion shaft*	0 782 987		1
13	Engrenage marche AR mobile	*Moving rear motion gear*	0 782 058		1
14	Arbre 2è réduction	*Shaft*	1 005 129		1
15	Anneau élastique	*Spring ring*	1 005 130		1
16	Engrenage 1è réduction	*Gear*	1 005 131		1
17	Roulement à billes	*Ball bearing*	0 782 976		2
18	Engrenage marche AR fixe	*Fixed rear motion gear*	1 005 132		1
19	Manchon d'accouplement	*Coupling sleeve*	1 005 133		1
20	Entretoise	*Spacer*	0 782 986		1
21	Bouchon reniflard / tube	*Breather plug / pipe*	1 003 454		1
22	Joint transmetteur	*Transmitter seal*	0 782 996		1
23	Transmetteur compteur digital	*Digital counter transmitter*	1 004 389		1
24	Vis M4 x 12	*M4 x 12 screw*	0 782 992		3
25	Vis de niveau 12 x 1,5	*Level screw*	1 002 710		1
26	Rondelle 12 x 18 x 1,5	*Washer*	1 002 711		1
27	Bouchon de vidange	*Drain plug*	1 002 712		1
28	Tube de mise à l'air	*Air pipe*	1 003 447		1
29	Joint de bouchon de vidange	*Oil change seal*	1 002 893		1
30	Vis creuse	*Hollow screw*	0 783 000		1
31	Vis TH 10 x 1,5	*TH 10 x 1,5 screw*	0 782 937		1
32	Ressort levier	*Lever spring*	1 002 713		1
33	Rondelle d'appui	*Bearing washer*	1 005 134		1
34	Différentiel	*Differential*	1 004 800		1
35	Groupe sélecteur de vitesse	*Speed selector group*	0 782 066		1
36	Joint torique	*Toroidal seal*	0 782 968		1
37	Anneau élastique	*Spring ring*	0 782 965		1
38	Guide sélecteur	*Selector guide*	0 782 055		1
39	Levier sélecteur	*Selector lever*	1 004 380		1
40	Rondelle sélecteur	*Selector washer*	0 782 057		1
41	Ecrou sélecteur	*Selector nut*	0 782 991		1
42	Pont rapport 1/11	*Bridge 1/11*	1 004 580		1

www.piecesdispermis.fr

COMMANDE PONT INVERSEUR

Changer bridge control

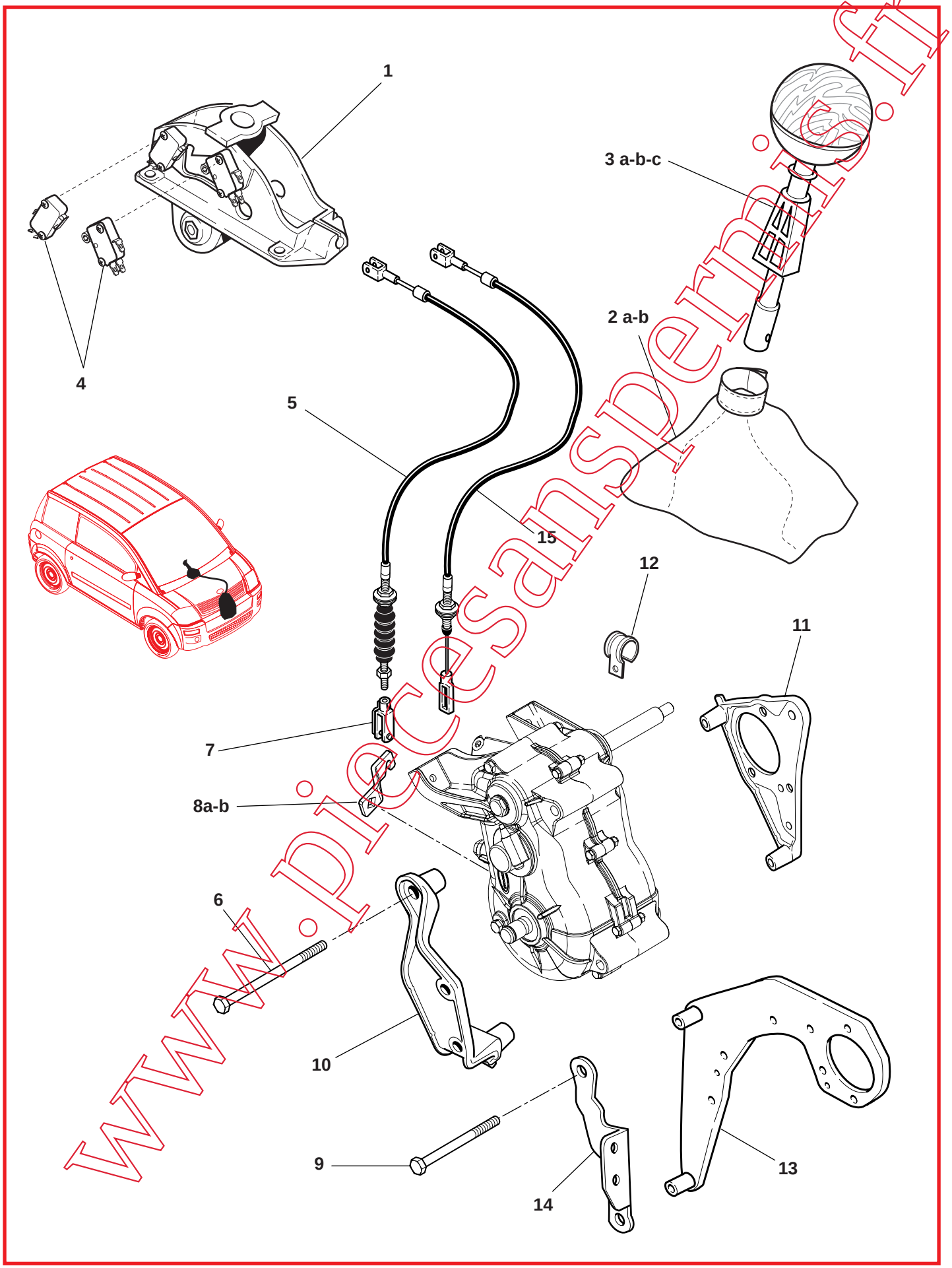

www.piecesanspermis.fr

CHASSIS COURT

COMMANDE PONT INVERSEUR
Changer bridge control

MICROCAR

Rep	Désignation	*Designation*	Code	Info	Qté *Qty*
1	Embase levier commande inverseur	*Reversing control lever base*	1 005 139		1
2a	Soufflet levier inverseur	*Reversing lever bellow*	1 002 491		1
2b	Soufflet levier inverseur Mill. 2006	*Reversing lever bellow 2006*	1 004 480		1
3a	Pommeau + levier	*Knob + lever*	1 002 489		1
3b	Pommeau bois + levier	*Wood Knob + lever*	1 004 273		1
3c	Pommeau alu + levier	*Alu Knob + lever*	1 004 303		1
4	Contact levier inverseur	*Reversing lever switch*	1 002 493		2
5	Câble complet 0,80 m	*Cable*	1 002 490	293	1
6	Vis 12 x 170 LOMBARDINI	*12 x 170 screw Lombardini*	1 002 197		2
7	Verrou câble inverseur	*Reversing cable lock*	1 002 773	293	1
8a	Levier sélecteur	*Selector lever*	1 002 714	293	1
8b	Levier sélecteur V2	*V2 Selector lever*	1 004 380	293	1
9	Vis TH 12x130 YANMAR	*12 x 130 screw Yanmar*	1 004 623		2
10	Support pont D LOMBARDINI	*Right changer bridge support*	1 001 589		1
11	Support pont G LOMBARDINI	*Left changer bridge support*	1 001 588		1
12	Bride ouverte	*Flange*	1 003 870	294	1
13	Support démarreur YANMAR	*Yanmar starter support*	1 004 778		1
14	Support moteur central D YANMAR	*Yanmar right engine support*	1 004 418		1
15	Câble complet V2	*V2 cable*	1 004 381	293	1

www.piecesanpermis.fr

BERCEAU MOTEUR

Engine frame

LOMBARDINI

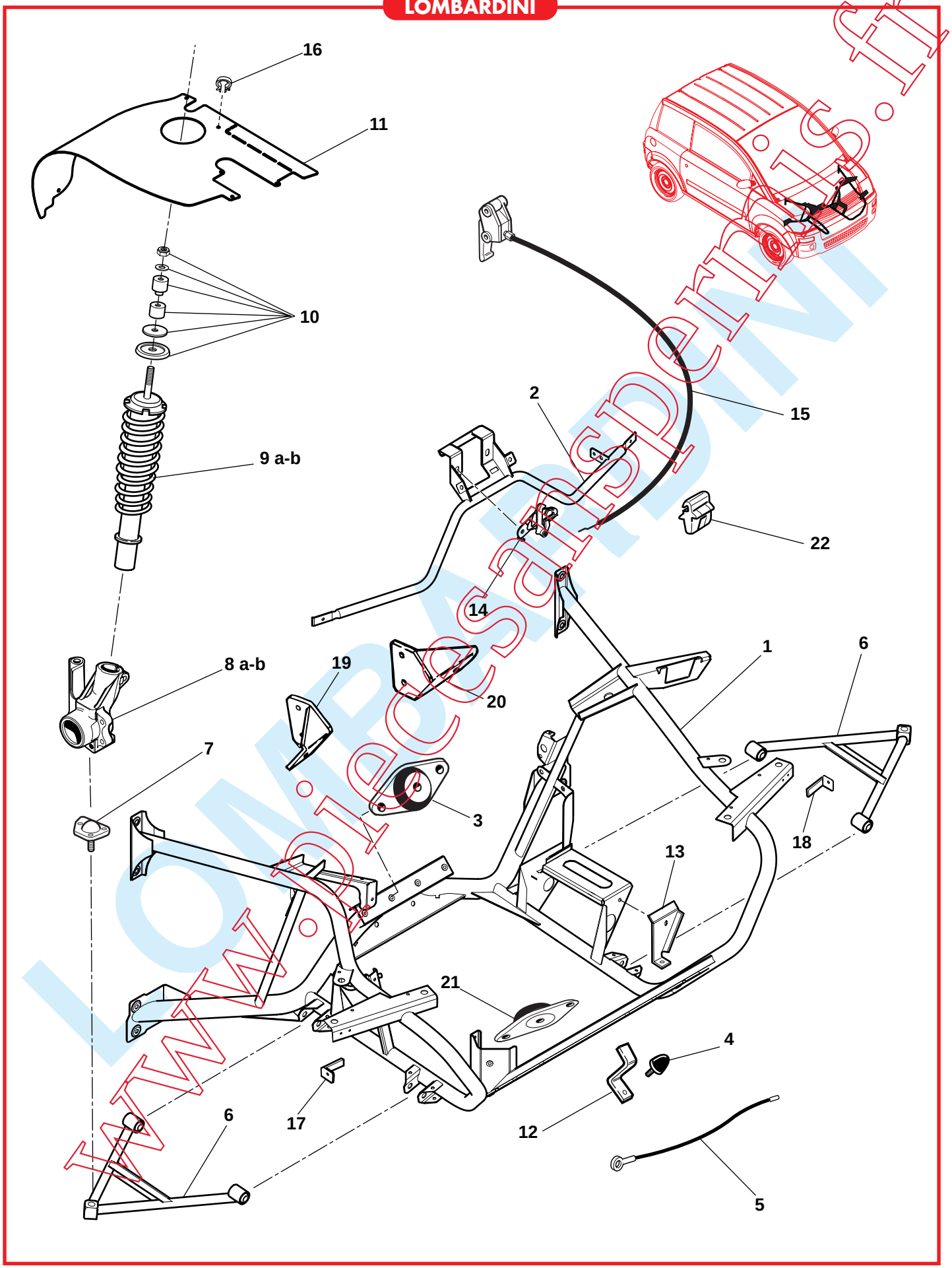

www.piecesarlspdm.fr
LOMBARDINI

CHASSIS COURT

BERCEAU MOTEUR
Engine frame

MICROCAR

LOMBARDINI

Rep	Désignation	*Designation*	Code	Info	Qté *Qty*
1	Bati moteur	*Engine frame*	1 000 581		1
2	Traverse AV bati moteur	*Front beam*	1 002 733		1
3	Support moteur caout.	*Rubber engine support*	1 002 362		2
4	Butée conique	*Conical thrust*	0 659 577		1
5	Câble retenue moteur	*Cable*	1 002 300		1
6	Triangle AV	*Front triangle*	1 001 391		2
7	Rotule suspension	*Suspension ball joint*	1 000 530		2
8a	Kit sup moyeu AVG + roul. + anneau	*Left front hub support kit*	1 002 654		1
8b	Kit sup moyeu AVD + roul. + anneau	*Right front hub support kit*	1 002 647		1
9a	Amortisseur AV	*Front absorber*	1 001 394	277	2
9b	Amortisseur AV + 20 mm	*Front absorber + 20 mm*	1 003 108	277	2
10	Kit fix tête amortisseur AV	*Front absorber head fixing kit*	0 779 008		2
11	Pare boue AV	*Front mudguard*	1 002 009		2
12	Patte butée anti-couple	*Stop lug*	1 002 301		1
13	Fix batterie V2	*V2 Battery fixing*	1 002 670	279	1
14	Serrure capot	*Bonnet lock*	1 002 236		1
15	Tirette capot	*Bonnet control*	1 002 368		1
16	Clips Ø 6,5 faisceau	*Clips*	1 002 351		2
17	Patte pare-choc sup. D	*Lug, right upper bumper*	1 002 715		1
18	Patte pare-choc sup. G	*Lug, left upper bumper*	1 002 716		1
19	Support moteur avant D alu	*Alu right front engine support*	1 000 154		1
20	Support moteur avant G alu	*Alu left front engine support*	1 000 155		1
21	Support moteur caout. 45 Sh	*Rubber engine support 45 Sh*	1 000 557		2
22	Serre gaine	*Duct clamp*	0 664 657		1

www.piecesansperm.com

BERCEAU MOTEUR
Engine frame

YANMAR

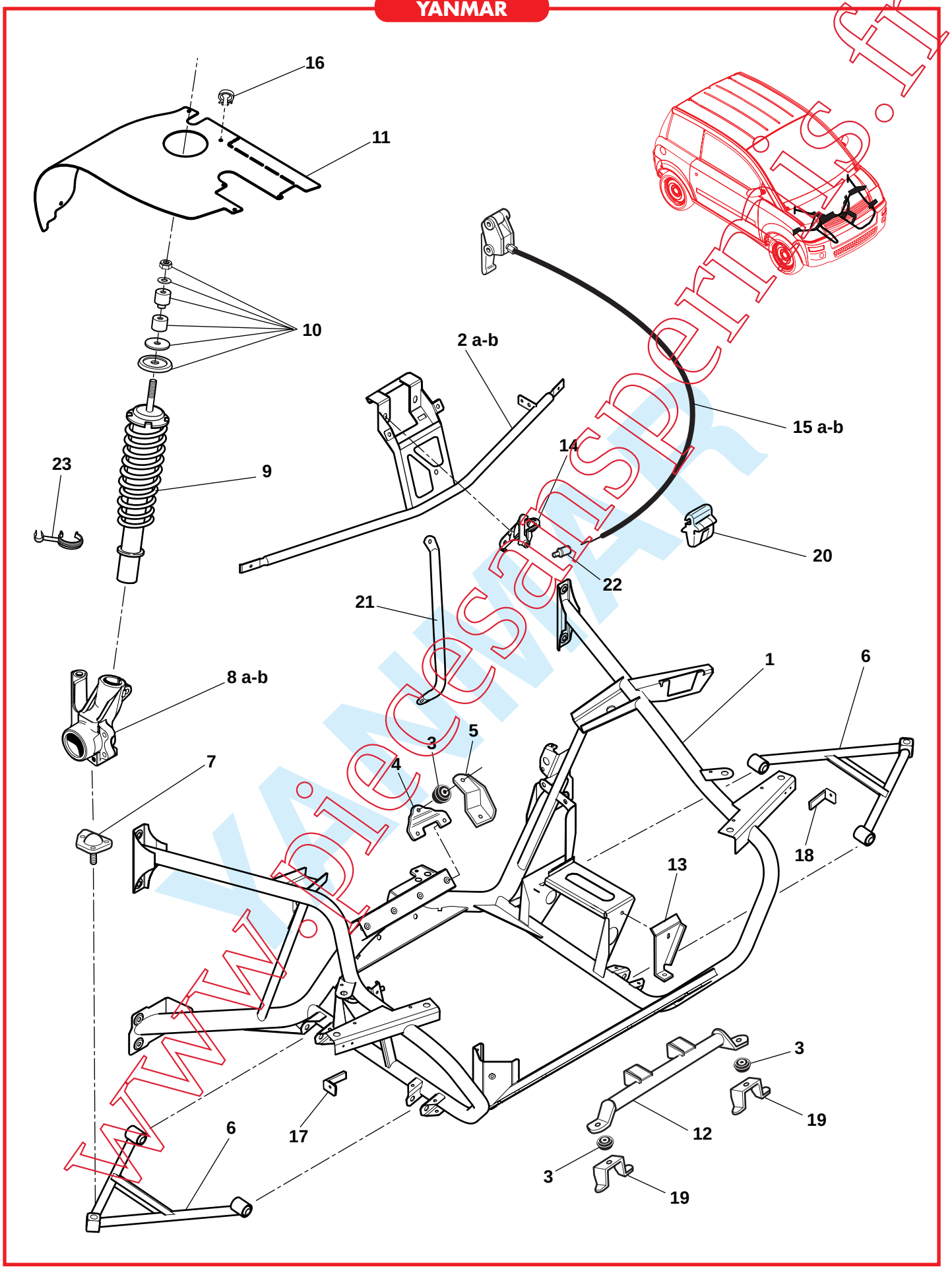

www.piecesanspermis.fr
YAMAHA

CHASSIS COURT

BERCEAU MOTEUR
Engine frame

MICROCAR

YANMAR

Rep	Désignation	*Designation*	Code	Info	Qté *Qty*
1	Bati moteur	*Engine frame*	1 004 609		1
2a	Traverse Avant bati moteur	*Front beam*	1 002 733	301	1
2b	Traverse Avant bati moteur Yn	*Yn front beam*	1 005 205	301	1
3	Support moteur caout 50 sh.	*Rubber engine support*	1 004 516		3
4	Support moteur AR inférieur	*Support (lower rear engine)*	1 004 548		1
5	Support moteur AR supérieur	*Support (upper rear engine)*	1 004 549		1
6	Triangle Avant	*Front triangle*	1 001 391		2
7	Rotule suspension	*Suspension ball joint*	1 000 530		2
8a	Kit sup moyeu AVG + roul. + anneau	*Left front hub support kit*	1 002 654		1
8b	Kit sup moyeu AVD + roul. + anneau	*Right front hub support kit*	1 002 647		1
9	Amortisseur avant + 20 mm	*Front absorber + 20 mm*	1 003 108		2
10	Kit fix tête amortisseur AV	*Front absorber head fixing kit*	0 779 008		2
11	Pare boue AV	*Front mudguard*	1 002 009		2
12	Traverse supérieur moteur	*Engine upper rail*	1 004 547		1
13	Fix batterie V2	*V2 Battery fixing*	1 002 670		1
14	Serrure capot	*Bonnet lock*	1 002 236		1
15a	Tirette capot	*Bonnet control*	1 002 368	301	1
15b	Tirette capot air bag	*Air bag bonnet control*	1 003 236	301	1
16	Clips Ø 6,5 faisceau	*Clips Ø 6,5 beam*	1 002 351		2
17	Patte pare-choc sup. D	*Lug, right upper bumper*	1 002 715		1
18	Patte pare-choc sup. G	*Lug, left upper bumper*	1 002 716		1
19	Support moteur AV	*Front engine support*	1 004 415		2
20	Serre gaine	*Duct clamp*	0 664 657		1
21	Tube renfort	*Reinforcing tube*	1 005 217	301	1
22	Embout de gaine	*Duct end*	1 003 257	301	1
23	Ecarteur de tube	*Tube spacer*	1 005 855		2

www.piecesdemo.fr

BERCEAU MOTEUR ALU

Alu engine frame

LOMBARDINI

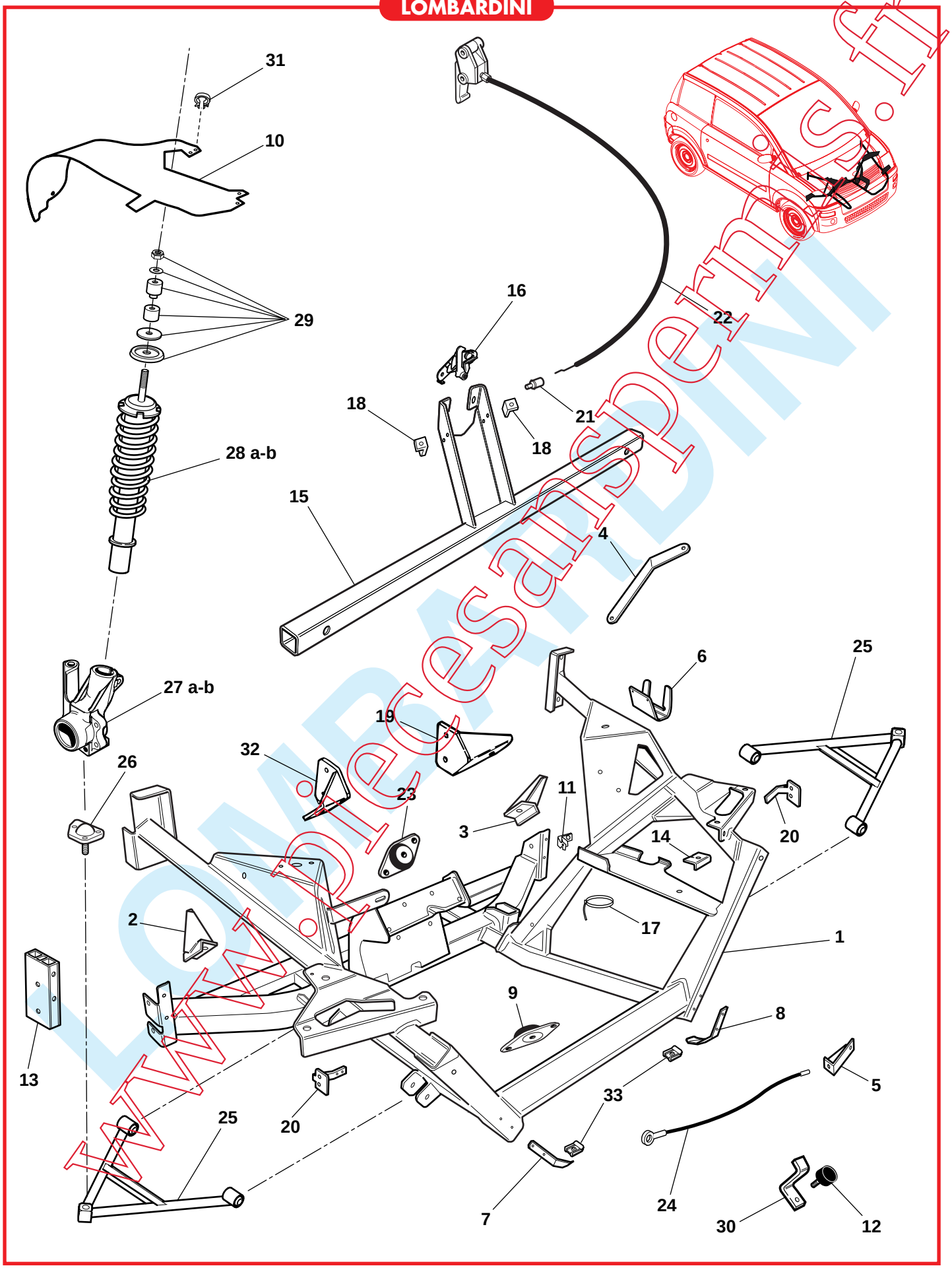

www.piecesapidini.fr

CHASSIS COURT

BERCEAU MOTEUR ALU
Alu engine frame

MICROCAR

LOMBARDINI

Rep	Désignation	*Designation*	Code	Info	Qté *Qty*
1	Bati moteur alu	*Alu engine frame*	1 002 371		1
2	Butée droite biellette direction	*Steering link right thrust*	1 003 239		1
3	Butée gauche biellette direction	*Steering link left thrust*	1 003 240		1
4	Patte support insono	*Insono support lug*	1 003 258		1
5	Patte cable retenue moteur	*Engine cable lug*	1 003 165		1
6	Support bidon lave glace	*Wind screen washer holder support*	1 003 040		1
7	Patte pare choc avant droit	*Right bumper lug*	1 002 984		1
8	Patte pare choc avant gauche	*Left bumper lug*	1 002 985		1
9	Support moteur caoutchouc 45 SH	*Rubber engine support 45 SH*	1 000 557		2
10	Pare boue AV	*Front mudguard*	1 002 975		2
11	Agrafe support filtre carburant	*Clips*	1 002 377		1
12	Butée caouctchouc Ø40	*Rubber shock absorber Ø40*	1 000 639		1
13	Insert renfort pied avant	*Reinforcement tube*	1 002 998		2
14	Bride batterie	*Battery flange*	1 003 081		1
15	Traverse avant	*Front cross frame*	1 002 997		1
16	Serrure capot	*Bonnet lock*	1 003 376		1
17	Collier fixation filtre gasoil	*Gasoil filter fixing collar*	1 003 272		1
18	Equerre maintien insono	*Angle*	1 003 373		1
19	Support moteur AV G Alu	*Engine support*	1 000 155		1
20	Patte fixation pare choc	*Bumper lug*	1 002 986		2
21	Embout gaine	*Sheath end*	1 003 257		1
22	Tirette capot air bag	*Air bag cover control*	1 003 236		1
23	Support moteur caoutchouc	*Rubber engine support*	1 002 362		2
24	Cable retenue moteur	*Cable*	1 002 300		1
25	Triangle avant	*Fronte triangle*	1 001 391		2
26	Rotule suspension	*Suspension ball joint*	1 000 530		2
27a	Kit sup moyeu AV G + roul. + anneau	*Left front h ub support kit*	1 002 654		1
27b	Kit sup moyeu AV D + roul. + anneau	*Right front h ub support kit*	1 002 647		1
28a	Amortisseur AV	*Front absorber*	1 001 394	277	2
28b	Amortisseur AV + 20 mm	*Front absorber + 20 mm*	1 003 108	277	2
29	Kit fix tête amortisseur AV	*Front absorber head fixing kit*	0 779 008		2
30	Patte butée anti couple	*Stop lug*	1 002 301		1
31	Clips Ø 6,5 faisceau	*Clips*	1 002 351		2
32	Support moteur AV D Alu	*Alu front right engine support*	1 000 154		1
33	Clips Prestole	*Prestole kit*	1 002 378		2

www.piecesdemic.fr

TRAIN ARRIERE / FREIN A MAIN

Rear axle / Hand brake

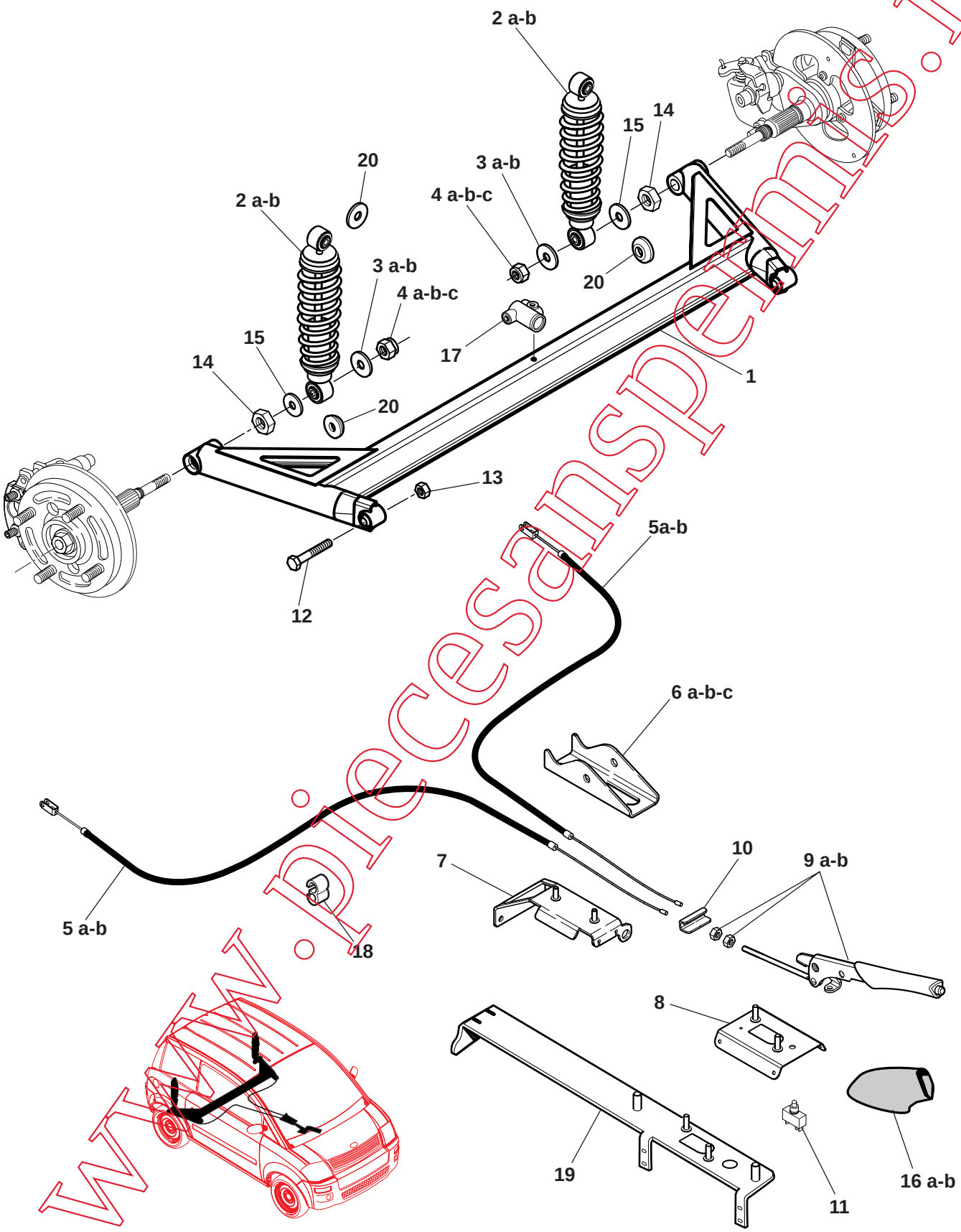

www.piecesanspermis.fr

CHASSIS COURT

TRAIN ARRIERE / FREIN A MAIN
Rear axle / Hand brake

MICROCAR

Rep	Désignation	*Designation*	Code	Info	Qté *Qty*
1	Train arrière	*Rear axle*	1 001 640		1
2a	Amortisseur AR + 20 mm	*Rear absorber + 20 mm*	1 003 107	300	2
2b	Amortisseur AR + 20 mm Ø 12	*Rear absorber + 20 mm Ø 12*	1 004 611	300	2
3a	Rondelle Ø 10,5 x 40 x 2	*Washer Ø 10,5 x 40 x 2*	1 001 074	300	2
3b	Rondelle (arbre Ø 12)	*Washer (shaft Ø 12)*	0 661 810	300	2
4a	Ecrou Polystop Ø 10	*Polystop nut Ø 10*	0 076 943	300	2
4b	Ecrou M12 x 150	*Nut M12 x 150*	1 005 586	300	2
4c	Ecrou M12 x 175	*Nut M12 x 175*	1 005 515	300	2
5a	Câble frein à main	*Hand brake cable*	1 003 409		2
5b	Câble frein à main Mill. 2006	*Hand brake cable 2006*	1 004 198		2
6a	Support fouet ceinture	*Belt support*	1 002 203		1
6b	Support fouet ceinture Mill. 2006	*Belt support 2006*	1 004 166		1
6c	Support fouet ceinture Mill. 2008	*Belt support 2008*	1 005 527		1
7	C/plaque ancrage ceinture	*Belt inking plate*	1 002 554		1
8	C/plaque fix frein à main	*Hand brake fixing plate*	1 002 350		1
9a	Levier frein à main	*Hand brake lever*	0 660 976		1
9b	Levier frein à main Mill. 2006	*Hand brake lever 2006*	1 004 173		1
10	Palonnier de frein à main	*Hand brake cross bar*	0 660 975		1
11	Contact frein à main	*Hand brake contact*	0 675 227		1
12	Vis TH 12 x 70	*TH 12 x 70 screw*	1 002 366		2
13	Ecrou Polystop Ø 12	*Polystop nut Ø 12*	0 076 950		2
14	C/écrou M16 x 1,5	*M16 x 1,5 lock nut*	0 658 172		2
15	Rondelle 16 x 30 x 3	*Washer*	0 655 586		2
16a	Soufflet frein à main	*Hand brake bellow*	1 002 289		1
16b	Soufflet frein à main Mill. 2006	*Hand brake bellow 2006*	1 004 292		1
17	Té de frein AR	*Rear brake te*	1 001 575		1
18	Agrafe Ø 5 tôle ép. 0,8	*Clip Ø 5 sheet 0,8*	0 655 220		/
19	C/plaque ancrage ceinture Mill 2006	*Belt inking plate 2006*	1 004 165		1
20	Rondelle spéciale	*Special washer*	1 005 516	300	2

www.piecesdiperm.fr

MOYEU DE FREIN AVANT

Front brake hub

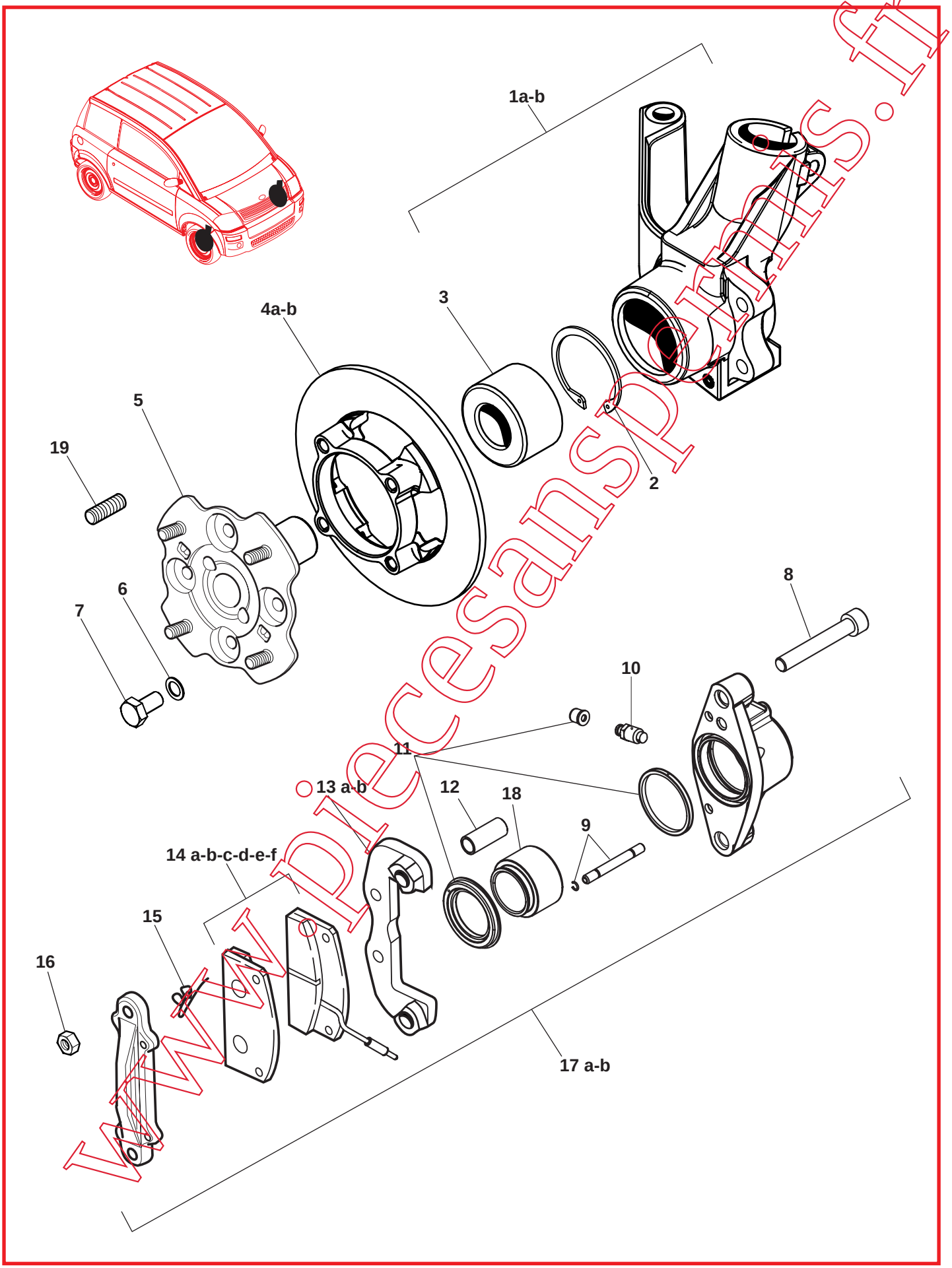

www.piecesansportes.fr

CHASSIS COURT

MOYEU DE FREIN AVANT
Front brake hub

MICROCAR

Rep	Désignation	*Designation*	Code	Info	Qté *Qty*
1a	Kit supérieur moyeu AV G	*Left front hub upper kit*	1 002 654		1
1b	Kit supérieur moyeu AV D	*Right front hub upper kit*	1 002 647		1
2	Anneau élastique pivot AV	*Front driving gear spring ring*	1 002 640		2
3	Roulement pivot AV	*Front driving gear bearing*	1 002 641		2
4a	Disque AV	*Front disc*	1 002 644	298	2
4b	Disque AV Ø 209	*Front disc Ø 209*	1 003 466	298	2
5	Moyeu AV	*Front hub*	1 002 645		2
6	Rondelle Ø 10,5	*Washer Ø 10,5*	1 002 642		4
7	Vis TE 10 x 20	*TE 10 x 20 screw*	1 002 643		4
8	Vis 10 x 65	*10 x 65 screw*	0 790 701		4
9	Axe + clips de pince	*Axle + clips*	0 790 712		4
10	Vis de purge	*Draining screw*	0 790 747		2
11	Ensemble joint	*Seal kit*	1 002 649		2
12	Entretoise pince	*Spacer*	0 790 711		4
13a	Support étrier AV/AR	*Front/Rear yoke support*	1 002 648	298	2
13b	Support étrier AV/AR Ø 209	*Front/Rear yoke support Ø 209*	1 005 660	298	2
14a	Jeu de plaquettes	*Brake lining*	0 790 710	298	2
14b	Lot de 20 jeux de plaquettes	*Kit of 20 brake lining*	1 001 521	298	/
14c	Lot de 50 jeux de plaquettes	*Kit of 50 brake lining*	1 001 520	298	/
14d	Jeu de plaquettes disques Ø 209	*Brake lining disc Ø 209*	1 003 472	298	2
14e	Lot de 20 jeux de plaquettes Ø 209	*Ø 209 Kit of 20 brake lining*	1 003 473	298	/
14f	Lot de 50 jeux de plaquettes Ø 209	*Ø 209 Kit of 50 brake lining*	1 003 474	298	/
15	Kit 2 agrafes plaquette frein	*Kit of 2 brake plate hook*	1 002 128		4
16	Ecrou de pince	*Nut*	0 790 714		4
17a	Pince complète D/G	*Left/right yoke*	1 002 655	298	2
17b	Pince complète D/G Disques Ø 209	*Left/right yoke Disc Ø 209*	1 003 475	298	2
18	Piston/pression	*Pressure/piston*	0 790 745		2
19	Goujon	*Gudgeon*	0 790 705		16

www.piecesdispermic.fr

MOYEU DE FREIN ARRIERE

Rear brake hub

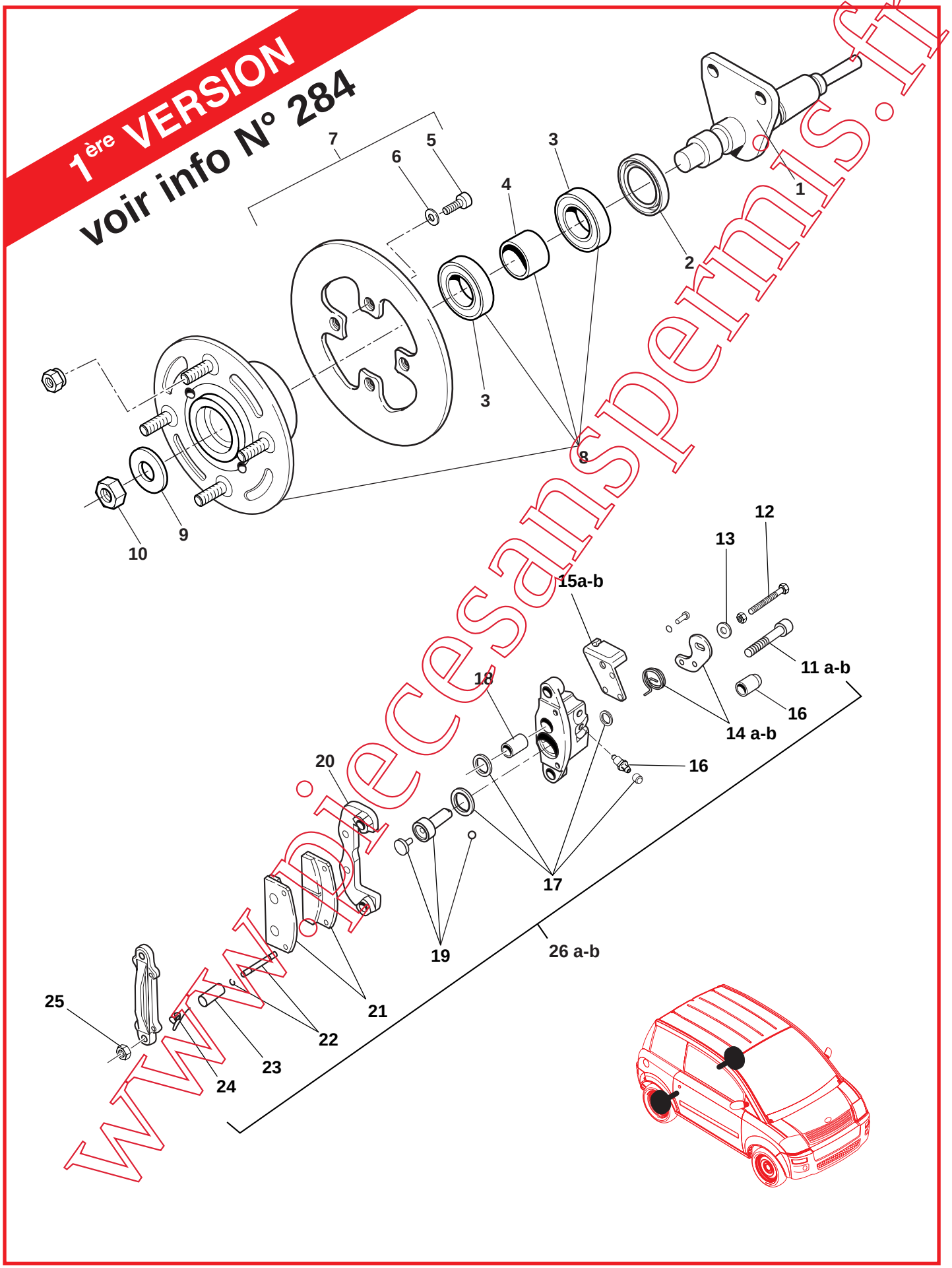

www.piecesanspermis.fr

CHASSIS COURT

MOYEU DE FREIN ARRIERE
Rear brake hub

MICROCAR

Rep	Désignation	*Designation*	Code	Info	Qté *Qty*
1a	Arbre de roue AR	*Rear wheel shaft*	1 002 652		2
2	Anneau d'étanchéité	*Sealing ring*	1 002 650		2
3	Roulement AR	*Rear bearing*	0 790 736		4
4	Entretoise	*Spacer*	1 002 651		2
5	Vis CHc 6 x 15	*Screw*	1 002 145		4
6	Rondelle Ø 6 crantée	*Washer*	1 002 146		4
7	Disque de frein AR	*Rear brake disc*	1 002 147		2
8	Kit moyeu AR	*Rear hub kit*	1 002 653		2
9	Rondelle 31 x 17 x 2	*Washer*	1 002 149		2
10	Ecrou M16 x 1,5 Tristop	*Nut*	1 001 489		2
11a	Vis 10 x 65	*Screw*	0 790 701		4
11b	Vis Chc 10x90	*Screw 10x90*	1 003 092		2
12	Vis TH 6 x 45 frein à disque	*Disc brake TH 6 x 45 screw*	1 002 140		2
13	Rondelle frein à disque AR	*Rear disc brake washer*	1 002 167		2
14a	Levier frein à disque AR G +ressort	*Spring + left rear disc brake lever*	1 002 133		1
14b	Levier frein à disque AR D +ressort	*Spring + right rear disc brake lever*	1 002 134		1
15a	Arrêt de gaine câble frein AR G	*Left rear brake cable conduit stop*	1 002 129		1
15b	Arrêt de gaine câble frein AR D	*Right rear brake cable conduit stop*	1 002 131		1
16	Ent. butée levier frein à main	*Hand brake lever stop spacer*	1 003 091		2
17	Joint réfection étrier AR	*Rear yoke remaking seal*	1 002 127		2
18	Kit pistons AR D + G	*Left+right rear piston kit*	1 002 166		2
19	Kit pistons frein à main D+G	*Left+right hand brake piston kit*	1 002 165		2
20	Support étrier AV/AR	*Rear/Front yoke support*	1 002 648		2
21	Jeu de plaque / 1 roue	*Brake lining*	1 002 126		2
22	Axe + clips de pince	*Axle + clips*	0 790 712		4
23	Entretoise de pince	*Spacer*	0 790 711		4
24	Agrafe plaquette de frein AR	*Rear brake lining hook*	1 002 128		4
25	Ecrou de pince	*Nut*	0 790 714		4
26a	Etrier complet disque frein ARG	*Left rear brake disc yoke*	1 002 135		1
26b	Etrier complet disque frein ARD	*Right rear brake disc yoke*	1 002 136		1

www.piecesdiscount.fr

MOYEU DE FREIN ARRIERE

Rear brake hub

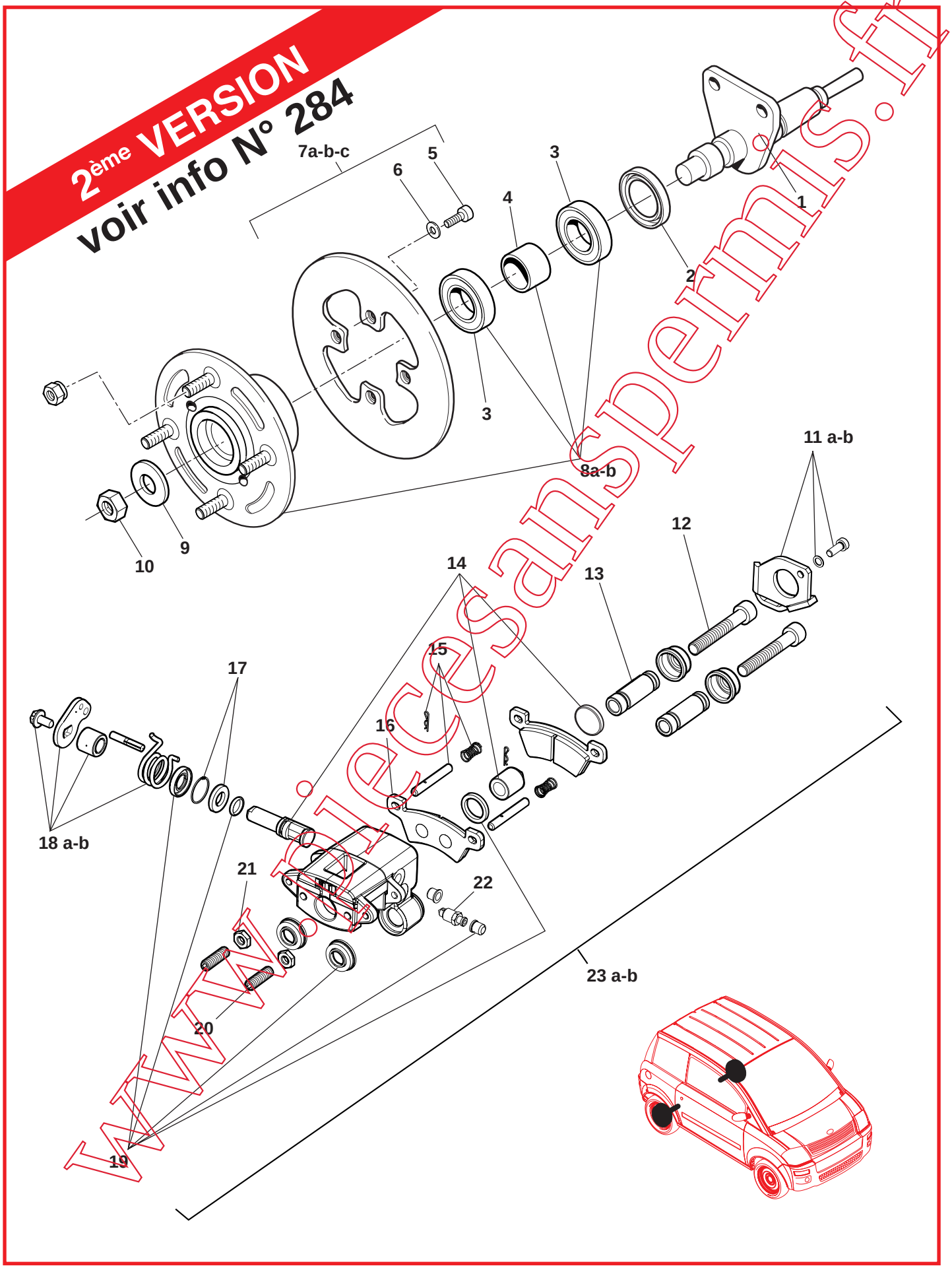

www.piecesanspermis.fr

CHASSIS COURT

MOYEU DE FREIN ARRIERE
Rear brake hub

MICROCAR

Rep	Désignation	*Designation*	Code	Info	Qté *Qty*
1	Arbre de roue AR	*Rear wheel shaft*	1 002 652	300	2
2	Anneau d'étanchéité	*Sealing ring*	1 002 650		2
3	Roulement AR	*Rear bearing*	0 790 736	300	4
4	Entretoise	*Spacer*	1 002 651		2
5	Vis CHc 6 x 15	*Screw*	1 002 145		4
6	Rondelle Ø 6 crantée	*Washer*	1 002 146		4
7a	Disque de frein AR	*Rear brake disc*	1 002 147	291	2
7b	Disque de frein AR G rainuré 3 vis	*Left Rear slotted brake disc 3 screws*	1 004 476	291	1
7c	Disque de frein AR D rainuré 3 vis	*Right Rear slotted brake disc 3 screws*	1 004 475	291	1
8a	Kit moyeu AR	*Rear hub kit*	1 002 653	291	2
8b	Kit moyeu AR 3 vis	*Rear hub kit, 3 screws*	1 004 474	291	2
9	Rondelle 31 x 17 x 2	*Washer*	1 002 149	300	2
10	Ecrou M16 x 1,5 Tristop	*Nut*	1 001 489		2
11a	Arrêt câble frein ARD V2	*V2 right rear brake cable stop*	1 003 902		1
11b	Arrêt câble frein ARG V2	*V2 left rear brake cable stop*	1 003 904		1
12	Vis 10 x 65	*10 x 65 screw*	0 790 701		2
13	Colonnettes frein AR V2	*V 2 rear brake column*	1 003 925		2
14	Kit piston étrier AR V2	*V2 rear yoke piston kit*	1 003 898		1
15	Kit goupille, ressort, agrafes V2	*Kit pin, spring, hooks V2*	1 003 901		2
16	Jeu de plaquettes frein AR V2	*V2 Set of plaques of rear brake*	1 003 900		2
17	Kit rondelles frein AR V2	*V2 Rear brake washers kit*	1 003 926		2
18a	Levier frein, disque ARD V2	*V2 brake lever, right rear disc*	1 003 899		1
18b	Levier frein, disque ARG V2	*V2 brake lever, left rear disc*	1 003 903		1
19	Kit joints, étrier AR V2	*Seal kit, V2 rear yoke*	1 003 865		1
20	Vis réglage frein à main	*Adjusting screw hand brake*	1 003 863		4
21	Ecrou frein à main étrier alu.	*Hand brake nut, alu yoke*	1 003 864		4
22	Vis de purge étrier AR V2	*Bleeding screw, V2 rear yoke*	1 003 897		2
23a	Pince complète frein ARD V2	*Complete crow bar, V2 right rear brake*	1 003 927		1
23b	Pince complète frein ARG V2	*Complete crow bar, V2 left rear brake*	1 003 928		1

www.piecesmicrocar.fr

MOYEU DE FREIN ARRIERE

Rear brake hub

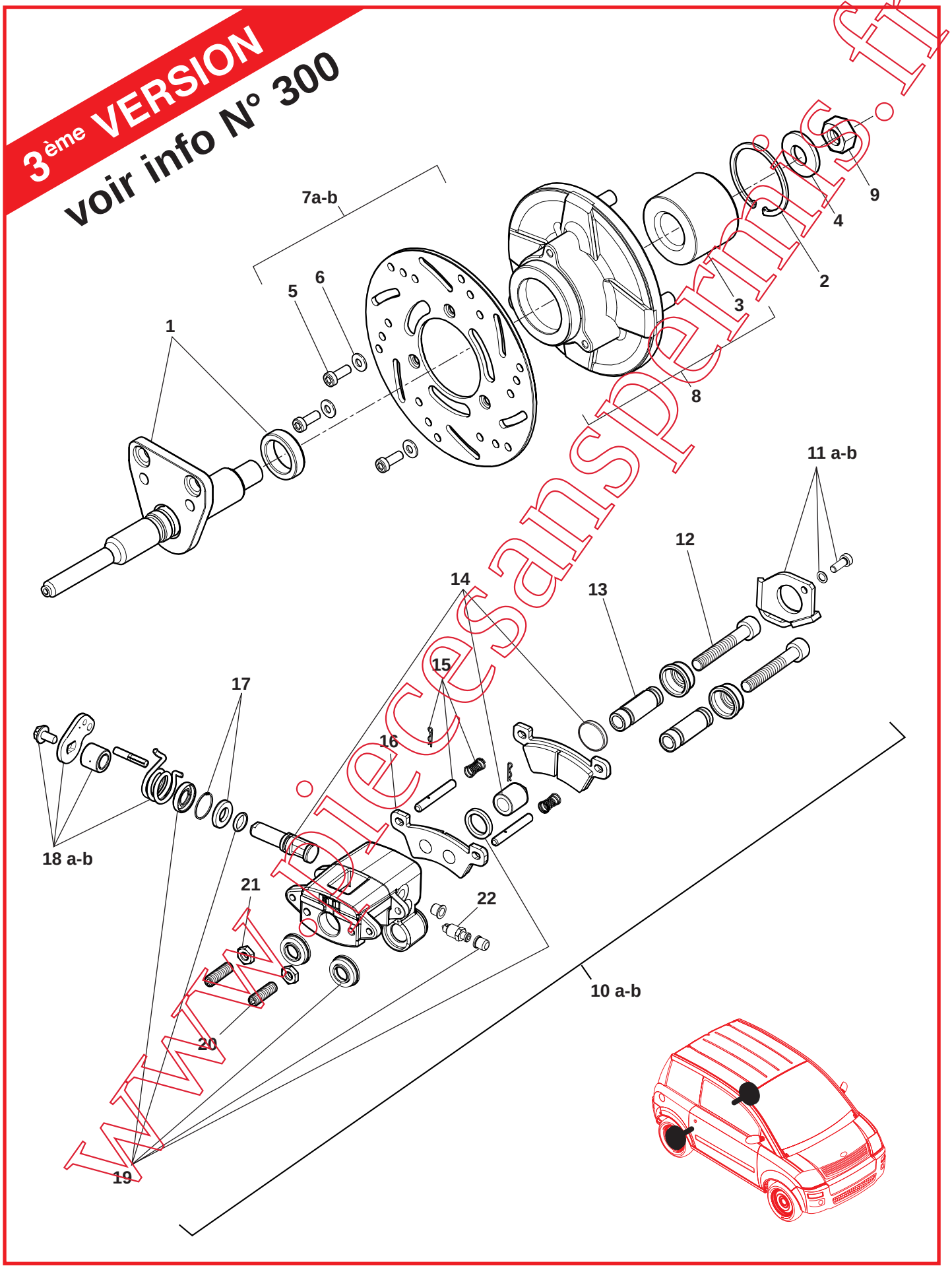

www.piecesanspermis.fr

CHASSIS COURT

MOYEU DE FREIN ARRIERE
Rear brake hub

MICROCAR

Rep	Désignation	*Designation*	Code	Info	Qté *Qty*
1	Arbre de roue AR Ø12	*Rear wheel shaft Ø12*	1 005 514	300	2
2	Circlips	*Circlips*	1 005 513	300	2
3	Roulement	*Bearing*	1 005 511	300	2
4	Rondelle	*Washer*	1 005 512	300	2
5	Vis CHc 6 x 15	*Screw*	1 002 145	300	6
6	Rondelle Ø 6 crantée	*Washer*	1 002 146	300	6
7a	Disque de frein AR G rainuré 3 vis	*Left Rear slotted brake disc 3 screws*	1 004 476	291	1
7b	Disque de frein AR D rainuré 3 vis	*Right Rear slotted brake disc 3 screws*	1 004 475	291	1
8	Kit moyeu AR 3 vis	*Rear hub kit, 3 screws*	1 005 510	300	2
9	Ecrou M16 x 1,5 Tristop	*Tristop M16x1,5 nut*	1 001 489		2
10a	Pince complète frein ARD V2	*Complete crow bar, V2 right rear brake*	1 003 927		1
10b	Pince complète frein ARG V2	*Complete crow bar, V2 left rear brake*	1 003 928		1
11a	Arrêt câble frein ARD V2	*V2 right rear brake cable stop*	1 003 902		1
11b	Arrêt câble frein ARG V2	*V2 left rear brake cable stop*	1 003 904		1
12	Vis 10 x 65	*10 x 65 screw*	0 790 701		2
13	Colonnettes frein AR V2	*V 2 rear brake column*	1 003 925		2
14	Kit piston étrier AR V2	*V2 rear yoke piston kit*	1 003 898		1
15	Kit goupille, ressort, agrafes V2	*Kit pin, spring, hooks V2*	1 003 901		2
16	Jeu de plaquettes frein AR V2	*V2 Set of plaques of rear brake*	1 003 900		2
17	Kit rondelles frein AR V2	*V2 Rear brake washers kit*	1 003 926		2
18a	Levier frein, disque ARD V2	*V2 brake lever, right rear disc*	1 003 899		1
18b	Levier frein, disque ARG V2	*V2 brake lever, left rear disc*	1 003 903		1
19	Kit joints, étrier AR V2	*Seal kit, V2 rear yoke*	1 003 865		1
20	Vis réglage frein à main	*Adjusting screw hand brake*	1 003 863		4
21	Ecrou frein à main étrier alu.	*Hand brake nut, alu yoke*	1 003 864		4
22	Vis de purge étrier AR V2	*Bleeding screw, V2 rear yoke*	1 003 897		2

www.piecesdepanne.fr

PEDALIERS
Pedals

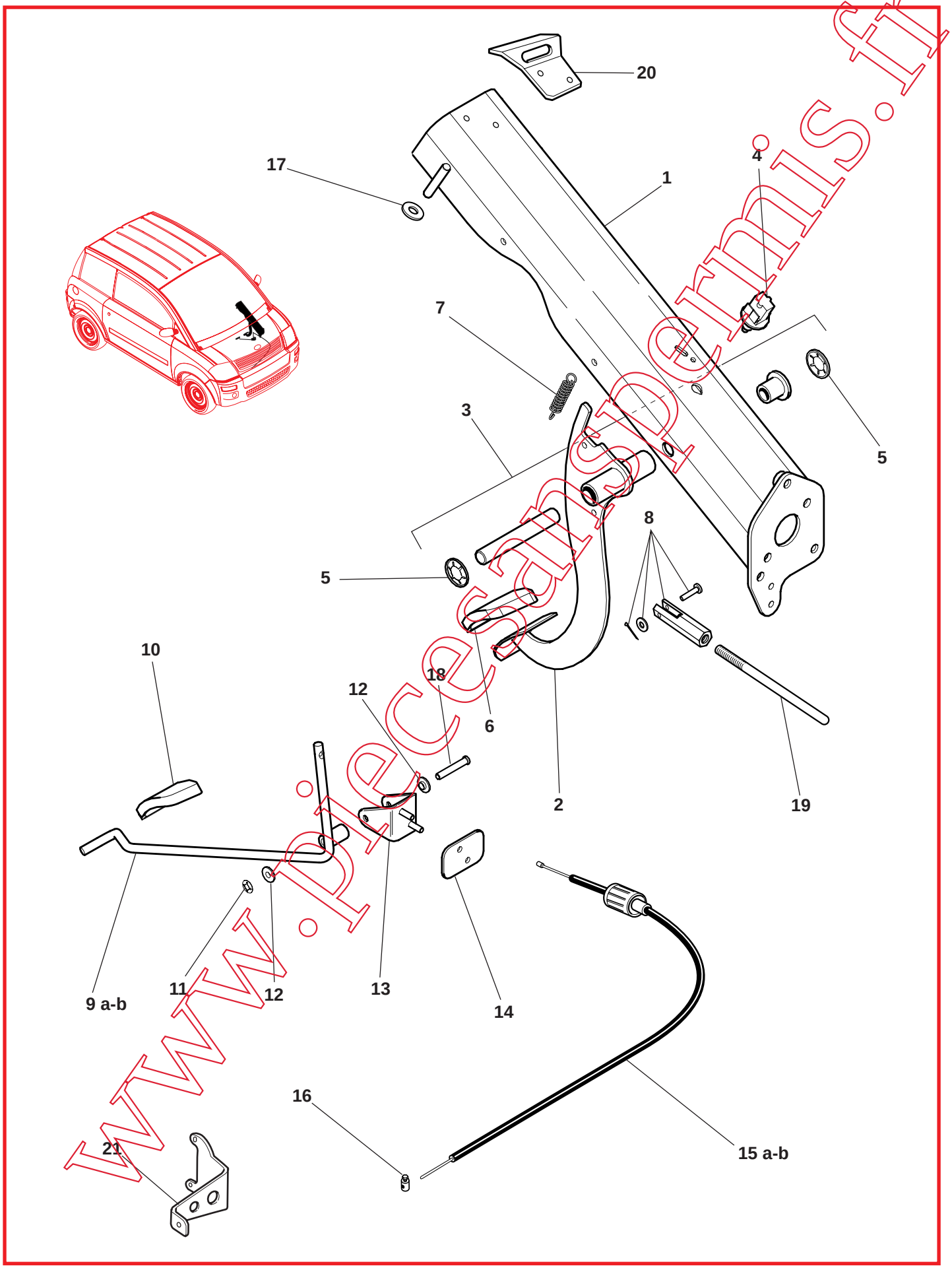

www.piecesauspermis.fr

CHASSIS COURT

PEDALIERS
Pedals

MICROCAR

Rep	Désignation	*Designation*	Code	Info	Qté *Qty*
1	Support colonne seule	*Column support*	1 002 781		1
2	Pédale de frein	*Brake pedal*	1 002 782		1
3	Kit axe pédalier de frein	*Brake pedal axle kit*	0 779 019		1
4	Contacteur frein à main/feu stop	*Stop light/hand brake contactor*	0 675 227		1
5	Rondelle Griffax Ø 14	*Griffax washer*	1 002 121		2
6	Coiffe pédale frein	*Brake pedal cap*	1 002 066		1
7	Ressort de rappel pédale de frein	*Brake pedal release spring*	1 002 783		1
8	Kit chape M8	*M8 cap kit*	1 003 492		1
9a	Pédale accélérateur	*Accelerator pedal*	1 002 753		1
9b	Pédale accélérateur YANMAR	*Accelerator pedal YANMAR*	1 007 340		1
10	Coiffe pédale accélérateur	*Accelerator pedal cap*	0 660 729		1
11	Rondelles Griffax Ø 6	*Griffax washer*	0 075 281		1
12	Rondelle plastique épaulée	*Washer*	0 662 586		2
13	Support pédale accélérateur	*Accelerator pedal support*	1 002 752		1
14	Contre/plaque pédale accélérateur	*Accelerator pedal back stay*	1 002 375		1
15a	Câble accélérateur LOMBARDINI	*Accelerator cable LOMBARDINI*	1 001 890		1
15b	Câble accélérateur YANMAR	*Accelerator cable YANMAR*	1 004 414		1
16	Serre câble	*Cable clip*	1 000 217		1
17	Rondelle entretoise ép. 4	*Washer*	1 002 509		2
18	Axe pédale accélérateur	*Accelerator pedal axle*	1 002 694		1
19	Tige de poussée M8	*M8 rod*	1 003 493		1
20	Patte colonne direction sup Mill. 2006	*Lug, upper steering column 2006*	1 004 108		1
21	Support arrêt de gaine YANMAR	*Support YANMAR*	1 004 581		1

www.piecesanspermis.fr

CIRCUIT FREIN
Brake circuit

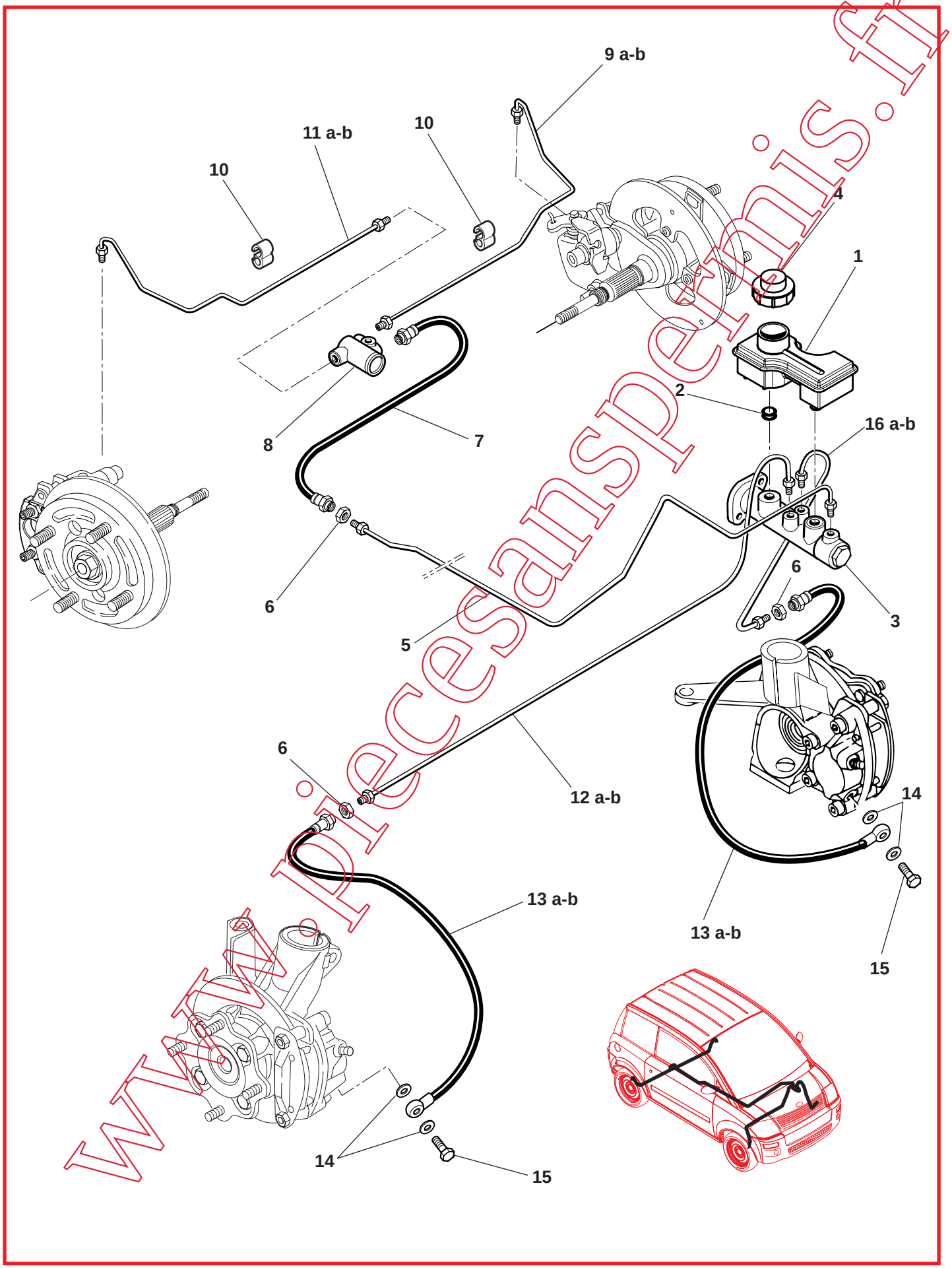

www.piecesanspermis.fr

CHASSIS COURT

CIRCUIT FREIN
Brake circuit

MICROCAR

Rep	Désignation	*Designation*	Code	Info	Qté *Qty*
1	Réservoir Maître cylindre	*Main cylinder tank*	1 000 383		1
2	Joint Maître cylindre	*Main cylinder joint*	0 655 350		2
3	Maître cylindre Ø 19 cône 120	*Main cylinder Ø 19*	1 002 321		1
4	Bouchon réservoir maître cylindre	*Main cylinder tank plug*	1 000 709		1
5	Tuyau rigide central	*Central rigid tube*	1 002 029		1
6	Contre écrou M16 x 1,5	*Lock nut*	0 658 172		3
7	Tuyau souple frein AR	*Rear break flexible tube*	1 002 017		1
8	Té de frein AR	*Rear brake tee*	1 001 575		1
9a	Tube rigide frein AR G	*Left rear brake rigid tube*	1 002 019	284	1
9b	Tube frein AR G étrier alu	*Alu yoke left rear brake tube*	1 003 042	284	1
10	Agrafe	*Clamp*	0 655 200		2
11a	Tube rigide frein AR D	*Right rear brake rigid tube*	1 002 018	284	1
11b	Tube frein AR D étrier alu	*Alu yoke right rear brake tube*	1 003 041	284	1
12a	Tube rigide frein AV D	*Right front brake rigid tube*	1 005 224		1
12b	Tube rigide frein AV D (bati alu)	*Right front brake rigid tube (alu frame)*	1 002 988		1
13a	Tube souple frein AV	*Front brake flexible tube*	1 002 020	277	2
13b	Tube souple frein AV	*Front brake flexible tube*	1 003 726	277	2
14	Joint cuivre	*Copper joint*	0 655 340		4
15	Vis creuse M10 x 100	*Hollow screw*	0 658 184		2
16a	Tube rigide frein AV G	*Left front brake rigid tube*	1 002 022		1
16b	Tube rigide frein AV G (bati alu)	*Left front brake rigid tube (alu frame)*	1 002 989		1

www.piecesauto-microcar.fr

DIRECTION
Steering

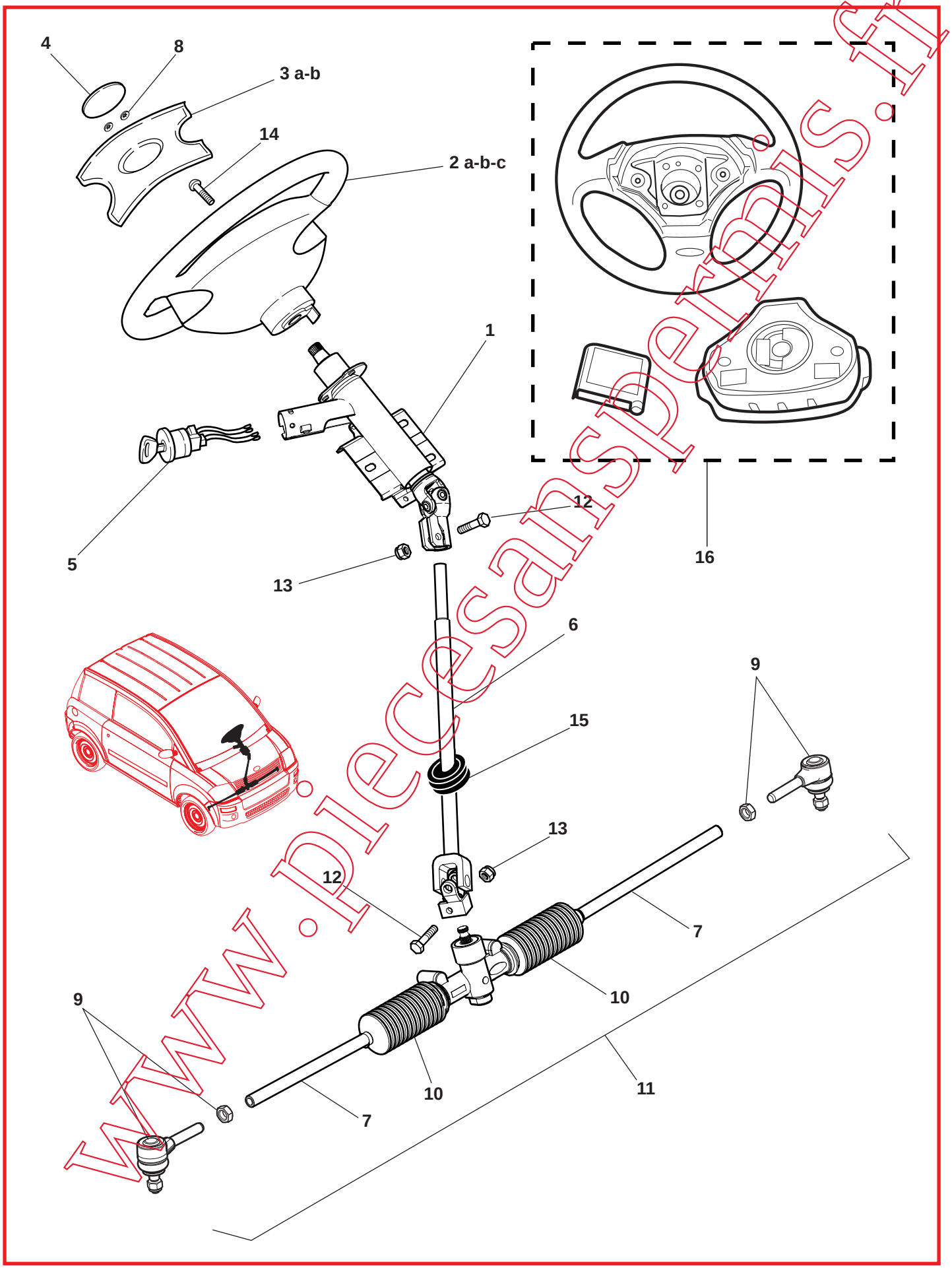

www.piecesanspermis.fr

CHASSIS COURT

DIRECTION
Steering

MICROCAR

Rep	Désignation	*Designation*	Code	Info	Qté *Qty*
1	Colonne de direction	*Steering column*	0 669 919		1
2a	Volant 3 branches	*3 branches handwheel*	1 000 486	280	1
2b	Volant 4 branches	*4 branches handwheel*	1 003 335	280	1
2c	Volant 4 branches mill. 2008	*4 branches handwheel 2008*	1 005 612		1
3a	Cache volant 4 branches	*4 brancheshandwheel cover*	1 003 336	280	1
3b	Cache volant mill. 2008	*Handwheel cover 2008*	1 007 166		1
4	Sigle cache volant	*Handwheel cover acronym*	0 655 818		1
5	Antivol démarrage + barillet porte	*Starting + door barrel*	1 002 108		1
6	Transmission direction	*Steering driving*	1 001 390		1
7	Biellette direction + rondelle clavetée	*Steering link + washer*	1 002 150		2
8	Rondelle Griffax Ø 4	*Griffax washer*	0 655 504		2
9	Rotule de direction	*Steering ball joint*	1 002 786		2
10	Soufflet crémaillère	*Rack bellow*	1 002 787		2
11	Crémaillère + rotule	*Rack + ball joint*	1 001 396		1
12	Vis TH 8 x 35 CL 10/9	*Screw TH 8 x 35 CL 10/9*	0 061 333		2
13	Ecrou frein M8	*M8 Lock nut*	1 000 326		2
14	Vis fixation volant	*Handwheel fixing screw*	0 655 264		1
15	Passe fil Ø 47	*Wire pass*	1 002 283		1
16	Kit air bag	*Air bag kit*	1 003 284		1

www.piecesanspermis.fr

PLANCHE DE BORD
Dashboard

Jusqu'à : millésime 2005 / *Up to millesime 2005*

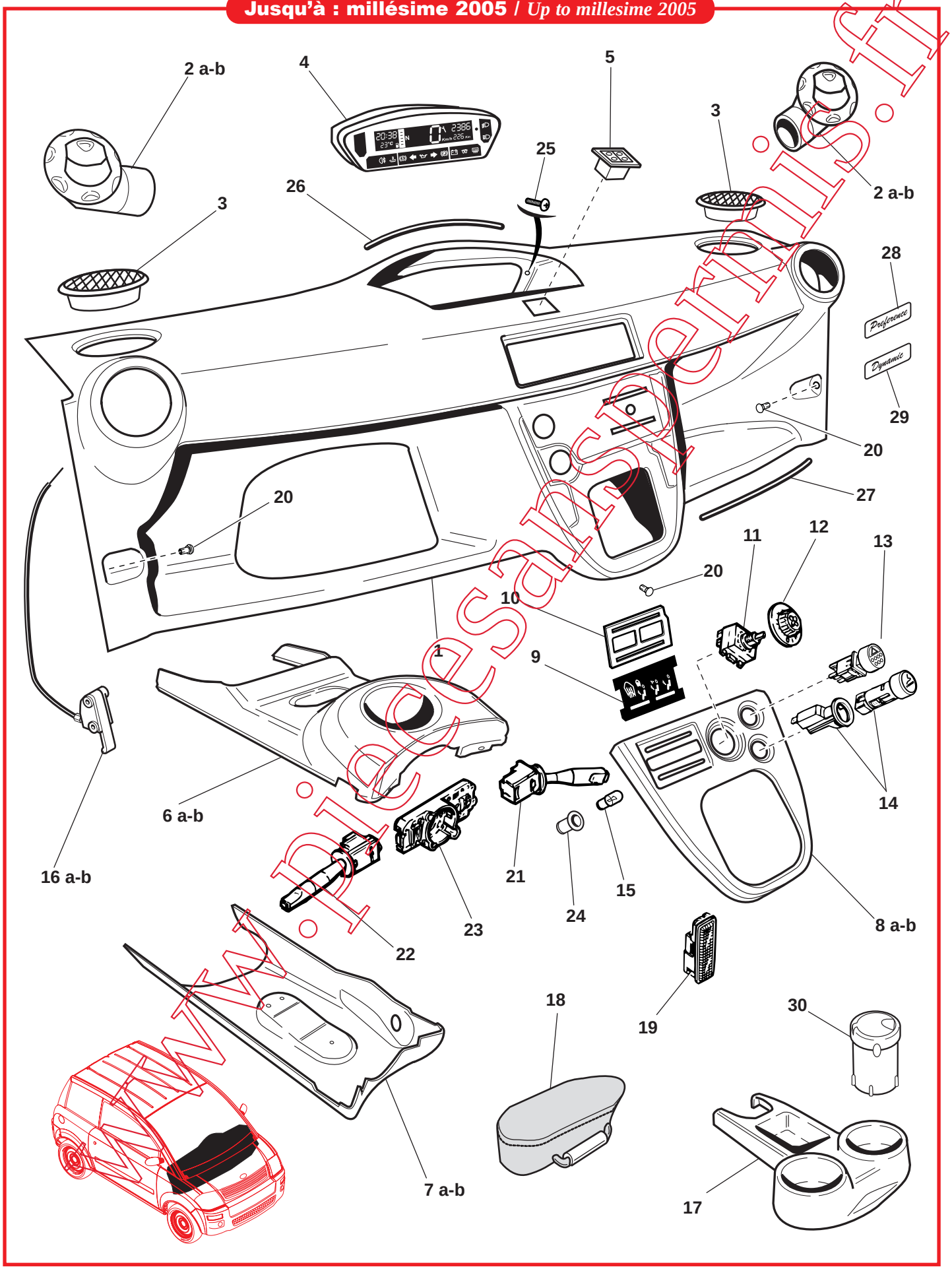

www.piecesauto-mis.fr

CHASSIS COURT

PLANCHE DE BORD
Dashboard

MICROCAR

Jusqu'à : millésime 2005 / *Up to millesime 2005*

Rep	Désignation	*Designation*	Code	Info	Qté *Qty*
1	Planche de bord	*Dashboard*	1 001 386		1
2a	Aérateur	*Vent*	1 000 799		2
2b	Aérateur alu	*Alu vent*	1 002 871		2
3	Haut parleur + grille	*Loud speaker + grid*	1 002 435		2
4	Combiné de bord	*Instrument panel*	1 003 259		1
5	Commande lève-vitre électrique	*Elect. window winder switch*	1 002 294		1
6a	Cache colonne supérieur V1	*Upper steering column cover V1*	1 002 168	280	1
6b	Cache colonne supérieur V2	*Upper steering column cover V2*	1 003 374	280	1
7a	Cache colonne inférieur V1	*Lower steering column cover V1*	1 002 169	280	1
7b	Cache colonne inférieur V2	*Lower steering column cover V2*	1 003 375	280	1
8a	Façade alu	*Alu consol*	1 002 079		1
8b	Façade bois	*Wood consol*	1 002 476		1
9	Sérigraphie planche de bord	*Dashboard silk-screen printing*	1 002 320		1
10	Masque sérigraphie	*Silk-screen printing mask*	0 656 105		1
11	Commutateur ventilateur 3V	*Fan switch 3V*	0 660 416		1
12	Commande ventilateur 3V	*Fan driving 3V*	0 660 418		1
13	Inter warning	*Warning*	0 675 119		1
14	Allume cigare	*Cigar lighter*	0 665 436		1
15	Lampe éclairage planche de bord	*Dashboard lighting*	0 675 418		1
16a	Tirette capot	*Bonnet control*	1 002 368		1
16b	Tirette capot air bag	*Bonnet control air bag*	1 003 236		1
17	Console	*Consol*	1 002 434		1
18	MC bag	*MC bag*	1 002 660		1
19	Plafonnier	*Ceiling lamp*	0 675 183		1
20	Rivet plastique noir Ø 6	*Black plastic rivet Ø 6*	1 002 426		3
21	Commodo essuie-glace	*Windscreen wiper lever*	1 002 186		1
22	Commodo éclairage	*Lighting lever*	1 002 187		1
23	Support commodo	*Lever support*	0 675 820		1
24	Passe fil tube	*Tube wire pass*	1 000 707		1
25	Vis bombée 5x30	*Curve screw 5x30*	1 002 500		2
26	Profil caoutchouc	*Rubber seal*	0 680 236		ML
27	Joint	*Seal*	0 659 135		ML
28	Logo Preference	*Preference logo*	1 002 859		1
29	Logo Dynamic	*Dynamic logo*	1 003 728		1
30	Cendrier	*Ash box*	1 002 420		1

www.piecesdispo.fr

CHASSIS COURT

PLANCHE DE BORD
Dashboard

MICROCAR

A partir de millésime 2006 / *From millesime 2006*

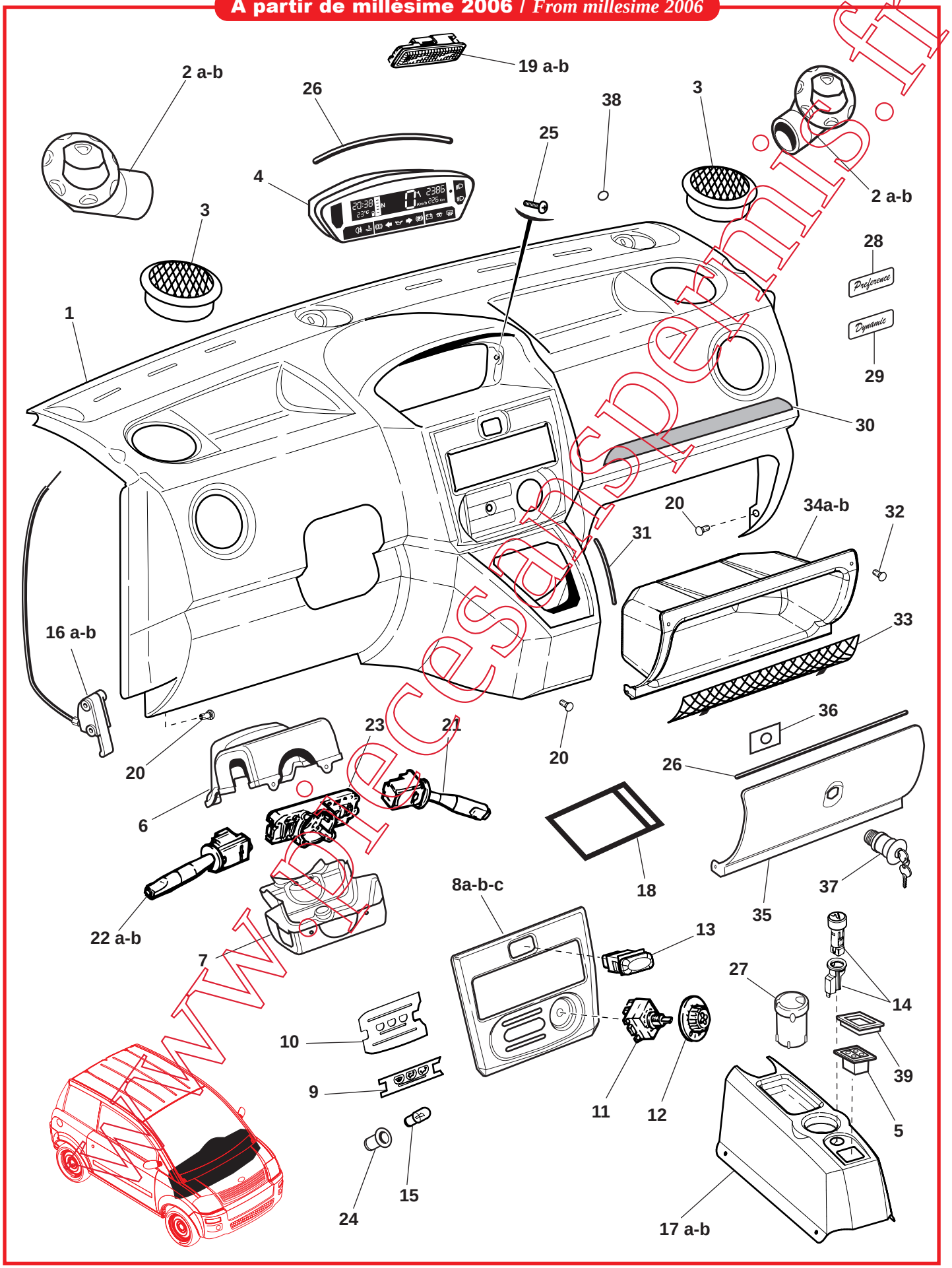

www.piecesauto-spermis.fr

CHASSIS COURT

PLANCHE DE BORD
Dashboard

MICROCAR

A partir de millésime 2006 / *From millesime 2006*

Rep	Désignation	*Designation*	Code	Info	Qté *Qty*
1	Planche de bord millésime 2006	*Dashboard, 2006*	1 004 104		1
2a	Aérateur	*Vent*	1 000 799		2
2b	Aérateur alu	*Alu vent*	1 002 871		2
3	Haut parleur + grille	*Loud speaker + grid*	1 002 435		2
4	Combiné de bord	*Instrument panel*	1 003 259		1
5	Commande lève-vitre électrique	*Elect. window winder switch*	1 002 294		1
6	Cache colonne supérieur millésime 2006	*Upper steering column cover, 2006*	1 004 081		1
7	Cache colonne inférieur millésime 2006	*Lower steering column cover, 2006*	1 004 080		1
8a	Façade noir millésime 2006	*Black consol, 2006*	1 004 190		1
8b	Façade alu millésime 2006	*Alu consol, 2006*	1 004 191		1
8c	Façade bois millésime 2006	*Wood consol, 2006*	1 004 486		1
9	Sérigraphie TB millésime 2006	*Dashboard silk-screen printing 2006*	1 004 180		1
10	Masque sérigraphie millésime 2006	*Silk-screen printing mask 2006*	1 004 179		1
11	Commutateur ventilateur 3V	*Fan switch 3V*	0 660 416		1
12	Commande ventilateur 3V	*Fan driving 3V*	0 660 418		1
13	Inter warning S 31064	*Warning*	1 004 100		1
14	Allume cigare TL 6313	*Cigar lighter*	1 004 099		1
15	Lampe éclairage planche de bord	*Dashboard lighting*	0 675 418		1
16a	Tirette capot	*Bonnet control*	1 002 368		1
16b	Tirette capot air bag	*Bonnet control air bag*	1 003 236		1
17a	Console P50 millésime 2006	*Consol P50, 2006*	1 004 119		1
17b	Console Générique	*Consol Générique*	1 005 697		1
18	Porte documents	*Document holder*	1 004 082		1
19a	Plafonnier	*Ceiling lamp*	0 675 183		1
19b	Plafonnier millésime 2008	*Ceiling lamp 2008*	1 006 161		1
20	Rivet plastique noir Ø 6	*Black plastic rivet Ø 6*	1 002 426		3
21	Commodo essuie-glace	*Windscreen wiper lever*	1 002 186		1
22a	Commodo éclairage	*Lighting lever*	1 002 187		1
22b	Commodo éclairage anti-brouillard	*Lighting lever + fog light*	1 003 023		1
23	Support commodo	*Lever support*	0 675 820		1
24	Passe fil tube	*Tube wire pass*	1 000 707		1
25	Vis bombée 5x30	*Curve screw 5x30*	1 002 500		2
26	Profil caoutchouc boîte à gants	*Rubber seal, gloves box*	0 680 236		ML
27	Cendrier	*Ashbox*	1 002 420		1
28	Logo Preference	*Preference logo*	1 002 859		1
29	Logo Dynamic	*Dynamic logo*	1 003 728		1
30	Baguette PDB bois	*Rod, wood*	1 004 487		1
31	Joint bord de tôle (soufflet levier inv.)	*Gasket, sheet (reversing lever bellow)*	0 664 424		ML
32	Rivet plastique boîte à gants	*Plastic rivet, gloves box*	1 004 264		2
33	Filet boîte à gants P50	*Net, gloves box P50*	1 004 106		1
34a	Boîte à gants couvercle	*Gloves box, cover*	1 004 097		1
34b	Boîte à gants filet	*Gloves box, net*	1 004 096		1
35	Couvercle boîte à gants	*Cover, gloves box*	1 004 098		1
36	Contre-plaque loquet boîte à gants	*Latch thrust, gloves box*	1 004 175		1
37	Loquet fermeture clé	*Latch key*	1 004 094		1
38	Cache vis	*Screw cover*	1 005 330		3
39	Cache commande lève vitres	*Elect. window winder control cover*	1 003 103		1

www.piecesdpm.com

FEUX ET ACCESSOIRES
Lights and accessories

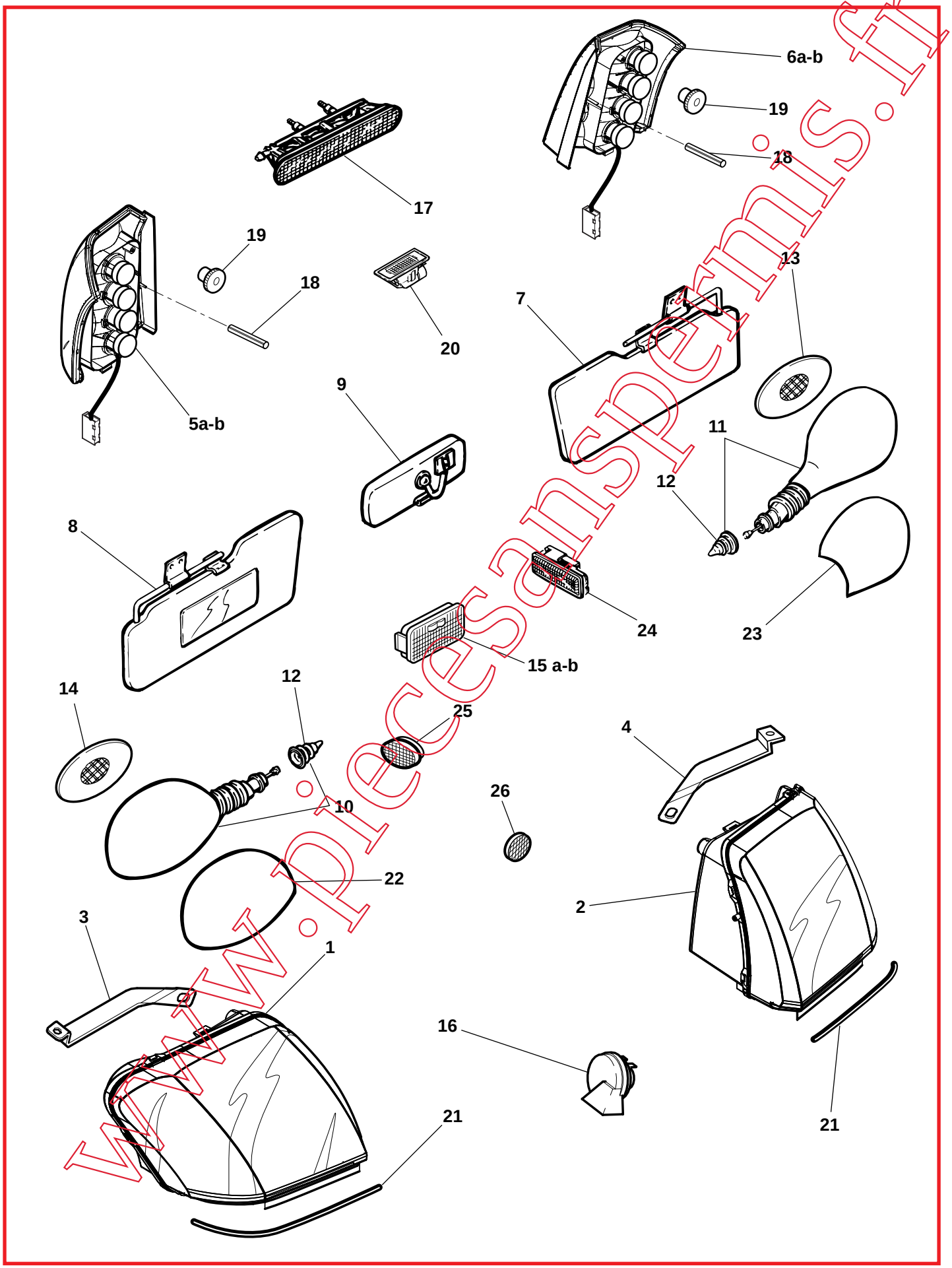

www.piecesanspermis.fr

CHASSIS COURT

FEUX ET ACCESSOIRES
Lights and accessories

MICROCAR

Rep	Désignation	*Designation*	Code	Info	Qté *Qty*
1	Feu AV D	*Right front light*	1 000 562		1
2	Feu AV G	*Left front light*	1 000 561		1
3	Patte liaison phare/aile D	*Right wing/headlight fastening*	1 002 401		1
4	Patte liaison phare/aile G	*Left wing/headlight fastening*	1 002 402		1
5a	Feu AR D	*Right rear light*	1 000 564		1
5b	Feu AR D cristal P50	*Right rear light, crystal P50*	1 004 557		1
6a	Feu AR G	*Left rear light*	1 000 563		1
6b	Feu AR G cristal P50	*Left rear light, crystal P50*	1 004 558		1
7	Pare-soleil G	*Left sun shade*	0 672 057		1
8	Pare-soleil D	*Right sun shade*	0 672 056		1
9	Rétro int. jour/nuit	*Night/day rear view mirror*	0 659 212		1
10	Rétro ext. D	*Right wing mirror*	1 001 579		1
11	Rétro ext. G	*Left wing mirror*	1 001 580		1
12	Cache commande rétro	*Wing mirror control cover*	0 779 000		2
13	Miroir rétro G CAG	*Left wing mirror*	1 002 727		1
14	Miroir rétro D CAG	*Right wing mirror*	1 002 728		1
15a	Plafonnier	*Ceiling lamp*	0 675 183		1
15b	Plafonnier mill. 2008	*Ceiling lamp 2008*	1 006 161		1
16	Avertisseur sonore	*Horn*	1 001 669		1
17	Feu stop additionnel	*Additional stop indicator*	0 675 232		1
18	Goupille fendue Trox	*Pin*	1 002 424		2
19	Ecrou plastique feux AR	*Rear light plastic nut*	1 002 340		2
20	Eclaireur de plaque	*Number plate light*	0 675 760		2
21	Joint haut de porte	*Door top joint*	0 659 135		ml
22	Coquille rétro D P50	*Shell, right rear view mirror P50*	1 004 651		1
23	Coquille rétro G P50	*Shell, left rear view mirror P50*	1 004 652		1
24	Eclaireur porte/coffre	*Luggage boot/door light*	1 007 174		3
25	Catadioptre de porte	*Door reflector*	1 006 167		2
26	Répétiteur clignotant	*Flashing light repeater*	1 006 152		2

www.piecesanspermis.fr

PORTIERES
Doors

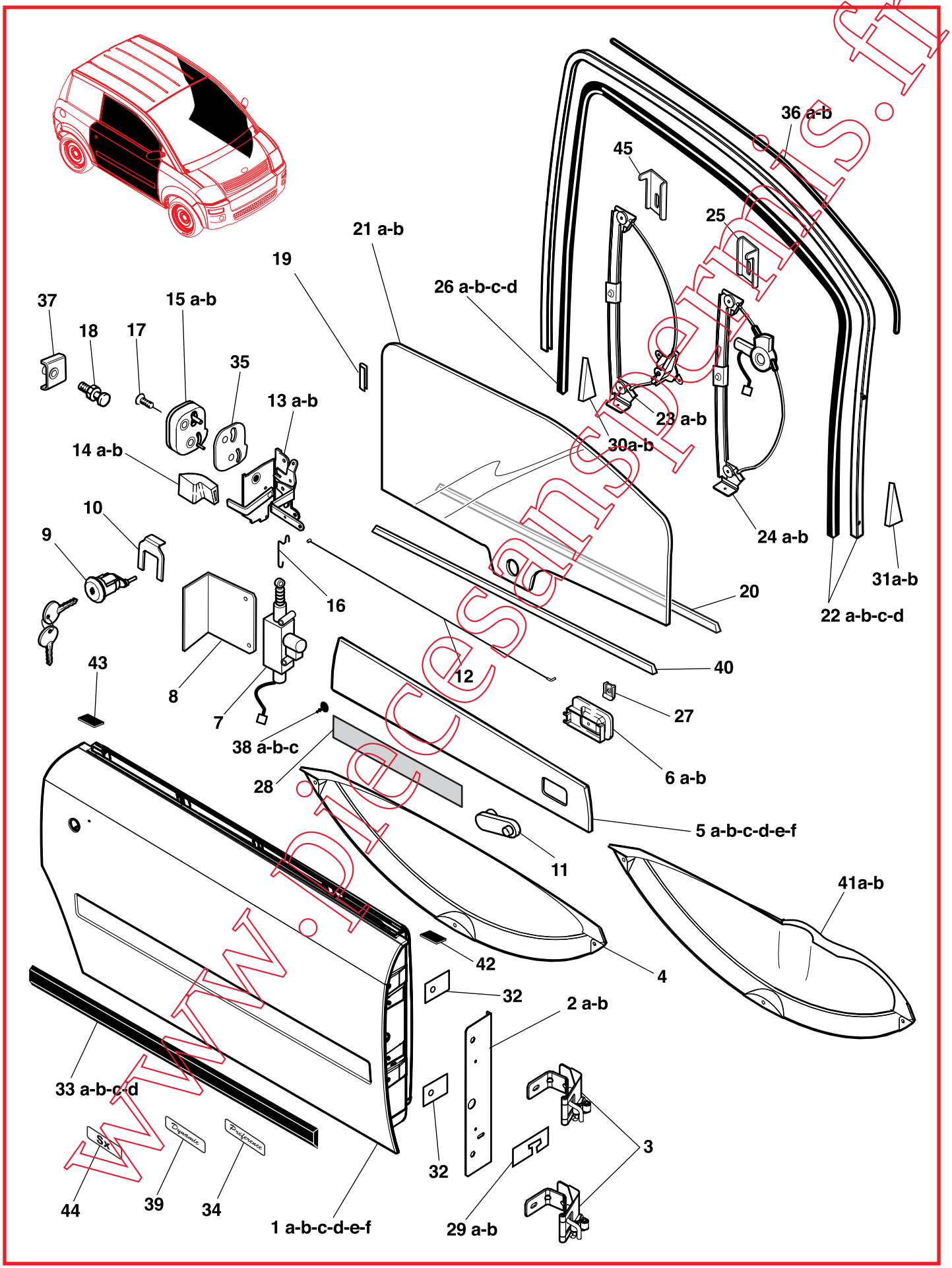

www.piecesanspermis.fr

CHASSIS COURT

PORTIERES
Doors

MICROCAR

Rep	Désignation	*Designation*	Code	Info	Qté *Qty*
1a	Porte G brut int. gris V2	*Left door, V2 grey int. raw*	1 004 701	296	1
1b	Porte D brut int. gris V2	*Right door, V2 grey int. raw*	1 004 700	296	1
1c	Porte G brut int. noir V2	*Left door, V2 black int. raw*	1 004 703	296	1
1d	Porte D brut int. noir V2	*Right door, V2 black int. raw*	1 004 702	296	1
1e	Porte G éclaireur	*Left door light*	1 006 241		1
1f	Porte D éclaireur	*Right door light*	1 006 240		1
2a	Platine renfort charnière D	*Right hinge, reinforcing plate*	1 002 741		1
2b	Platine renfort charnière G	*Left hinge, reinforcing plate*	1 002 742		1
3	Charnière porte	*Door hinge*	1 001 921		4
4	Vide poche	*Compartment*	1 001 205		2
5a	Garnissage porte D	*Right door trim*	1 000 601		1
5b	Garnissage porte G	*Left door trim*	1 000 600		1
5c	Garnissage porte D Millésime 2005	*Right door trim 2005*	1 002 863		1
5d	Garnissage porte G Millésime 2005	*Left door trim 2005*	1 002 864		1
5e	Médaillon D Millésime 2006	*Right trim, 2006*	1 004 745		1
5f	Médaillon G Millésime 2006	*Left trim, 2006*	1 004 746		1
6a	Cde ouverture int. porte D	*Right door int. opening control*	1 002 743		1
6b	Cde ouverture int. porte G	*Left door int. opening control*	1 002 744		1
7	Moteur de condamnation central	*Central blocking up motor*	1 002 745		2
8	Platine sup. mot. centralisé	*Centralised motor support plate*	1 002 746		2
9	Antivol démarrage + barillet de porte	*Starting + door barrel*	1 002 108		1
10	Fourchette verrou	*Lock fork*	0 659 157		2
11	Manivelle vitre (noir)	*Glass crank (black)*	1 003 812		2
12	Câble ouverture int.	*Int. opening cable*	1 002 747		2
13a	Serrure int. porte D	*Right door, int. lock*	1 002 748		1
13b	Serrure int. porte G	*Left door, int. lock*	1 002 749		1
14a	Cde ouverture ext. porte D	*Right door, ext. opening control*	0 659 238		1
14b	Cde ouverture ext. porte G	*Left door, ext. opening control*	0 659 239		1
15a	Serrure ext. porte D	*Right door ext. lock*	0 659 071		1
15b	Serrure ext. porte G	*Left door ext. lock*	0 659 073		1
16	Tringle verrouillage centralisé	*Rod*	1 002 750		2
17	Vis serrure ext.	*Lock screw*	0 656 647		2
18	Gâche de porte	*Door catch*	0 659 069		2
19	Clip de guidage vitre	*Glass guiding clip*	1 002 751		2
20	Lécheur porte	*Door seal*	1 001 535		2
21a	Vitre de porte D	*Right door glass*	1 002 737	296	1
21b	Vitre de porte G	*Left door glass*	1 002 738	296	1
22a	Cadre de porte D + profil	*Right door frame + contour*	1 002 755	296	1
22b	Cadre de porte G + profil	*Left door frame + contour*	1 002 756	296	1
22c	Cadre de porte D + coulisse V2	*Right door frame + slide V2*	1 003 601		1
22d	Cadre de porte G + coulisse V2	*Left door frame + slide V2*	1 003 600		1
23a	Lève-vitre manuel D	*Right manual window winder*	1 002 757		1
23b	Lève-vitre manuel G	*Left manual window winder*	1 002 758		1
24a	Lève-vitre électrique D	*Right electric window winder*	1 002 759		1
24b	Lève-vitre électrique G	*Left electric window winder*	1 002 760		1
25	Butée réglable D	*Right adjustable stop*	1 005 406		1
26a	Coulisse cadre porte D	*Right door frame, slide*	1 001 534	296	1

www.piecesdepanne.fr

PORTIERES
Doors

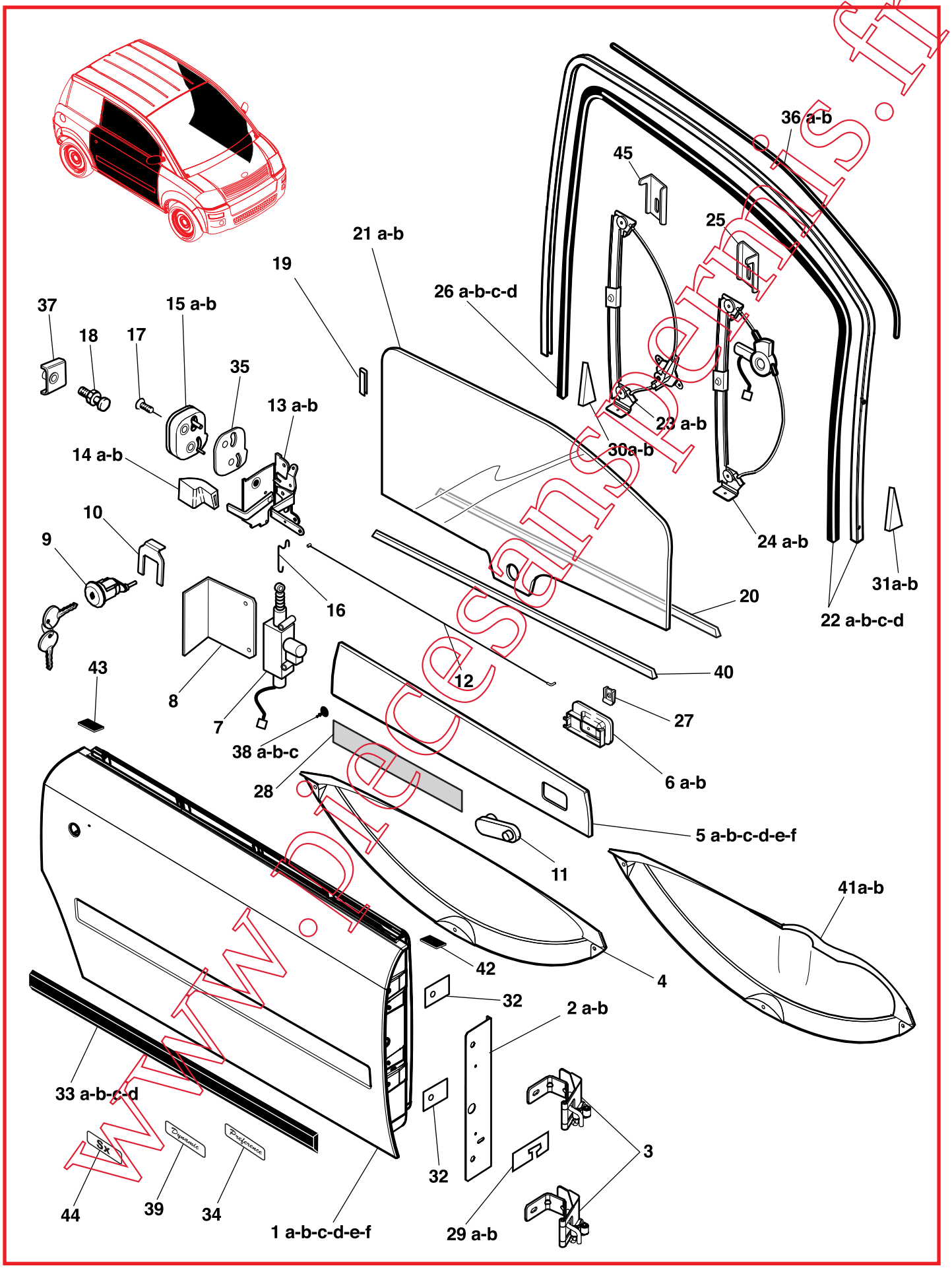

www.piecesanspermis.fr

PORTIERES
Doors

Rep	Désignation	*Designation*	Code	Info	Qté *Qty*
26b	Coulisse cadre porte G	*Left door frame, slide*	1 002 185	296	1
26c	Coulisse cadre porte D V2	*Right door frame, slide V2*	1 003 603	296	1
26d	Coulisse cadre porte G V2	*Left door frame, slide V2*	1 003 602	296	1
27	Clip prestole ST 4,8	*Prestole ST 4,8 clip*	1 002 803		1
28	Velcro	*V elcro*	1 002 761		ml
29a	Cale charnière ép. 1 mm	*Block*	1 002 512		/
29b	Cale charnière ép. 0,5 mm	*Block*	1 002 513		/
30a	Joint coin AV	*Joint*	1 002 309	296	1
30b	Joint coin AV V2	*Joint V2*	1 003 969	296	2
31a	Joint coin AR	*Joint*	1 002 394	296	1
31b	Joint coin AR V2	*Joint V2*	1 003 968	296	2
32	Renfort porte	*Door doubling*	1 003 269		2
33a	Baguette de porte alu	*Door rod, alu*	1 002 514		2
33b	Baguette de porte noir	*Door rod, black*	1 003 677		2
33c	Baguette de porte carbone	*Door rod, carbon*	1 004 596		2
33d	Baguette de porte emboutie à peindre	*Door rod, pressed*	1 007 136		2
34	Logo Préférence	*Preference logo*	1 002 859		2
35	Platine serrure porte	*Door lock plate*	1 003 276		2
36a	Joint haut de porte	*Door joint*	0 659 135		ml
36b	Joint haut de porte V2	*Door joint V2*	1 005 233	299	ml
37	C/écrou gâche de porte	*Door box stable lock nut*	1 002 468		2
38a	Agrafe sapin (gris)	*Fir hook (grey)*	1 003 855		4
38b	Agrafe sapin (noir)	*Fir hook (black)*	1 001 727		4
38c	Agrafe sapin Millésime 2006	*Fir hook 2006*	1 004 619		3
39	Logo Dynamic	*Dynamic logo*	1 003 728		2
40	Lècheur de porte renforcé	*Door seal*	1 003 150		2
41a	Vide poche D porte bouteille	*Right compartment, bottle holder*	1 004 168		1
41b	Vide poche G porte bouteille	*Left compartment, bottle holder*	1 004 169		1
42	Cache pied cadre AVD/ARG	*Cover*	1 004 786	303	2
43	Cache pied cadre AVG/ARD	*Cover*	1 004 785	303	2
44	Logo Sx	*Sx logo*	1 006 366		2
45	Butée réglable G	*Left adjustable stop*	1 005 405		1

www.piecesdispermicro.fr

STRUCTURE
Frame

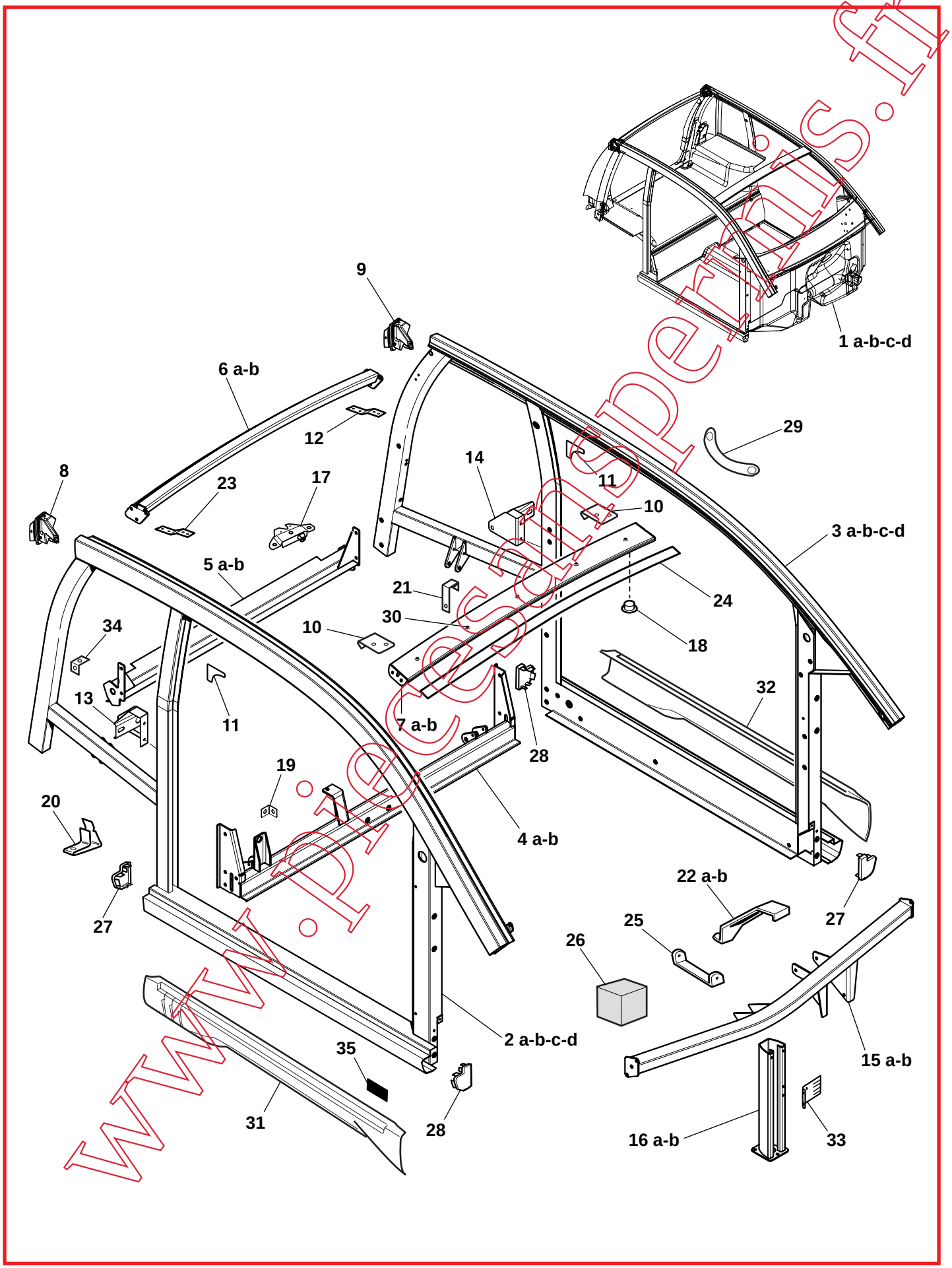

www.pieceauxpermis.fr

STRUCTURE
Frame

Rep	Désignation	*Designation*	Code	Info	Qté *Qty*
1a	Caisse nue CAG	*Body (left driving)*	1 002 730		1
1b	Caisse nue air-bag CAG	*Air-bag body (left driving)*	1 004 396		1
1c	Caisse nue noire air-bag CAG	*Air-bag body black (left driving)*	1 007 440		1
1d	Caisse nue noire CAG	*Body black (left driving)*	1 007 441		1
2a	Côté caisse D alu	*Alu right side body*	1 001 612		1
2b	Côté caisse D alu air-bag	*Alu right side body*	1 003 125		1
2c	Côté caisse D air-bag noir	*Air-bag right side body black*	1 006 377		1
2d	Côté caisse D noir	*Right side body black*	1 006 422		1
3a	Côté caisse G alu	*Alu left side body*	1 001 613		1
3b	Côté caisse G alu air-bag	*Alu left side body*	1 003 126		1
3c	Côté caisse G air-bag noir	*Air-bag left side body black*	1 006 378		1
3d	Côté caisse G noir	*Left side body black*	1 006 574		1
4a	Traverse support essieu	*Axle support cross member*	1 001 622		1
4b	Traverse support essieu noire	*Axle support cross member black*	1 006 068		
5a	Traverse inf. alu	*Alu lower cross member*	1 003 444	297	1
5b	Traverse inf. alu noire	*Alu lower cross member black*	1 006 066		
6a	Traverse sup. alu	*Alu upper cross member*	1 001 623		1
6b	Traverse sup. alu noire	*Alu upper cross member black*	1 006 067		
7a	Traverse sup. pare brise	*Wind screen upper cross member*	1 001 625		1
7b	Traverse sup. pare brise noire	*Wind screen upper cross member black*	1 006 065		
8	Bouchon C/C D	*Right plug*	1 001 733		1
9	Bouchon C/C G	*Left plug*	1 001 734		1
10	Patte fix rideau AV	*Front curtain fixing lug*	1 003 062		2
11	Gousset étanchéité porte	*Door sealing gusset*	1 001 994		2
12	Patte fix rideau ARG	*Left rear curtain fixing lug*	1 003 056		1
13	Support D gâche enrouleur	*Box stable right support*	1 001 737		1
14	Support G gâche enrouleur	*Box stable left support*	1 001 738		1
15a	Traverse planche de bord	*Front cross member*	1 001 621		1
15b	Traverse planche de bord (bati alu)	*Front cross member (alu frame)*	1 003 084		1
16a	Pied support console	*Consol support*	1 001 632		1
16b	Pied support console Millésime 2006	*Consol support, 2006*	1 004 086		1
17	Serrure hayon	*Rear door lock*	1 002 372		1
18	Opercule	*Plug*	1 002 299		2
19	Equerre maintien faisceau	*Wiring harness square*	1 002 354		2
20	Clips tuyau event	*Air hole tube clip*	1 002 377		1
21	Patte maintien faisceau	*Wiring harness support*	1 002 604		1
22a	Support levier inv.	*Reversing lever support*	1 002 084		1
22b	Support levier inv. Millésime 2006	*Reversing lever support, 2006*	1 004 085		1
23	Patte fix rideau ARD	*Right rear curtain fixing lug*	1 003 055		1
24	Feuillure pare-brise	*Windscreen groove*	1 003 848	288	1
25	Patte centrale PDB P50	*Centre lug, PDB P50*	1 004 084		1
26	Mousse calage Millésime 2006	*Blocking foam 2006*	1 004 742		3
27	Bouchon longeron AVG/ARD	*Right rear/left front spar plug*	1 003 028		1
28	Bouchon longeron AVD/ARG	*Left rear/right front spar plug*	1 003 027		1
29	Poignée de maintien + bouchons	*Handle + Plugs*	1 003 044		2
30	Butée adhésive	*Adhesive stop*	1 003 155		5
31	Bavolet à peindre D	*RHS, lower trim*	1 006 973		1

www.piecesdiscount.fr

STRUCTURE
Frame

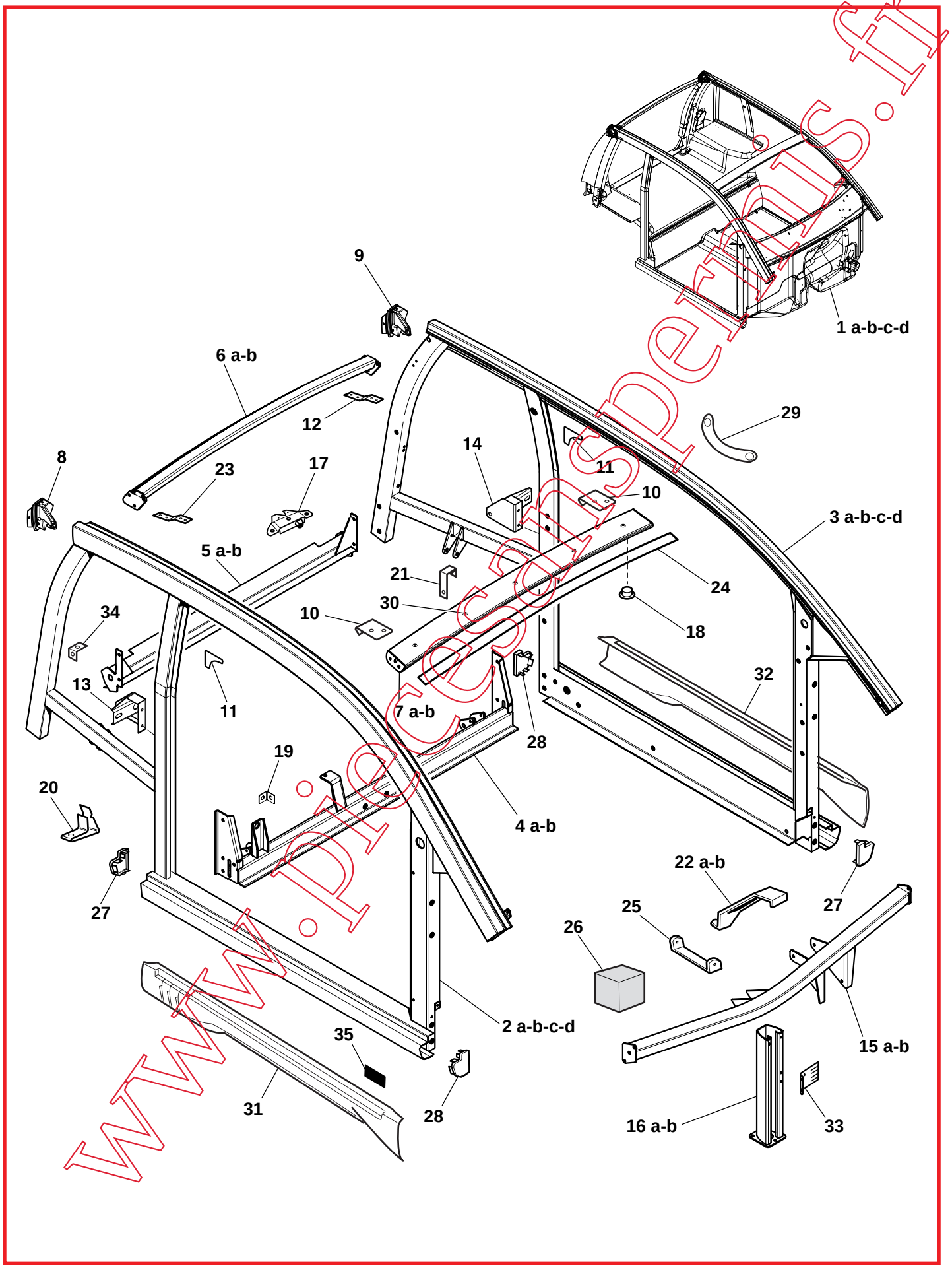

www.piecesdispermis.fr

STRUCTURE
Frame

Rep	Désignation	*Designation*	Code	Info	Qté *Qty*
32	Bavolet à peindre G	*LHS, lower trim*	1 006 974		1
33	Tôle porte fusible	*Sheet, fuse holder*	1 005 645		1
34	Equerre porte agrafe	*Square*	1 005 646		2
35	Cale bavolet	*Lower trim block*	1 006 860		4

www.piecesanspermis.fr

PLANCHER
Floor

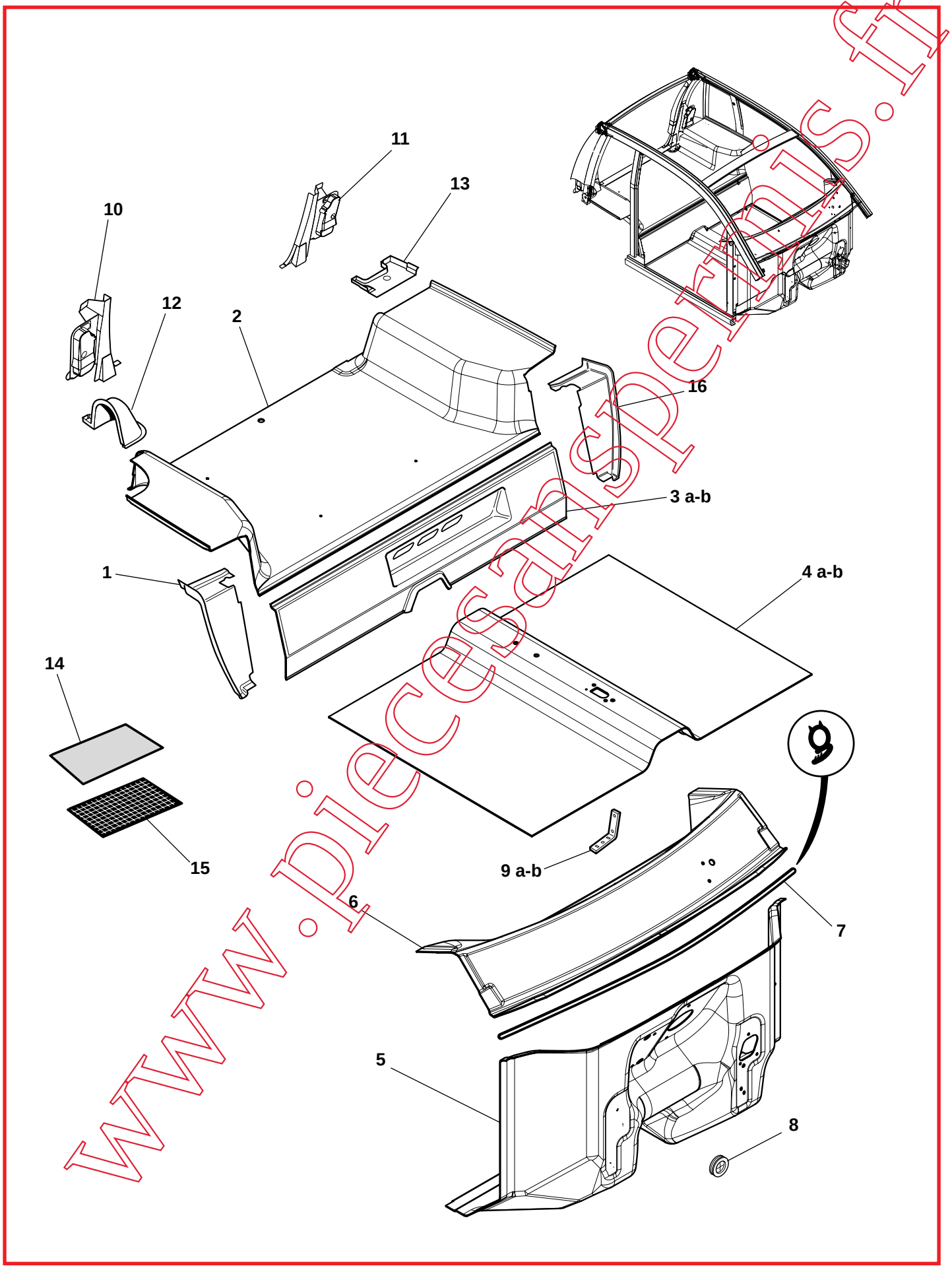

www.piecesanspermis.fr

PLANCHER
Floor

Rep	Désignation	*Designation*	Code	Info	Qté *Qty*
1	Etanchéité gauche	*Left sealing*	1 002 507		1
2	Plancher AR	*Rear floor*	1 000 565		1
3a	Plancher à talons ABS	*ABS Floor*	1 003 098		1
3b	Plancher à talons ABS mill. 2006	*ABS Floor, 2006*	1 004 674		1
4a	Plancher central	*Central floor*	1 001 620		1
4b	Plancher central mill. 2006	*Central floor, 2006*	1 004 158		1
5	Tablier	*Apron*	1 000 578		1
6	Coiffe tablier mill. 2006	*Apron cover, 2006*	1 004 291		1
7	Joint coiffe tablier	*Joint*	1 002 380		ml
8	Passe fil 47 ext. Ø 19 int.	*Wire pass*	1 002 283		1
9a	Support faisceau + tuy. s/caisse	*Beam support*	1 004 167		1
9b	Support faisceau + tuy. s/caisse mill. 2008	*Beam support, 2008*	1 005 427		2
10	Etanchéité feu AR D	*Right rear light sealing*	1 002 012		1
11	Etanchéité feu AR G	*Left rear light sealing*	1 002 013		1
12	Etanchéité plancher AR D	*Right rear floor sealing*	1 002 014		1
13	Etanchéité plancher AR G	*Left rear floor sealing*	1 002 015		1
14	Moquette réparation plancher	*Floor repair carpet*	1 003 030		1
15	Feuille réparation Twintex	*Twintex repair sheet*	1 002 806		ml
16	Etanchéité droite	*Right sealing*	1 002 526		1

www.piecesauto-demio.fr

CARROSSERIE AVANT
Front body

Jusqu'à : millésime 2005 / *Up to millesime 2005*

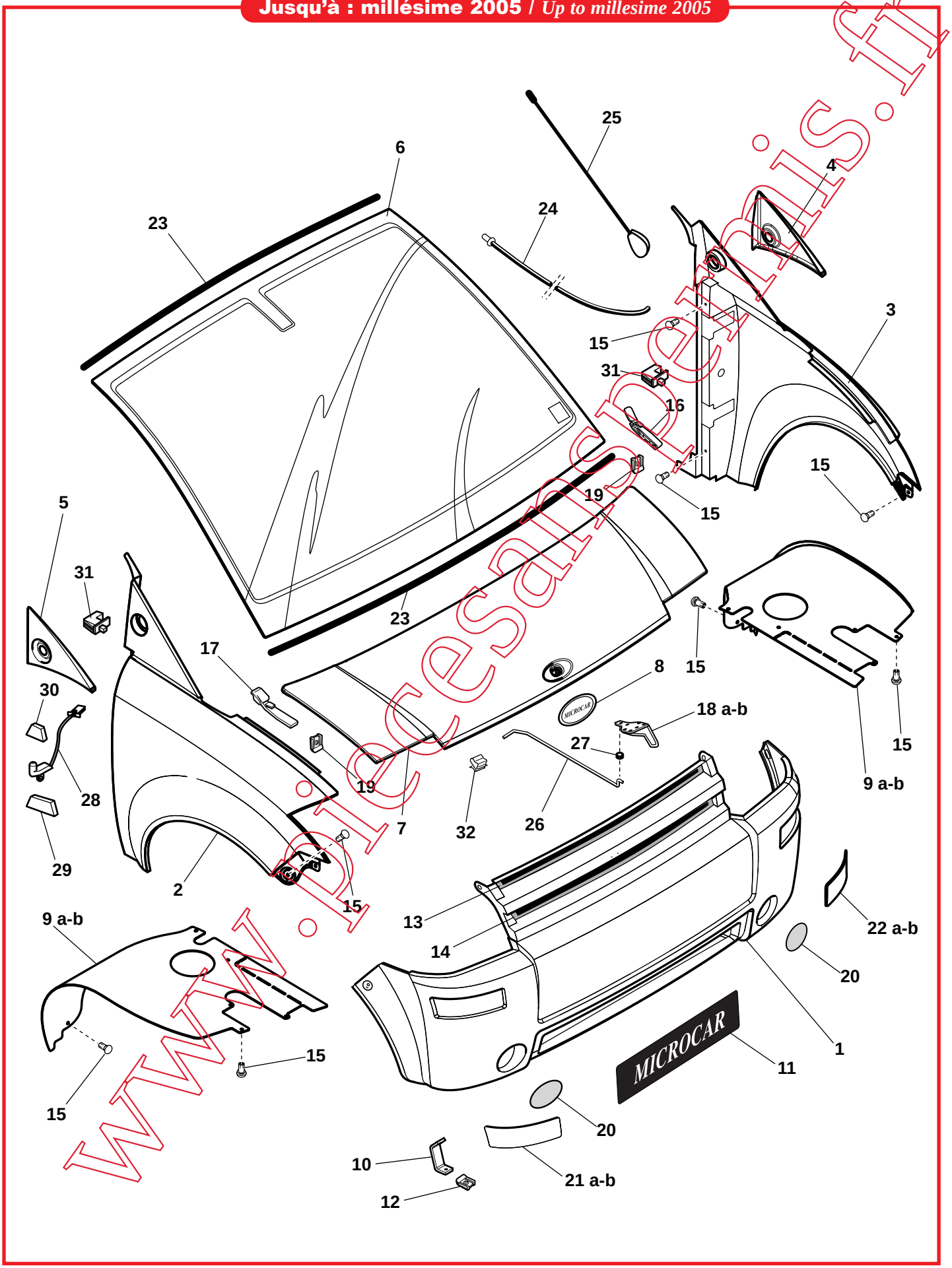

www.piecesauxpermis.fr

CHASSIS COURT

CARROSSERIE AVANT
Front body

MICROCAR

Jusqu'à : millésime 2005 / *Up to millesime 2005*

Rep	Désignation	*Designation*	Code	Rq	Qté *Qty*
1	Pare choc AV blanc brut	*Raw white front bumper*	1 002 698		1
2	Aile AV D blanc brut	*Raw white right front wing*	1 002 689		1
3	Aile AV G blanc brut	*Raw white left front wing*	1 002 688		1
4	Cache rétro G	*Left mirror cover*	1 002 008		1
5	Cache rétro D	*Right mirror cover*	1 002 007		1
6	Pare brise	*Wind screen*	1 000 582		1
7	Capot AV blanc brut	*Raw white front bonnet*	1 002 695		1
8	Logo MICROCAR alu	*MICROCAR logo*	1 002 458		1
9a	Pare boue AV	*Front mud arrester*	1 002 009		2
9b	Pare boue AV bati alu	*Alu fram front mud arrester*	1 002 975		2
10	Patte inférieure fixation pare choc	*Front bumper lug fixing*	1 002 210		2
11	Autocollant MICROCAR	*MICROCAR sticker*	1 001 331		1
12	Clip Prestol	*Prestol clip*	1 002 378		2
13	Adhésif calandre haut	*Adhesive, Upper calender*	1 003 670		1
14	Adhésif calandre bas	*Adhesive, Lower calender*	1 003 671		1
15	Rivet plastique noir Ø 6 bombé	*Black plastic rivet*	1 002 426		/
16	Charnière capot G	*Left cover hinge*	1 002 734		1
17	Charnière capot D	*Right cover hinge*	1 002 732		1
18a	Gâche capot	*Cover box stable*	1 002 735		1
18b	Gâche capot bati alu	*Alu frame cover box stable*	1 003 376		1
19	Clip prestole	*Prestole clip*	1 002 736		2
20	Adhésif imitation AB	*Adhesive*	1 003 669		2
21a	Baguette pare choc AVD	*Rod, right front bumper*	1 002 515		1
21b	Baguette pare choc AVD (noir)	*Rod, right front bumper (black)*	1 003 675		1
22a	Baguette pare choc AVG	*Rod, left front bumper*	1 002 516		1
22b	Baguette pare choc AVG (noir)	*Rod, left front bumper (black)*	1 003 676		1
23	Joint de pare brise	*Windscreen joint*	0 664 097		ml
24	Câble radio	*Radio cable*	1 003 862	287	1
25	Antenne radio	*Radio aerial*	1 005 246	287	1
26	Tringle	*Rod*	1 002 282		1
27	Passe fil	*Wire pass*	0 655 579		1
28	Sonde température extérieure	*Ext. temperature probe*	1 002 061		1
29	Mousse étanch. inf. sonde temp.	*Sealing foam*	1 002 369		1
30	Mousse étanch. sup. sonde temp.	*Sealing foam*	1 002 446		1
31	Interrupteur de porte	*Door switch*	0 675 120		2
32	Agrafe Ø 5 tôle	*Clip*	0 655 220		1

www.piecesmicrocar.fr

CARROSSERIE AVANT
Front body

A partir de millésime 2006 / *From millesime 2006*

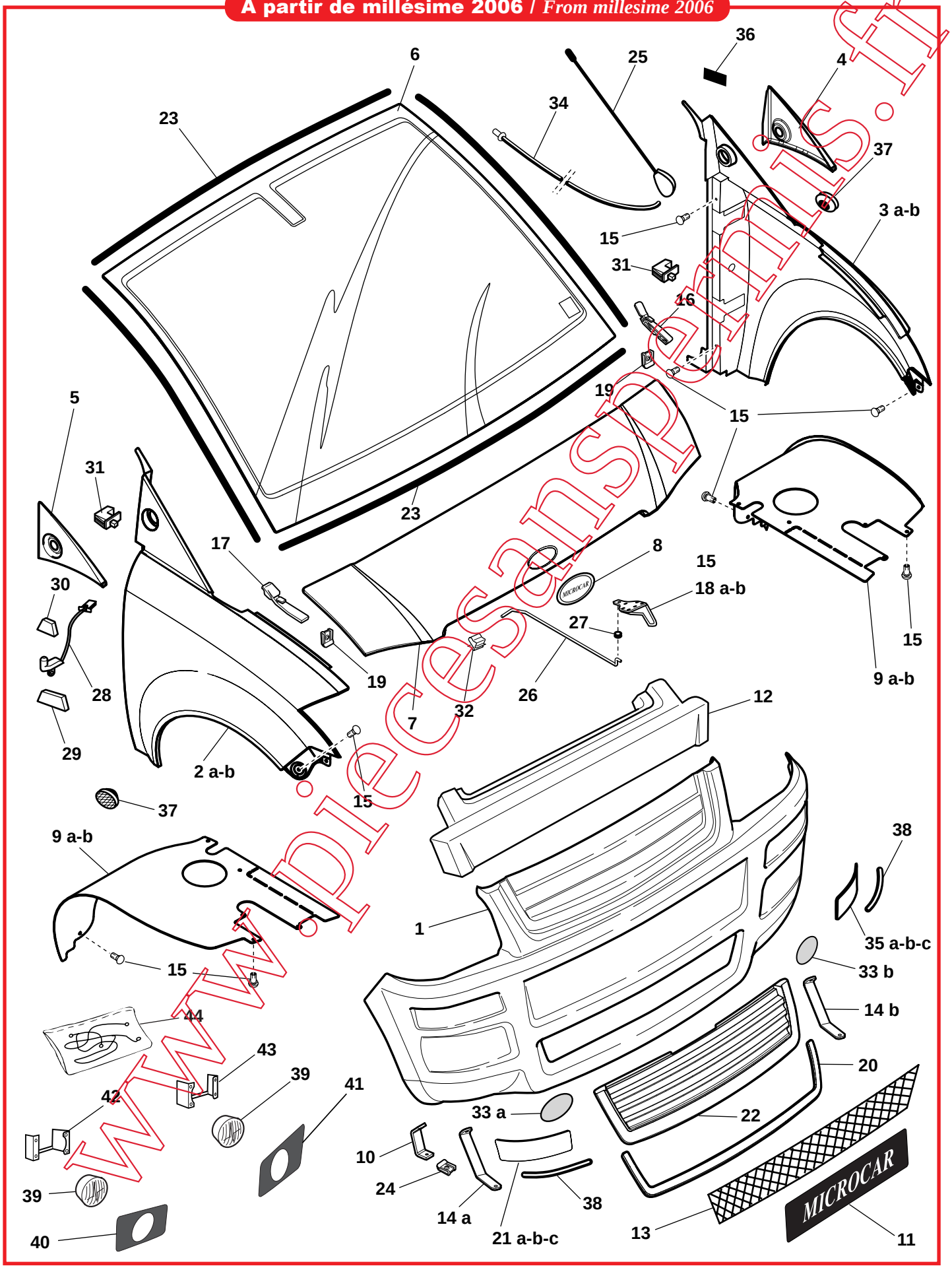

www.piecesanspermis.fr

CHASSIS COURT

CARROSSERIE AVANT
Front body

MICROCAR

A partir de millésime 2006 / *From millesime 2006*

Rep	Désignation	*Designation*	Code	Info	Qté *Qty*
1	Pare choc AV blanc brut	*Raw white front bumper*	1 004 753		1
2a	Aile AV D blanc brut	*Raw white right front wing*	1 002 689		1
2b	Aile AV D blanc brut répétiteur	*Raw white right front wing (repeater)*	1 006 976		1
3a	Aile AV G blanc brut	*Raw white left front wing*	1 002 688		1
3b	Aile AV G blanc brut répétiteur	*Raw white left front wing (repeater)*	1 006 977		1
4	Cache rétro G mat	*Left mirror cover*	1 004 288		1
5	Cache rétro D mat	*Right mirror cover*	1 004 287		1
6	Pare brise	*Wind screen*	1 000 582		1
7	Capot AV blanc brut	*Raw white front bonnet*	1 004 747		1
8	Logo MICROCAR alu	*MICROCAR logo*	1 002 458		1
9a	Pare boue AV	*Front mud arrester*	1 002 009		2
9b	Pare boue AV bati alu	*Alu frame front mud arrester*	1 002 975		2
10	Patte inf. pare choc AV bati acier	*Front bumper lug fixing*	1 004 065		2
11	Autocollant MICROCAR	*Front MICROCAR logo*	1 001 331		1
12	Absorbeur Pare choc AV	*Front bumper absorber*	1 004 643		1
13	Grille pare choc AV P50	*Front bumper grill, P50*	1 004 107		1
14a	Patte pare choc AVD bati alu mill 2006	*Right front bumper lug, alu frame*	1 004 063		1
14b	Patte pare choc AVG bati alu mill 2006	*Left front bumper lug, alu frame*	1 004 064		1
15	Rivet plastique noir Ø 6 bombé	*Black plastic rivet*	1 002 426		/
16	Charnière capot G	*Left cover hinge*	1 002 734		1
17	Charnière capot D	*Right cover hinge*	1 002 732		1
18a	Gâche capot	*Cover box stable*	1 002 735		1
18b	Gâche capot bati alu	*Alu frame cover box stable*	1 003 376		1
19	Clip prestole	*Prestole clip*	1 002 736		2
20	Chrome calandre	*Calender chrome*	1 004 194		1
21a	Baguette pare choc AVD carbone	*Rod, right front bumper, carbon*	1 004 592		1
21b	Baguette pare choc AVD alu	*Rod, right front bumper, alu*	1 004 483		1
21c	Baguette pare choc AVD emboutie (à peindre)	*Rod, right front bumper, pressed*	1 006 970		1
22	Calandre	*Calender*	1 004 193		1
23	Joint de pare brise	*Windscreen joint*	0 664 097		/
24	Clip Prestol	*Prestol clip*	1 002 378		2
25	Antenne radio	*Radio aerial*	1 005 246		1
26	Tringle	*Rod*	1 002 282		1
27	Passe fil	*Wire pass*	0 655 579		1
28	Sonde température extérieure	*Ext. temperature probe*	1 002 061		1
29	Mousse étanch. inf. sonde temp.	*Sealing foam*	1 002 369		1
30	Mousse étanch. sup. sonde temp.	*Sealing foam*	1 002 446		1
31	Interrupteur de porte	*Door switch*	0 675 120		2
32	Agrafe Ø 5 tôle	*Clip*	0 655 220		1
33a	Adhésif imitation AB AVD	*Adhesive*	1 004 186		1
33b	Adhésif imitation AB AVG	*Adhésive*	1 004 187		1
34	Cable radio	*Radio cable*	1 003 862		1
35a	Baguette pare choc AVG carbone	*Left front bumper rod, carbon*	1 004 593		1
35b	Baguette pare choc AVG alu	*Left front bumper rod, alu*	1 004 484		1
35c	Baguette pare choc AVG emboutie (à peindre)	*Left front bumper rod, pressed*	1 006 971		1
36	Adhésif alu	*Alu adhesive*	1 002 559		1
37	Répétiteur de clignotant	*Flashing light repeater*	1 006 162		2

www.piecesdiesel.com.fr

CARROSSERIE AVANT
Front body

A partir de millésime 2006 / *From millesime 2006*

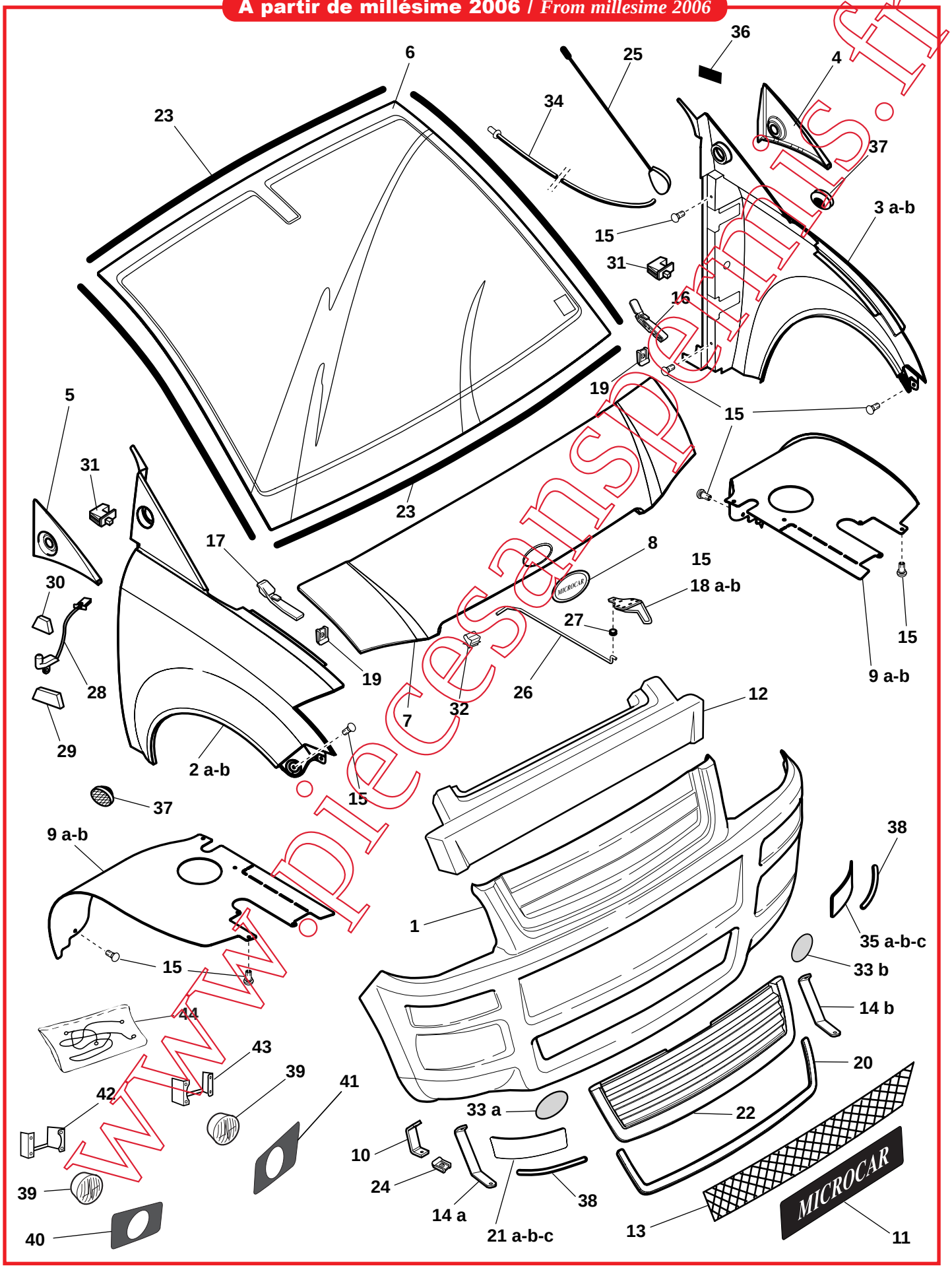

www.piecesanspermis.fr

CARROSSERIE AVANT
Front body

A partir de millésime 2006 / *From millesime 2006*

Rep	Désignation	*Designation*	Code	Info	Qté *Qty*
38	Jonc chromé	*Chrome plated rod*	1 005 096		ml
39	Feux anti-brouillard	*Fog light*	1 003 024		2
40	Carter anti-brouillard AVD	*Right front fog light case*	1 005 111		1
41	Carter anti-brouillard AVG	*Left front fog light case*	1 005 112		1
42	Patte support anti-brouillard AVD	*Right front fog light support lug*	1 005 150		1
43	Patte support anti-brouillard AVG	*Left front fog light support lug*	1 005 151		1
44	Faisceau anti-brouillard	*Fog light beam*	1 005 200		1

www.piecesanspermis.fr

CARROSSERIE ARRIERE
Rear body

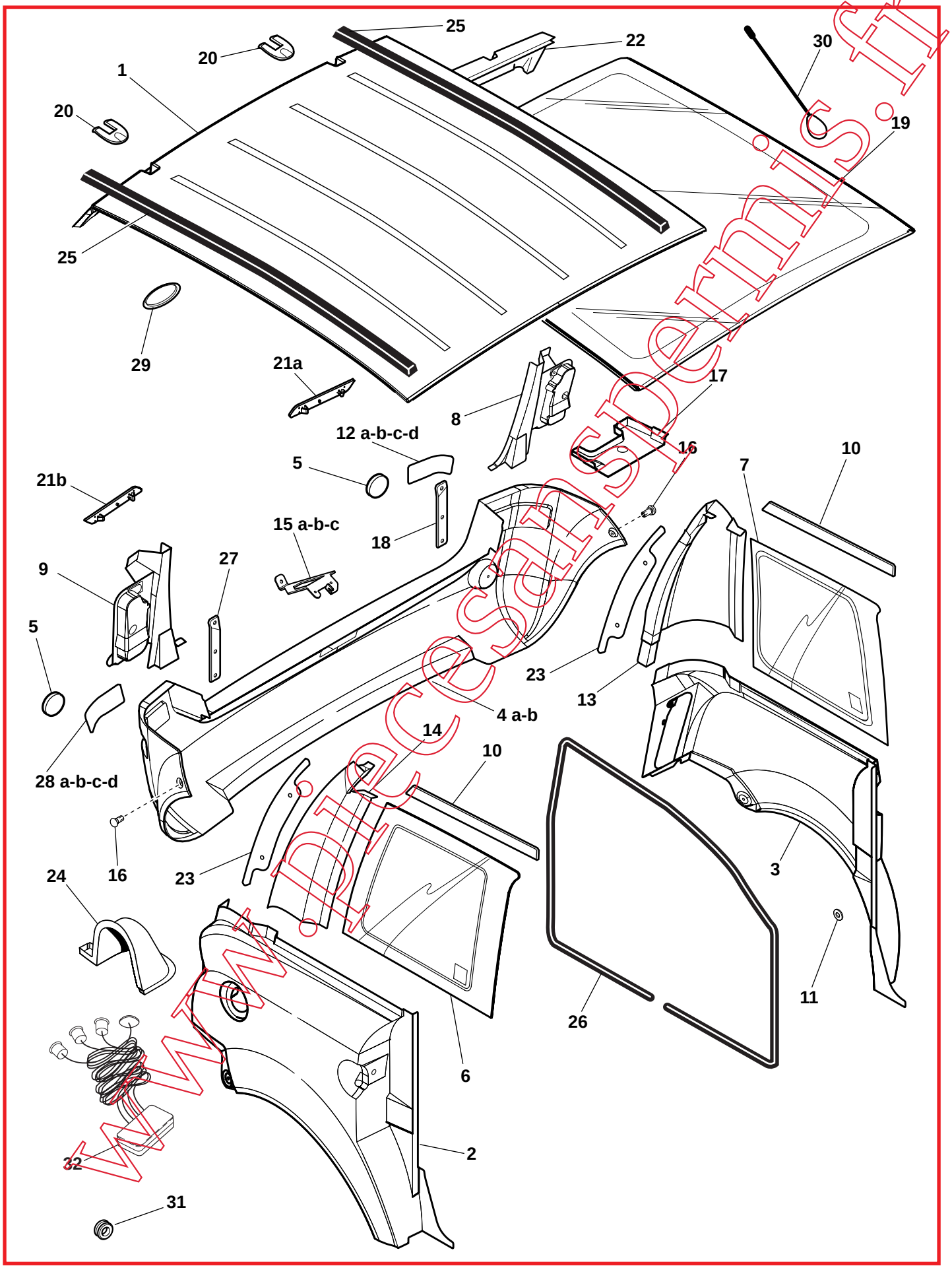

www.piecesenspermis.fr

CARROSSERIE ARRIERE
Rear body

Rep	Désignation	*Designation*	Code	Info	Qté *Qty*
1	Pavillon blanc brut	*Raw white top roof*	1 002 690		1
2	Aile ARD blanc brut	*Raw white right rear wing*	1 002 692		1
3	Aile ARG blanc brut	*Raw white left rear wing*	1 002 691		1
4a	Pare choc AR blanc brut	*Raw white rear bumper*	1 002 699		1
4b	Pare choc AR brut mill. 2006	*Raw rear bumper 2006*	1 004 754		1
5	Catadioptre AR	*Rear reflector*	1 002 116		2
6	Vitre custode D	*Right quarter light*	1 000 586		1
7	Vitre custode G	*Left quarter light*	1 000 585		1
8	Etanchéité feu ARG	*Left rear light sealing*	1 002 013		1
9	Etanchéité feu ARD	*Right rear light sealing*	1 002 012		1
10	Feuillure custode	*Rear side panel groove*	1 002 487		2
11	Rond calage aile AR	*Rear wing adjustment round*	0 664 191		6
12a	Baguette pare choc ARG alu	*Left rear bumper rod, alu*	1 002 518		1
12b	Baguette pare choc ARG (noir)	*Left rear bumper rod (black)*	1 003 674		1
12c	Baguette pare choc ARG carbone	*Left rear bumper rod, carbon*	1 004 595		1
12d	Baguette pare choc ARG emboutie à peindre	*Left rear bumper rod, pressed to paint*	1 007 133		1
13	Enjoliveur de custode G	*Left quarter light trim*	1 001 242		1
14	Enjoliveur de custode D	*Right quarter light trim*	1 001 241		1
15a	Fixation centrale pare chocs AR	*Rear bumper central fixing*	1 000 464	297	1
15b	Fixation centrale pare chocs AR V2	*Rear bumper central fixing V2*	1 005 095	297	1
15c	Patte pare choc AR mill. 2006	*Rear bumper lug 2006*	1 004 067		1
16	Rivet plastique noir Ø 6 bombé	*Black plastic rivet*	1 002 426		2
17	Etanchéité plancher ARG	*Left rear floor sealing*	1 002 015		1
18	Patte pare choc ARG	*Left rear bumper lug*	1 003 261		1
19	Toit panoramique	*Panoramic roof*	1 002 860		1
20	Enjoliveurs charnières	*Hinge trim*	1 003 935		2
21a	Catadioptre ARD mill. 2006	*Right rear reflector, 2006*	1 004 075		1
21b	Catadioptre ARG mill. 2006	*Left rear reflector, 2006*	1 004 076	290	1
22	Gouttière toit panoramique	*Panoramic roof gutter*	1 002 872		1
23	Tole renfort enjoliveur custode	*Reinforcement hub cap rear quarter panel tole*	1 002 804		2
24	Etanchéité plancher ARD	*Right rear floor sealing*	1 002 014		1
25	Joint pavillon	*Top roof joint*	1 002 481		ml
26	Joint de porte	*Door joint*	1 001 531		2
27	Patte pare choc ARD	*Right rear bumper lug*	1 003 260		1
28a	Baguette pare choc ARD alu	*Right rear bumper rod, alu*	1 002 517		1
28b	Baguette pare choc ARD (noir)	*Right rear bumper rod (black)*	1 003 673	290	1
28c	Baguette pare choc ARD carbone	*Right rear bumper rod, carbon*	1 004 594		1
28d	Baguette pare choc ARD emboutie à peindre	*Right rear bumper rod, pressed to paint*	1 007 132		1
29	Opercule de toit	*Cover, roof aerial*	1 006 320		1
30	Antenne de toit	*Roof aerial*	1 006 164		1
31	Pass fil Ø20	*Wire pass Ø20*	1 005 347		1
32	Kit radar de recul	*Reverse radar kit*	1 003 273		1

www.piecesauto-microcar.fr

HABILLAGE
Trim

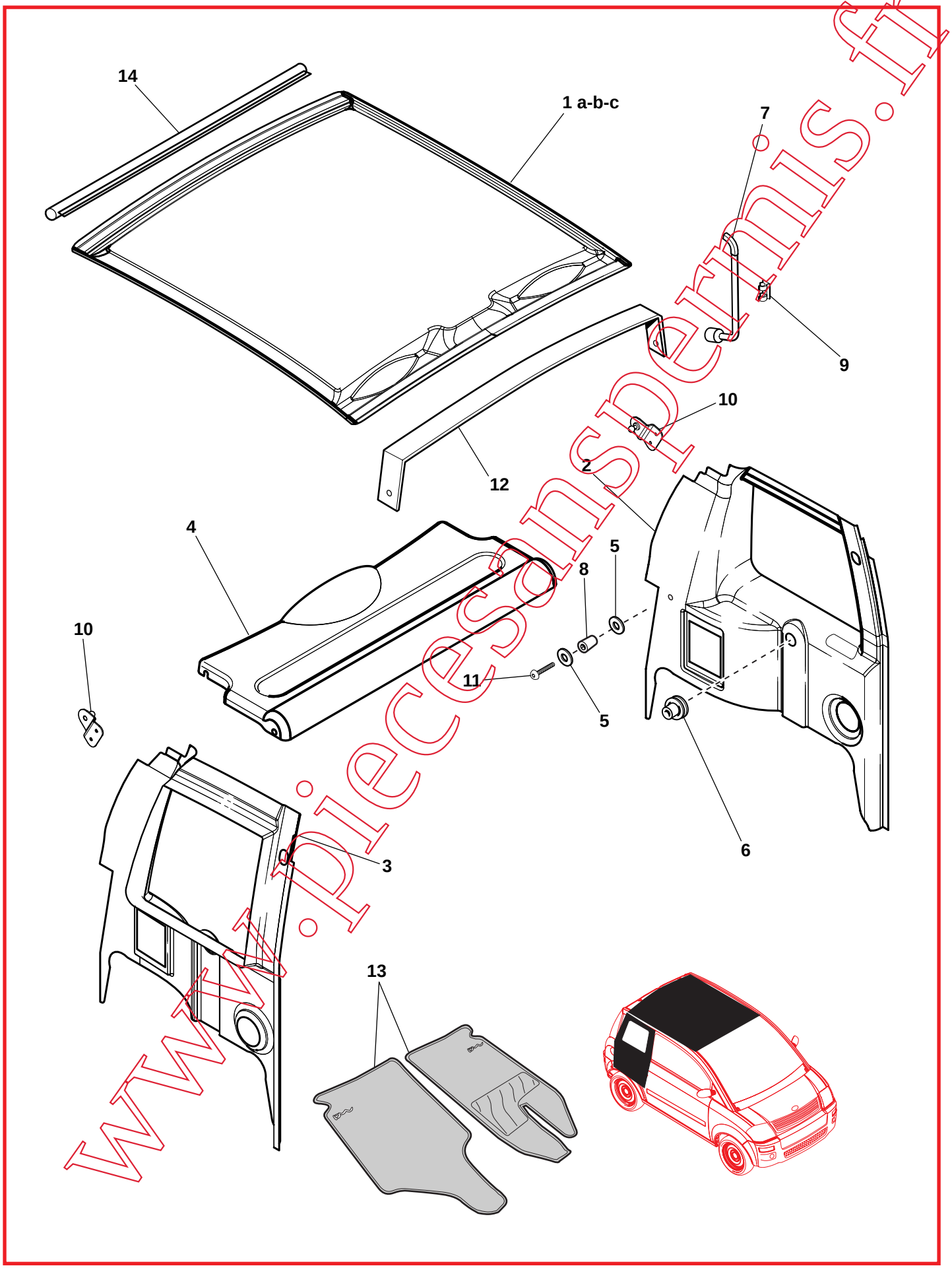

www.piecesanspermis.fr

HABILLAGE
Trim

Rep	Désignation	*Designation*	Code	Info	Qté *Qty*
1a	Habillage pavillon petit plafonnier	*Top roof trim, small ceiling lamp*	1 004 079		1
1b	Habillage pavillon grand plafonnier	*Top roof trim, big ceiling lamp*	1 005 696		1
1c	Habillage pavillon sans trou	*Trim without hole*	1 006 663		1
2	Habillage ARG	*Left rear trim*	1 001 385		1
3	Habillage ARD	*Right rear trim*	1 001 384		1
4	Tablette AR	*Rear plate*	1 002 011		1
5	Rond 6 x 24 x 1,2	*Round 6 x 24 x 1,2*	1 002 390		2
6	Axe rotation tablette AR	*Rear plate swinging axle*	1 002 111		2
7	Clé démontage roue/secours	*Key dismantling spare wheel*	0 692 182		1
8	Entretoise fix tablette AR	*Spacer*	1 002 349		2
9	Clip manivelle	*Clip crank*	0 692 180		1
10	Sup. compas gaz	*Gas compass support*	1 000 459		2
11	Vis poêlier 6 x 25	*Screw*	1 002 382		2
12	Traverse renfort pavillon	*Top roof cross member*	1 002 725	250	1
13	Kit tapis de sol	*Carpets kit*	1 003 691		1
14	Rideau toit vitré	*Glassed roof curtain*	1 002 873		1

www.piecesanspermis.fr

HAYON AR
Rear door

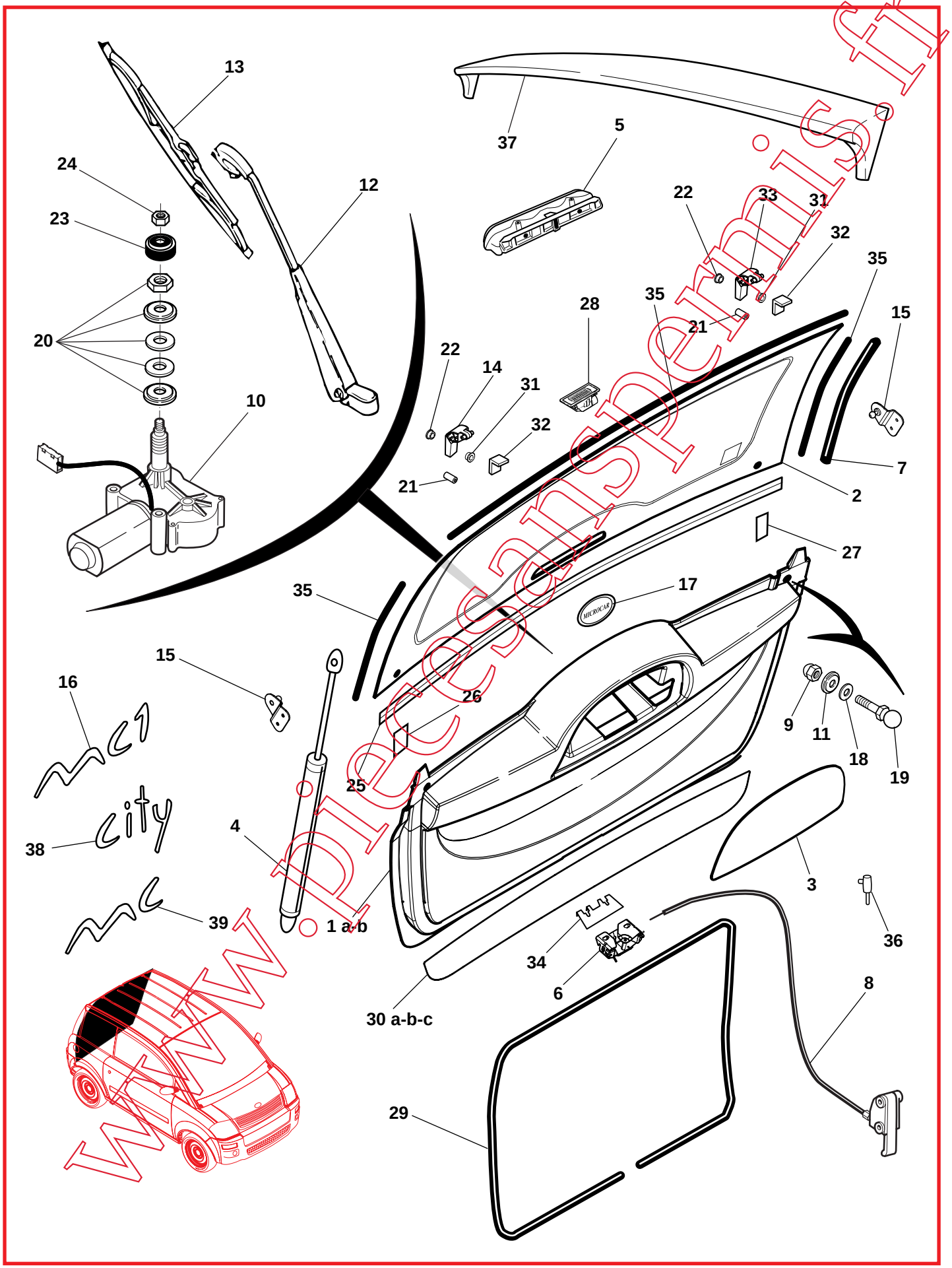

www.piecesanspermis.fr

CHASSIS COURT

HAYON AR
Rear door

MICROCAR

Rep	Désignation	*Designation*	Code	Info	Qté *Qty*
1a	Hayon + c/hayon blanc brut	*Rear door + back/rear door white*	1 002 693		1
1b	Hayon + c/hayon noir	*Rear door + back/rear door black*	1 003 918		1
2	Lunette AR dégivrante	*Defrosting rear window*	1 002 739		1
3	Trappe hayon	*Rear door flap*	1 002 322		1
4	Compas gaz hayon	*Rear door gas compass*	1 001 952		2
5	Feu stop additionnel	*Additional stop light*	0 675 232		1
6	Gâche hayon	*Rear door box stable*	1 002 792		1
7	Joint faisceau lunette AR	*Rear window wiring harness joint*	0 664 098		1
8	Tirette hayon	*Rear door cable*	1 002 367		1
9	Ecrou borgne M6	*M6 nut*	0 655 557		2
10	Moteur essuie-glace AR	*Rear windscreen wiper motor*	1 002 200		1
11	Rondelle épaulée hayon	*Washer*	0 655 574		2
12	Bras essuie-glace AR	*Rear windscreen wiper arm*	1 002 794		1
13	Essuie-glace AR	*Rear windscreen wiper*	1 004 306		1
14	Charnière hayon D	*Right rear door hinge*	1 002 795		1
15	Support compas gaz	*Gas compass support*	1 000 459		2
16	Logo MC1	*Logo MC1*	1 002 460		1
17	Logo MICROCAR alu	*Logo MICROCAR*	1 002 458		1
18	Rondelle caoutchouc	*Rubber washer*	0 655 573		2
19	Rotule de compas	*Compass knuckle*	0 664 865		2
20	Kit visserie	*Kit*	1 002 280		2
21	Entretoise charnière hayon	*door hinge cross bar*	1 003 722		2
22	Bague charnière 2 mm	*Hinge ring 2 mm*	1 003 344		1
23	Capuchon d'écrou	*Nut cap*	0 675 201		1
24	Ecrou de fixation	*Fixing screw*	0 675 196		1
25	Profil glace	*Glass section*	0 680 237		ml
26	Joint adhésif néoprène D	*Right adhesive joint*	1 003 390		2
27	Joint adhésif néoprène G	*Left adhesive joint*	1 003 391		1
28	Eclaireur de plaque	*Number-plate light*	1 006 150		1
29	Joint hayon	*Rear door joint*	1 001 533		1
30a	Baguette hayon, carbone	*Rear door rod, carbon*	1 004 599		1
30b	Baguette hayon, alu	*Rear door rod, alu*	1 004 482		1
30c	Baguette hayon emboutie à peindre	*Rear door rod, pressed to paint*	1 007 131		1
31	Bague charnière 4 mm	*Hinge ring 4 mm*	1 003 401		2
32	Renfort charnière	*Reinforcement of hinge*	1 004 295	290	2
33	Charnière hayon G	*Left rear door hinge*	1 002 906		1
34	Platine serrure hayon	*Rear door lock plate*	1 003 275		1
35	Joint	*Joint*	0 664 356		ml
36	Contacteur inertel	*Inertia contactor*	1 006 165		1
37	Becquet à peindre	*Wing flap to paint*	1 004 650		1
38	Logo City	*City logo*	1 006 371		1
39	Logo MC	*MC logo*	1 002 460		1

www.piecesdispermic.fr

SIEGES / ACCESSOIRES INTERIEUR
Seats / Accessories

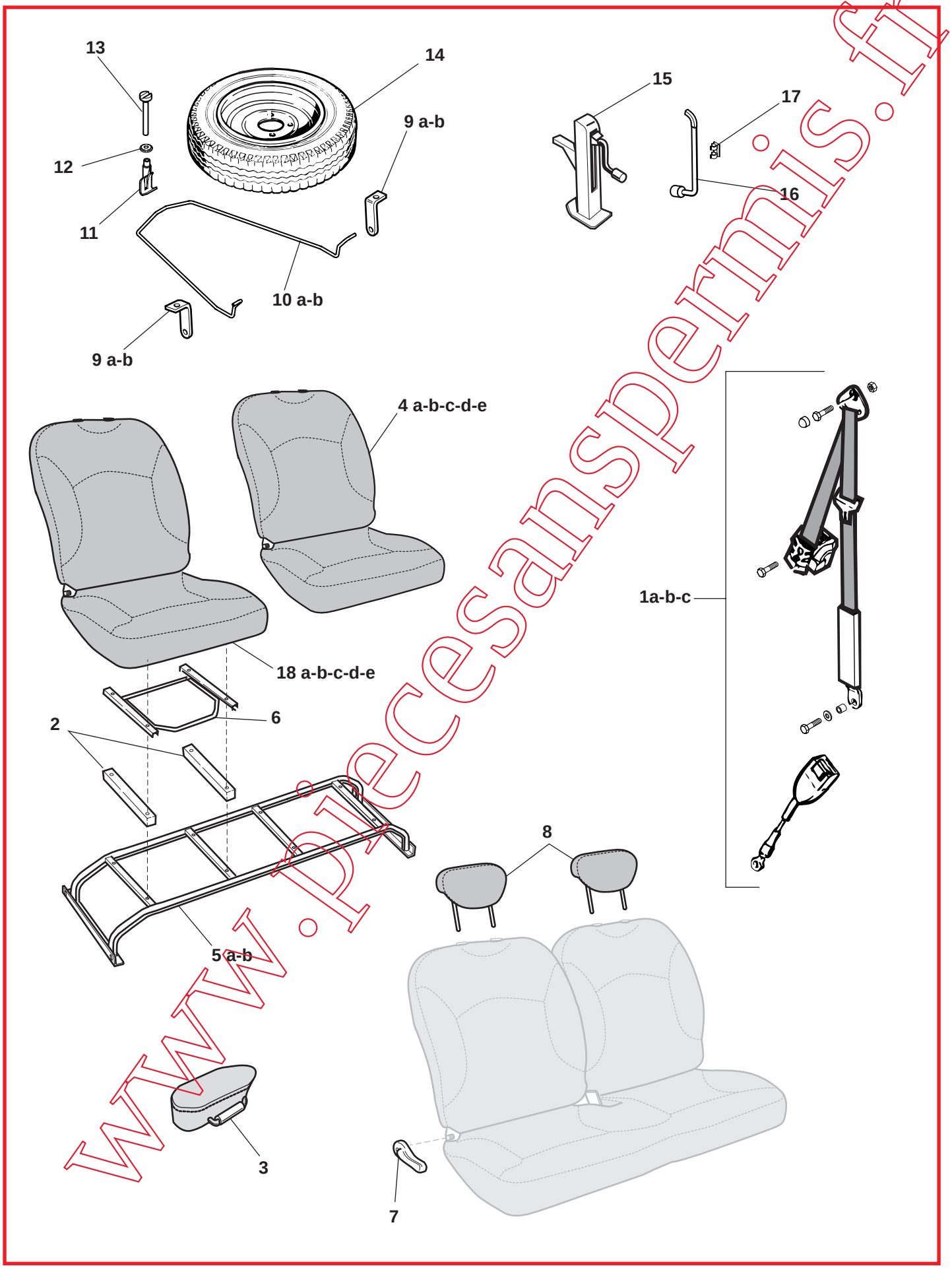

www.piecesanspermis.fr

SIEGES / ACCESSOIRES INTERIEUR
Seats / Accessories

Rep	Désignation	*Designation*	Code	Info	Qté *Qty*
1a	Kit ceinture sécurité	*Safety belt kit*	1 002 307		1
1b	Kit ceinture sécurité (air bag)	*Safety belt kit (Air bag)*	1 003 141		1
1c	Kit ceinture sécurité (+30cm)	*Safety belt kit* (+30cm)	1 005 861		1
2	Réhausse siège	*Raise seat*	1 003 690	303	4
3	MC bag noir	*Black MC bag*	1 002 660		1
4a	Siège G Dynamic V2	*V2 Dynamic left seat*	1 003 571		1
4b	Siège G Préférence V2	*V2 Preference left seat*	1 003 573		1
4c	Siège G millésime 2005	*Left seat 2005*	1 003 920		1
4d	Siège G mill. 2006 DYN & PREF	*Left seat, 2006 DYN & PREF*	1 004 756		1
4e	Siège G mill. 2006 GEN	*Left seat, 2006 GEN*	1 004 762		1
5a	Sous bassement siège V2	*V2 seat support*	1 003 060		1
5b	Sous bassement siège mill. 2006	*Seat support, 2006*	1 004 298		1
6	Glissière siège + palonier	*Sliding + crossbar*	0 715 001		1
7	Poignée inclinaison banquette	*Seat inclination handle*	1 002 799		2
8	Appui-tête banquette millésime 2005	*Headrest 2005*	1 003 766		2
9a	Patte support roue de secours	*Lug, spare wheel support*	1 002 184		1
9b	Patte roue secours pneu 145x70x13	*Spare wheel lug, tyre 145x70x13*	1 004 530	298	1
10a	Panier roue de secours	*Spare wheel fixing*	0 660 086	298	1
10b	Panier roue de secours pneu 145x70x13	*Spare wheel fixing, tyre 145x70x13*	1 004 289	298	1
11	Crochet roue de secours	*Spare wheel hook*	0 660 087	298	1
12	Rondelle roue de secours	*Spare wheel washer*	0 660 089		1
13	Vis roue de secours	*Spare wheel screw*	0 660 088		1
14	Roue complète 13 pouces	*Complete wheel*	0 660 462		1
15	Cric	*Jack*	1 003 031		1
16	Clé démontage roue de secours	*Spare wheel overhaul key*	0 692 182		1
17	Clip manivelle roue de secours	*Crank clip spare wheel*	0 692 180		1
18a	Siège D Dynamic V2	*V2 Dynamic right seat*	1 003 570		1
18b	Siège D Préférence V2	*V2 Preference right seat*	1 003 572		1
18c	Siège D millésime 2005	*Right seat 2005*	1 003 919		1
18d	Siège D mill. 2006 DYN & PREF	*Right seat, 2006 DYN & PREF*	1 004 755		
18e	Siège D mill. 2006 GEN	*Right seat, 2006 GEN*	1 004 761		1

www.piecesdiperma.fr

INSONORISATION
Sound proofing

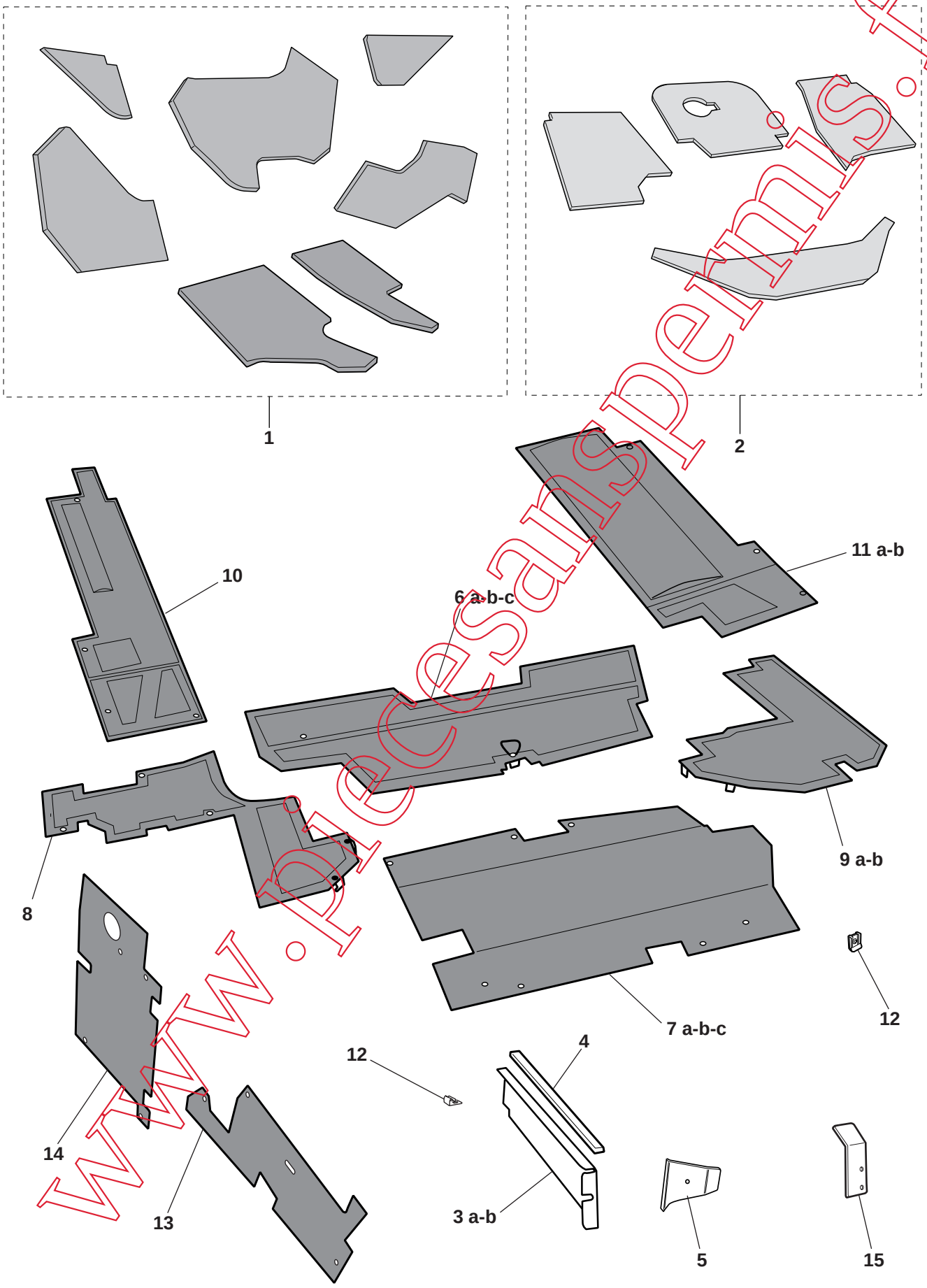

www.piecesanspermis.fr

CHASSIS COURT

INSONORISATION
Sound proofing

MICROCAR

Rep	Désignation	*Designation*	Code	Info	Qté *Qty*
1	Kit insono. plancher	*Body bottom sound proofing kit*	1 002 466		1
2	Kit insono. tablier	*Side panel sound proofing kit*	1 002 454		1
3a	Tôle étanchéité radiateur	*Radiator sealing plate*	1 002 396		1
3b	Tôle étanchéité radiateur (bati alu)	*Radiator sealing plate (alu frame)*	1 002 992		1
4	Joint adhésif ép. 15 x 6	*Adhesive joint*	0 013 540		ml
5	Tôle étanchéité insono	*Sound proofing sealing plate*	1 002 397		1
6a	Cache moteur	*Engine cover*	1 002 237		1
6b	Cache moteur (bati alu)	*Engine cover (alu frame)*	1 002 962		1
6c	Dessus moteur Yanmar	*Engine cover Yanmar*	1 004 918		1
7a	Face avant	*Front face*	1 002 243		1
7b	Face avant (bati alu)	*Front face (alu frame)*	1 002 966		1
7c	Dessous moteur Yanmar	*Engine bottom Yanmar*	1 004 578		1
8	Joue latérale droite	*Right side flange*	1 002 239		1
9a	Joue latérale gauche	*Left side flange*	1 002 240		1
9b	Joue latérale gauche (bati alu)	*Left side flange (alu frame)*	1 002 964		1
10	Dessous moteur droit	*Right engine bottom*	1 002 241		1
11a	Dessous moteur gauche	*Left engine bottom*	1 002 242		1
11b	Dessous moteur gauche (bati alu)	*Left engine bottom (alu frame)*	1 002 965		1
12	Clip prestole à bretelle	*Clip*	1 002 378		14
13	Joue droite arrière (bati alu)	*Rear right side flange (alu frame)*	1 002 974		1
14	Joue droite inférieure (bati alu)	*Down right side flange (alu frame)*	1 002 963		1
15	Patte maintien insono Yanmar	*Yanmar sound proofing fixing lug*	1 004 852		1

www.piecesandpermis.fr

Barres de toit
Roof bars

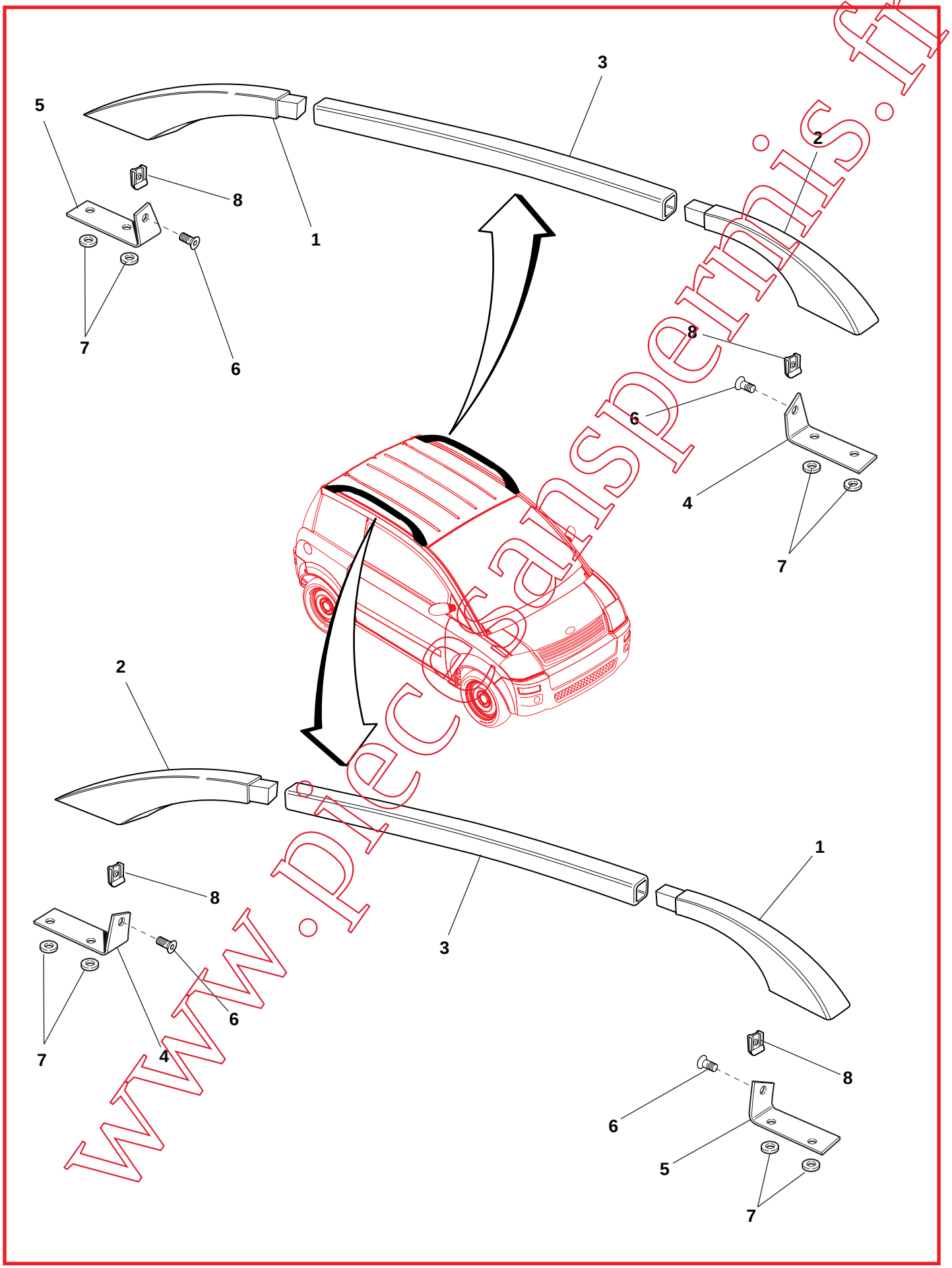

www.piecesanspermis.fr

CHASSIS COURT

Barres de toit
Roof bars

MICROCAR

Rep	Désignation	*Designation*	Code	Info	Qté *Qty*
1	Pied barre de toit AVD/ARG	*Roof bar support RF/LR*	1 005 673		2
2	Pied barre de toit AVG/ARD	*Roof bar support LF/RR*	1 005 672		2
3	Barre alu	*Alu bar*	1 006 668		2
4	Equerre barre de toit AVG/ARD	*Roof bar corner LF/RR*	1 005 674		2
5	Equerre barre de toit AVD/ARG	*Roof bar corner RF/LR*	1 005 675		2
6	Vis FHC M6x20	*FHC M6x20 screw*	1 005 676		4
7	Rondelle caoutchouc	*Rubber washer*	1 005 848		8
8	Ecrou pince	*Clip nut*	1 006 276		4

www.piecesanspermis.fr

Pièces spécifiques EXCLUSIVE / LIMITED / SUN
Specific pieces EXCLUSIVE / LIMITED / SUN

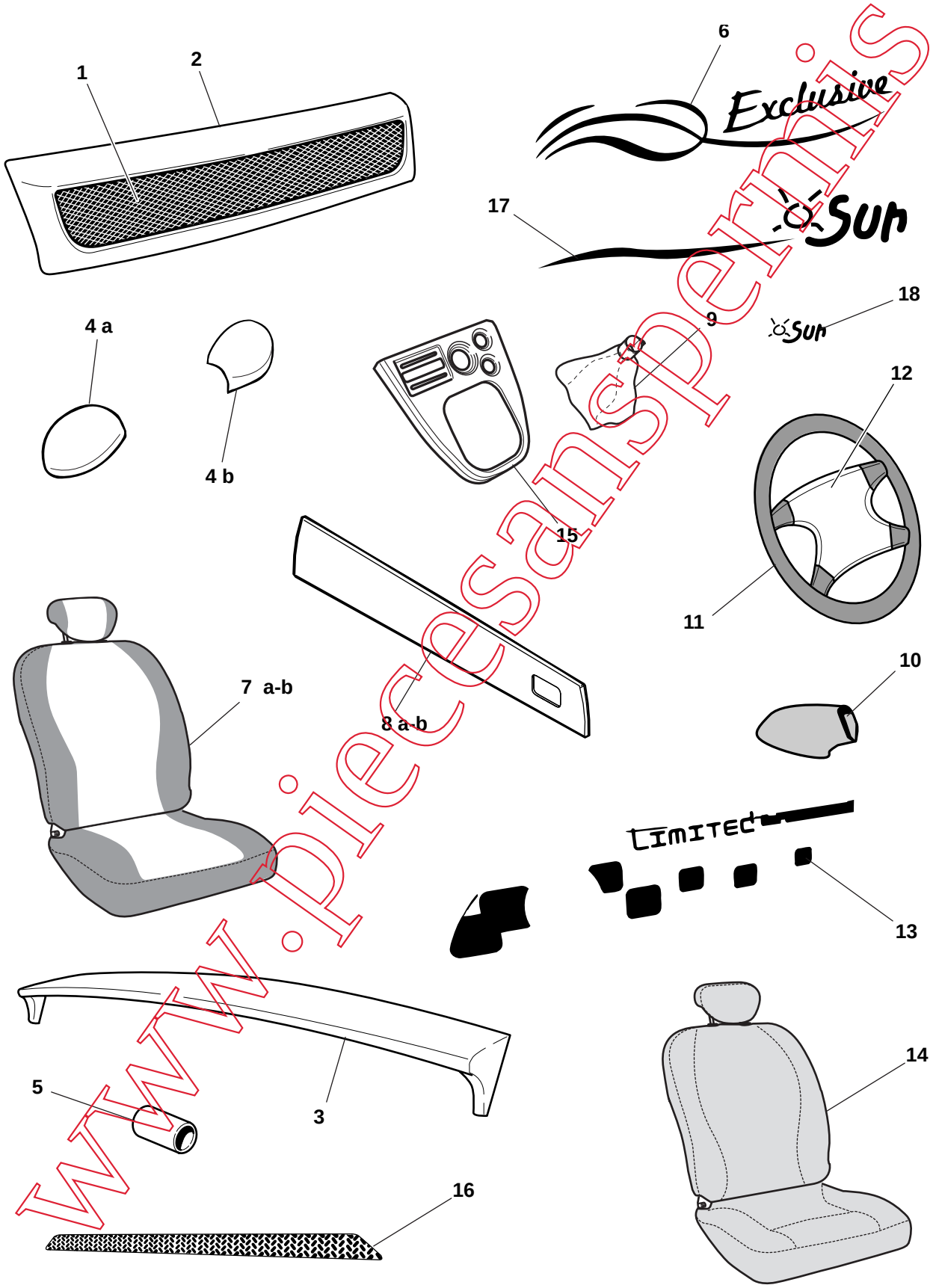

www.piecesanspermis.fr

CHASSIS COURT

SERIE LIMITEE
Limited series

MICROCAR

Rep	Désignation	*Designation*	Code	Info	Qté *Qty*
1	Grille calandre "Limited"	*Calender grid "Limited"*	1 004 536		1
2	Calandre à peindre "Limited"	*Calender to paint "Limited"*	1 004 649		1
3	Becquet à peindre "Limited"	*Wing flap to paint "Limited"*	1 004 650		1
4a	Coquille rétro D à peindre Exclusive	*Shell, right rear view mirror "Ex"*	1 004 651		1
4b	Coquille rétro G à peindre Exclusive	*Shell, left rear view mirror "Ex"*	1 004 652		1
5	Sortie échappement chromée	*Exhaust pipe, chrome plated*	1 002 047		1
6	Jeu stripping "Exclusive"	*Stripping kit "Exclusive"*	1 004 513		1
7a	Siège cuir D "Exclusive"	*Right leather seat "Exclusive"*	1 004 662		1
7b	Siège cuir G "Exclusive"	*Left leather seat "Exclusive"*	1 004 663		1
8a	Médaillon cuir D "Exclusive"	*Right leather trim "Exclusive"*	1 004 502		1
8b	Médaillon cuir G "Exclusive"	*Left leather trim "Exclusive"*	1 004 503		1
9	Soufflet cuir levier inv. "Exclusive"	*Leather bellow, reverse lever "Ex"*	1 004 504		1
10	Soufflet cuir frein à main "Exclusive"	*Leather bellow, hand brake "Ex"*	1 004 523		1
11	Volant 4 branches "Exclusive"	*Handwheel, 4 branches "Exclusive"*	1 004 524		1
12	Cache volant 4 branches "Exclusive"	*Handwheel cover "Exclusive"*	1 004 525		1
13	Jeu stripping "Limited"	*Stripping kit "Limited"*	1 004 512		1
14	Housse de siège "Limited"	*Seat cover "Limited"*	1 002 038		1
15	Façade alu "Limited"	*Alu face "Limited"*	1 002 079		1
16	Stripping bas face AR	*Lower stripping , rear face*	1 005 103		1
17	Stripping D/G Sun	*R/L stripping Sun*	1 005 909		1
18	Stripping AR SUN	*Stripping Sun , rear face*	1 005 910		1

www.piecesauto.fr

Pièces spécifiques CHRISTMAS
Specific pieces CHRISTMAS

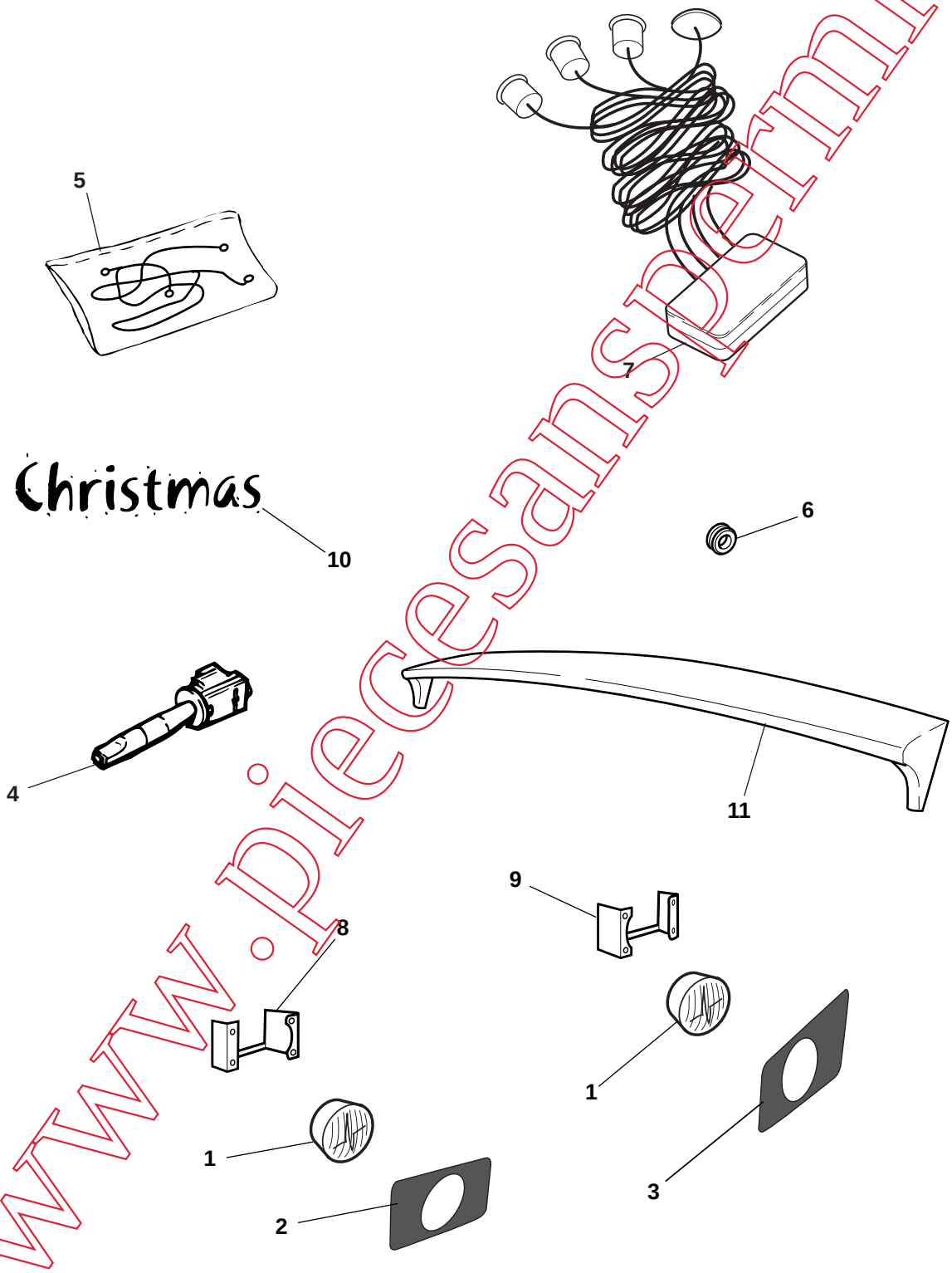

www.piecesanspermis.fr

SERIE LIMITEE
Limited series

Rep	Désignation	*Designation*	Code	Info	Qté *Qty*
1	Feu anti-brouillard	*Fog light*	1 003 024		2
2	Carter anti-brouillard AVD	*Right front fog light case*	1 005 111		1
3	Carter anti-brouillard AVG	*Left front fog light case*	1 005 112		1
4	Commodo anti-brouillard	*Fog light lever*	1 003 023		1
5	Faisceau anti-brouillard	*Fog light beam*	1 005 200		1
6	Passe fil Ø20	*Wire pass Ø20*	1 005 347		1
7	Kit radar de recul	*Reverse radar kit*	1 003 273		1
8	Patte support anti-brouillard AVD	*Right front fog light support lug*	1 005 150		1
9	Patte support anti-brouillard AVG	*Left front fog light support lug*	1 005 151		1
10	Logo CHRISTMAS	*CHRISTMAS logo*	1 005 234		1
11	Becquet (à peindre)	*Wing flap to paint*	1 004 650		1

www.piecesanspermis.fr

Pièces spécifiques PARIS
Specific pieces PARIS

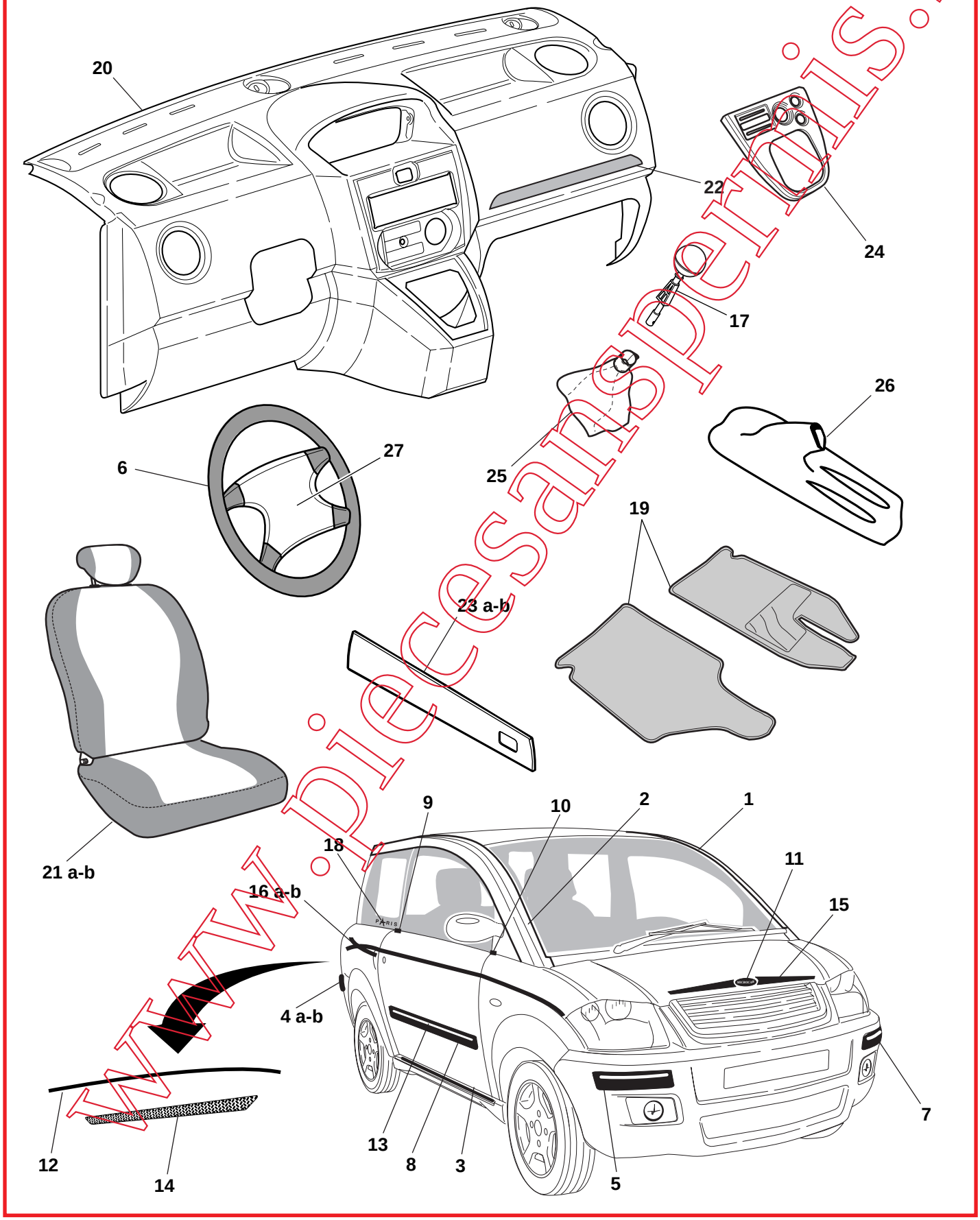

www.piecesanspermis.fr

SERIE LIMITEE
Limited series

Rep	Désignation	*Designation*	Code	Info	Qté *Qty*
1	Finition brancard Gauche (intérieur)	*Left arch*	1 004 660		1
2	Finition brancard Droit (intérieur)	*Right arch*	1 004 661		1
3	Seuil porte Microcar	*Microcar Running board*	1 004 713		2
4a	Baguette PC ARD P50 noir caisse	*Right rear bumper rod P50*	1 004 716		1
4b	Baguette PC ARG P50 noir caisse	*Lft rear bumper rod P50*	1 004 718		1
5	Baguette PC AVD P50 noir caisse	*Right front bumper rod P50*	1 004 717		1
6	Volant 4 branches cuir	*Leather 4 branches handwheel*	1 004 524		1
7	Baguette PC AVG P50 noir caisse	*Left front bumper rod P50*	1 004 719		1
8	Baguette porte P50 noir caisse	*Door rod P50*	1 004 720		2
9	Cache pieds de cadre porte AVG/ARD	*Cover*	1 004 785		2
10	Cache pieds de cadre porte AVD/ARG	*Cover*	1 004 786		2
11	Adhésif chrome capot ou hayon	*Chrome adhesive*	1 004 788		2
12	Baguette hayon 2006 noir caisse	*2006 Rear door rod*	1 005 091		1
13	Deco jonc chrome baguettes	*Rod chrome deco*	1 005 096		ML
14	Deco chrome grille PC AR	*Rear bumper grill chrome deco*	1 005 103		1
15	Deco chrome hayon/capot	*Cover/rear door chrome deco*	1 005 104		2
16a	Adhesif déco côté droit	*RHS deco adhesive*	1 005 152		1
16b	Adhesif déco côté gauche	*LHS deco adhesive*	1 005 204		1
17	Pommeau alu + levier	*Alu knob + lever*	1 005 667		1
18	Logo PARIS déco extérieur	*PARIS logo*	1 005 153		3
19	Kit tapis sol P50 PARIS	*PARIS P50 carpet*	1 005 157		1
20	Planche de bord 2006 PARIS	*PARIS 2006 Dashboard*	1 005 192		1
21a	Siège droit P50 PARIS	*PARIS P50 right seat*	1 005 952		1
21b	Siège gauche P50 PARIS	*PARIS P50 left seat*	1 005 953		1
22	Baguette PDB alu 2006 PARIS	*PARIS 2006 alu dashboard rod*	1 005 202		1
23a	Médaillon D P50 PARIS	*PARIS P50 Right trim*	1 005 194		1
23b	Médaillon G P50 PARIS	*PARIS P50 Left trim*	1 005 195		1
24	Façade ALU P50 2006 PARIS	*PARIS 2006 P50 alu consol*	1 005 201		1
25	Soufflet levier inverseur PARIS	*PARIS reversing lever bellow*	1 005 196		1
26	Soufflet frein à main P50 PARIS	*PARIS P50 hand break bellow*	1 005 197		1
27	Cache volant 4 branches PARIS	*PARIS 4 branches handwheel cover*	1 005 198		1

www.piecesdemic.fr

PRODUITS / OUTILLAGES
Products / Tools

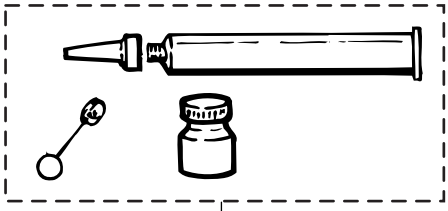

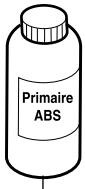

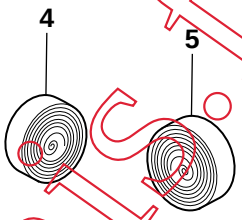

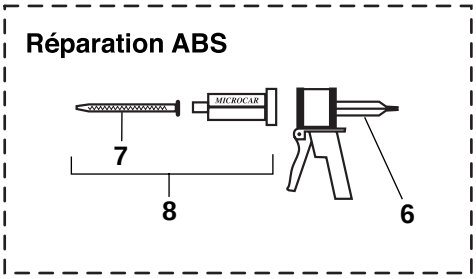

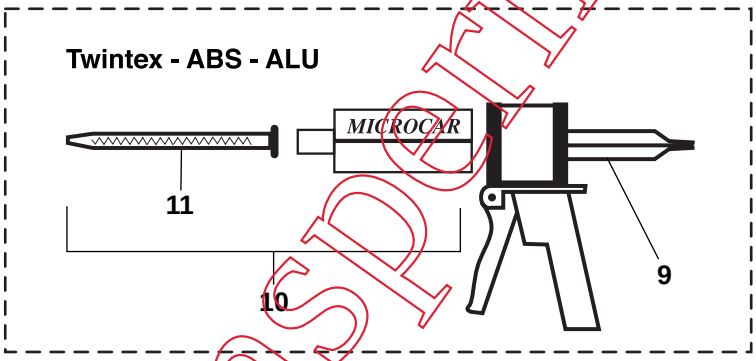

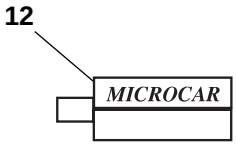

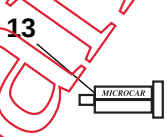

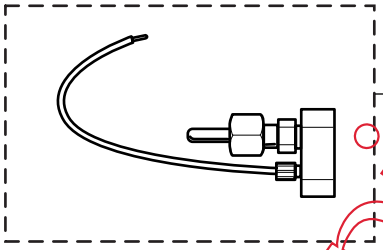

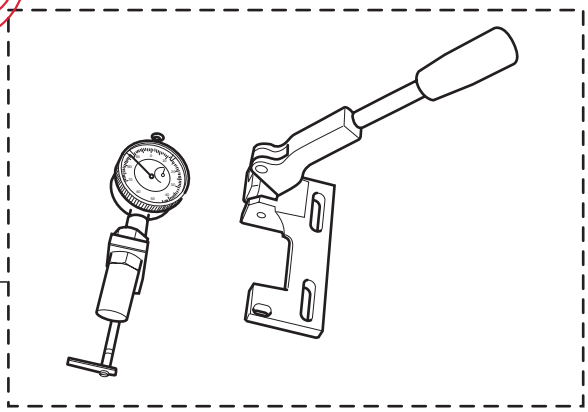

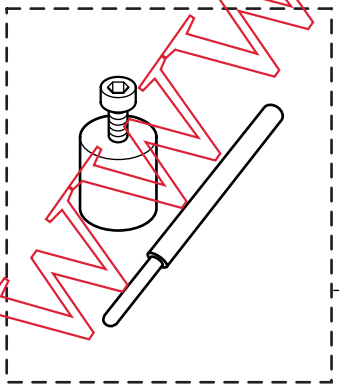

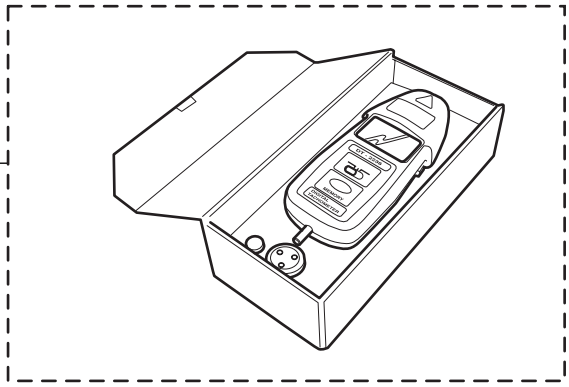

www.piecesanspermis.fr

CHASSIS COURT

PRODUITS / OUTILLAGES
Products / Tools

MICROCAR

Rep	Désignation	*Designation*	Code	Info	Qté *Qty*
1	Kit collage vitrage	*Glass sticking kit*	0 700 200		/
2	Dégraissant Heptane (100 lingettes)	*Heptane (100 clothes)*	1 003 756		/
3	Primaire ABS	*ABS primary*	1 002 361		/
4	Ruban étanche	*Sealed tape*	1 003 038		/
5	Fibre Kalico	*Kalico*	1 003 037		/
6	Pistolet manuel 50cc	*Manual gun 50cc*	0 700 247		/
7	Mélangeur 50cc	*Mixer 50cc*	0 700 249		/
8	Kit réparation ABS 50cc	*ABS repair kit 50cc*	1 002 656		/
9	Pistolet manuel 400cc	*Manual gun 400cc*	1 002 720		/
10	Kit collage twintex, ABS, alu 400cc	*Alu, ABS, twintex sticking kit 400cc*	1 002 657		/
11	Mélangeur 400cc	*Mixer 400cc*	1 002 721		/
12	Colle bi-composants A252-400cc	*Glue, bi-component A252-400cc*	1 004 469	292	/
13	Colle bi-composants A252-50cc	*Glue, bi-component A252-50cc*	1 004 470	292	/
14	Outil contrôle avance injection	*Control tool, injection feed*	1 000 484		/
15	Outil calage PMH	*Adjustment tool, TDC*	1 000 483		/
16	Extracteur poulie motrice variateur	*Variator driving pulley extractor*	0 782 616		/
17	Compte tour digital	*Digital rev. counter*	1 003 400		/

www.piecesanspermis.fr

1 000 154	P65
1 000 154	P69
1 000 155	P65
1 000 155	P69
1 000 186	P51
1 000 186	P53
1 000 186	P55
1 000 200	P39
1 000 200	P41
1 000 205	P5
1 000 206	P5
1 000 207	P5
1 000 212	P11
1 000 213	P51
1 000 214	P51
1 000 215	P51
1 000 216	P51
1 000 216	P53
1 000 216	P55
1 000 217	P81
1 000 326	P85
1 000 369	P15
1 000 383	P83
1 000 388	P11
1 000 390	P7
1 000 459	P111
1 000 459	P113
1 000 464	P109
1 000 483	P127
1 000 484	P127
1 000 486	P85
1 000 502	P39
1 000 530	P65
1 000 530	P67
1 000 530	P69
1 000 557	P65
1 000 557	P69
1 000 561	P91
1 000 562	P91
1 000 563	P91
1 000 564	P91
1 000 565	P101
1 000 578	P101
1 000 581	P65
1 000 582	P103
1 000 582	P105
1 000 585	P109
1 000 586	P109
1 000 600	P93
1 000 601	P93
1 000 616	P59
1 000 639	P69
1 000 645	P57
1 000 653	P57
1 000 659	P51
1 000 659	P53
1 000 660	P51
1 000 673	P13
1 000 674	P15
1 000 674	P43
1 000 680	P43
1 000 684	P49
1 000 700	P11
1 000 707	P87
1 000 707	P89
1 000 709	P83
1 000 799	P47
1 000 799	P87
1 000 799	P89
1 000 863	P37
1 000 976	P37
1 001 018	P5
1 001 074	P71
1 001 099	P37
1 001 186	P37
1 001 205	P93
1 001 241	P109
1 001 242	P109
1 001 331	P103
1 001 331	P105
1 001 342	P5
1 001 343	P5
1 001 344	P5
1 001 346	P5
1 001 347	P13
1 001 350	P5
1 001 351	P5
1 001 354	P7
1 001 356	P7
1 001 357	P7
1 001 358	P7
1 001 359	P7
1 001 360	P7
1 001 361	P7
1 001 362	P7
1 001 363	P7
1 001 364	P7
1 001 365	P5
1 001 366	P9
1 001 367	P9
1 001 384	P111
1 001 385	P111
1 001 386	P87
1 001 390	P85
1 001 391	P65
1 001 391	P67
1 001 391	P69
1 001 394	P65
1 001 394	P69
1 001 395	P57
1 001 396	P85
1 001 489	P57
1 001 489	P75
1 001 489	P77
1 001 489	P79
1 001 520	P73
1 001 521	P73
1 001 522	P47
1 001 525	P47
1 001 527	P57
1 001 531	P109
1 001 533	P113
1 001 534	P93
1 001 535	P93
1 001 570	P43
1 001 570	P45
1 001 575	P71
1 001 575	P83
1 001 579	P91
1 001 580	P91
1 001 588	P63
1 001 589	P63
1 001 612	P97
1 001 613	P97
1 001 614	P37
1 001 620	P101
1 001 621	P97
1 001 622	P97
1 001 623	P97
1 001 625	P97
1 001 632	P97
1 001 640	P71
1 001 669	P91
1 001 727	P95
1 001 733	P97
1 001 734	P97
1 001 737	P97
1 001 738	P97
1 001 741	P57
1 001 746	P15
1 001 747	P39
1 001 890	P13
1 001 890	P81
1 001 921	P93
1 001 940	P37
1 001 941	P37
1 001 942	P37
1 001 943	P37
1 001 952	P113
1 001 957	P43
1 001 987	P47
1 001 994	P97
1 002 007	P103
1 002 008	P103
1 002 009	P103
1 002 009	P105
1 002 009	P65
1 002 009	P67
1 002 011	P111
1 002 012	P101
1 002 012	P109
1 002 013	P101
1 002 013	P109
1 002 014	P101
1 002 014	P109
1 002 015	P101
1 002 015	P109
1 002 017	P83
1 002 018	P83
1 002 019	P83
1 002 020	P83
1 002 022	P83
1 002 029	P83
1 002 038	P121
1 002 047	P121
1 002 061	P103
1 002 061	P105
1 002 061	P39
1 002 061	P41
1 002 066	P81
1 002 068	P37
1 002 079	P121
1 002 079	P87
1 002 084	P97
1 002 085	P37
1 002 086	P13
1 002 093	P53
1 002 093	P55
1 002 102	P43
1 002 102	P45
1 002 106	P49
1 002 108	P85
1 002 108	P93
1 002 109	P37
1 002 111	P111
1 002 112	P11
1 002 116	P109
1 002 121	P81
1 002 122	P43
1 002 126	P75
1 002 127	P75
1 002 128	P73
1 002 128	P75
1 002 129	P75
1 002 131	P75
1 002 133	P75
1 002 134	P75
1 002 135	P75
1 002 136	P75
1 002 140	P75
1 002 145	P75
1 002 145	P77
1 002 145	P79
1 002 146	P75
1 002 146	P77
1 002 146	P79
1 002 147	P75
1 002 147	P77
1 002 149	P57
1 002 149	P75
1 002 149	P77
1 002 150	P85
1 002 156	P37
1 002 157	P37
1 002 165	P75
1 002 166	P75
1 002 167	P75
1 002 168	P87
1 002 169	P87
1 002 173	P47
1 002 174	P43
1 002 184	P115
1 002 185	P95
1 002 186	P87
1 002 186	P89
1 002 187	P87
1 002 187	P89
1 002 191	P57
1 002 197	P63
1 002 199	P49
1 002 200	P113
1 002 203	P71
1 002 210	P103
1 002 211	P37
1 002 212	P39
1 002 212	P41
1 002 213	P39
1 002 213	P41
1 002 236	P65
1 002 236	P67
1 002 237	P117
1 002 239	P117
1 002 240	P117
1 002 241	P117
1 002 242	P117
1 002 243	P117
1 002 248	P39
1 002 253	P43
1 002 253	P45
1 002 258	P47
1 002 259	P47
1 002 260	P47
1 002 275	P43
1 002 275	P45
1 002 280	P113
1 002 280	P49
1 002 282	P103
1 002 282	P105
1 002 283	P101
1 002 283	P85
1 002 289	P71
1 002 294	P87
1 002 294	P89
1 002 299	P97
1 002 300	P65
1 002 300	P69
1 002 301	P65
1 002 301	P69
1 002 304	P39
1 002 304	P41
1 002 305	P39
1 002 307	P115
1 002 309	P95
1 002 320	P87
1 002 321	P83
1 002 322	P113
1 002 336	P57
1 002 340	P91
1 002 349	P111
1 002 350	P71
1 002 351	P65
1 002 351	P67
1 002 351	P69
1 002 352	P47
1 002 354	P97
1 002 360	P47
1 002 361	P127
1 002 362	P65
1 002 362	P69
1 002 366	P71
1 002 367	P113
1 002 368	P65

www.piecesmicroperms.fr

RÉPERTOIRE
Index

1 002 368	P67
1 002 368	P87
1 002 368	P89
1 002 369	P103
1 002 369	P105
1 002 371	P69
1 002 372	P97
1 002 373	P37
1 002 374	P37
1 002 375	P81
1 002 376	P37
1 002 377	P69
1 002 377	P97
1 002 378	P103
1 002 378	P105
1 002 378	P117
1 002 378	P69
1 002 380	P101
1 002 382	P111
1 002 382	P49
1 002 390	P111
1 002 394	P95
1 002 396	P117
1 002 397	P117
1 002 401	P91
1 002 402	P91
1 002 419	P47
1 002 420	P87
1 002 420	P89
1 002 424	P91
1 002 426	P103
1 002 426	P105
1 002 426	P109
1 002 426	P87
1 002 426	P89
1 002 433	P57
1 002 434	P87
1 002 435	P87
1 002 435	P89
1 002 446	P103
1 002 446	P105
1 002 454	P117
1 002 458	P103
1 002 458	P105
1 002 458	P113
1 002 460	P113
1 002 460	P113
1 002 466	P117
1 002 468	P95
1 002 476	P87
1 002 481	P109
1 002 487	P109
1 002 489	P63
1 002 490	P63
1 002 491	P63
1 002 493	P63
1 002 500	P87
1 002 500	P89
1 002 507	P101
1 002 509	P81
1 002 512	P95
1 002 513	P95
1 002 514	P95
1 002 515	P103
1 002 516	P103
1 002 517	P109
1 002 518	P109
1 002 520	P47
1 002 526	P101
1 002 554	P71
1 002 557	P39
1 002 557	P41
1 002 559	P105
1 002 561	P53
1 002 562	P53
1 002 562	P55
1 002 563	P53
1 002 564	P53
1 002 564	P55
1 002 565	P53
1 002 565	P55
1 002 566	P53
1 002 567	P53
1 002 567	P55
1 002 568	P53
1 002 568	P55
1 002 570	P53
1 002 570	P55
1 002 578	P53
1 002 578	P55
1 002 579	P53
1 002 580	P53
1 002 580	P55
1 002 581	P53
1 002 581	P55
1 002 583	P53
1 002 583	P55
1 002 584	P53
1 002 584	P55
1 002 604	P97
1 002 640	P73
1 002 641	P73
1 002 642	P73
1 002 643	P73
1 002 644	P73
1 002 645	P73
1 002 647	P65
1 002 647	P67
1 002 647	P69
1 002 647	P73
1 002 648	P73
1 002 648	P75
1 002 649	P73
1 002 650	P75
1 002 650	P77
1 002 651	P75
1 002 651	P77
1 002 652	P75
1 002 652	P77
1 002 653	P75
1 002 653	P77
1 002 654	P65
1 002 654	P67
1 002 654	P69
1 002 654	P73
1 002 655	P73
1 002 656	P127
1 002 657	P127
1 002 660	P115
1 002 660	P87
1 002 665	P37
1 002 667	P37
1 002 668	P37
1 002 670	P65
1 002 670	P67
1 002 671	P39
1 002 671	P41
1 002 675	P47
1 002 676	P49
1 002 688	P103
1 002 688	P105
1 002 689	P103
1 002 689	P105
1 002 690	P109
1 002 691	P109
1 002 692	P109
1 002 693	P113
1 002 694	P81
1 002 695	P103
1 002 698	P103
1 002 699	P109
1 002 704	P59
1 002 704	P61
1 002 705	P59
1 002 705	P61
1 002 706	P59
1 002 706	P61
1 002 708	P59
1 002 710	P59
1 002 710	P61
1 002 711	P59
1 002 711	P61
1 002 712	P59
1 002 712	P61
1 002 713	P59
1 002 713	P61
1 002 714	P59
1 002 714	P63
1 002 715	P65
1 002 715	P67
1 002 716	P65
1 002 716	P67
1 002 720	P127
1 002 721	P127
1 002 725	P111
1 002 726	P49
1 002 727	P91
1 002 728	P91
1 002 730	P97
1 002 732	P103
1 002 732	P105
1 002 733	P65
1 002 733	P67
1 002 734	P103
1 002 734	P105
1 002 735	P103
1 002 735	P105
1 002 736	P103
1 002 736	P105
1 002 737	P93
1 002 738	P93
1 002 739	P113
1 002 741	P93
1 002 742	P93
1 002 743	P93
1 002 744	P93
1 002 745	P93
1 002 746	P93
1 002 747	P93
1 002 748	P93
1 002 749	P93
1 002 750	P93
1 002 751	P93
1 002 752	P81
1 002 753	P81
1 002 755	P93
1 002 756	P93
1 002 757	P93
1 002 758	P93
1 002 759	P93
1 002 760	P93
1 002 761	P95
1 002 773	P63
1 002 776	P37
1 002 777	P37
1 002 780	P49
1 002 781	P81
1 002 782	P81
1 002 783	P81
1 002 786	P85
1 002 787	P85
1 002 792	P113
1 002 794	P113
1 002 795	P113
1 002 799	P115
1 002 801	P39
1 002 801	P41
1 002 803	P95
1 002 804	P109
1 002 806	P101
1 002 808	P7
1 002 809	P7
1 002 810	P7
1 002 811	P7
1 002 812	P13
1 002 813	P15
1 002 814	P15
1 002 816	P47
1 002 820	P13
1 002 821	P15
1 002 822	P15
1 002 823	P15
1 002 824	P11
1 002 825	P9
1 002 826	P9
1 002 827	P11
1 002 828	P11
1 002 832	P47
1 002 859	P87
1 002 859	P89
1 002 859	P95
1 002 860	P109
1 002 862	P57
1 002 863	P93
1 002 864	P93
1 002 871	P87
1 002 871	P89
1 002 872	P109
1 002 873	P111
1 002 893	P59
1 002 893	P61
1 002 895	P47
1 002 906	P113
1 002 912	P39
1 002 912	P41
1 002 955	P39
1 002 962	P117
1 002 963	P117
1 002 964	P117
1 002 965	P117
1 002 966	P117
1 002 974	P117
1 002 975	P103
1 002 975	P105
1 002 975	P69
1 002 984	P69
1 002 985	P69
1 002 986	P69
1 002 988	P83
1 002 989	P83
1 002 991	P39
1 002 992	P117
1 002 997	P69
1 002 998	P69
1 002 999	P43
1 003 023	P123
1 003 023	P89
1 003 024	P107
1 003 024	P123
1 003 027	P97
1 003 028	P97
1 003 030	P101
1 003 031	P115
1 003 037	P127
1 003 038	P127
1 003 040	P69
1 003 041	P83
1 003 042	P83
1 003 043	P39
1 003 044	P97
1 003 055	P97
1 003 056	P97
1 003 060	P115
1 003 062	P97
1 003 081	P69
1 003 084	P97
1 003 091	P75
1 003 092	P75
1 003 098	P101
1 003 103	P89
1 003 107	P71
1 003 108	P65

www.lecsandcrm.s.fr

1 003 108	P67
1 003 108	P69
1 003 124	P43
1 003 124	P45
1 003 125	P97
1 003 126	P97
1 003 135	P43
1 003 136	P43
1 003 138	P43
1 003 139	P43
1 003 141	P115
1 003 150	P95
1 003 155	P97
1 003 165	P69
1 003 173	P27
1 003 175	P27
1 003 236	P67
1 003 236	P69
1 003 236	P87
1 003 236	P89
1 003 239	P69
1 003 240	P69
1 003 257	P67
1 003 257	P69
1 003 258	P69
1 003 259	P87
1 003 259	P89
1 003 260	P109
1 003 261	P109
1 003 269	P95
1 003 272	P69
1 003 273	P109
1 003 273	P123
1 003 273	P41
1 003 275	P113
1 003 276	P95
1 003 284	P85
1 003 335	P85
1 003 336	P85
1 003 343	P43
1 003 344	P113
1 003 373	P69
1 003 374	P87
1 003 375	P87
1 003 376	P103
1 003 376	P105
1 003 376	P69
1 003 386	P53
1 003 386	P55
1 003 390	P113
1 003 391	P113
1 003 400	P127
1 003 401	P113
1 003 409	P71
1 003 415	P43
1 003 444	P97
1 003 447	P59
1 003 447	P61
1 003 454	P59
1 003 454	P61
1 003 466	P73
1 003 472	P73
1 003 473	P73
1 003 474	P73
1 003 475	P73
1 003 492	P81
1 003 493	P81
1 003 570	P115
1 003 571	P115
1 003 572	P115
1 003 573	P115
1 003 600	P93
1 003 601	P93
1 003 602	P95
1 003 603	P95
1 003 606	P53
1 003 669	P103
1 003 670	P103
1 003 671	P103
1 003 673	P109
1 003 674	P109
1 003 675	P103
1 003 676	P103
1 003 677	P95
1 003 683	P57
1 003 690	P115
1 003 691	P111
1 003 722	P113
1 003 726	P83
1 003 728	P87
1 003 728	P89
1 003 728	P95
1 003 756	P127
1 003 766	P115
1 003 812	P93
1 003 848	P97
1 003 855	P95
1 003 856	P59
1 003 862	P103
1 003 862	P105
1 003 863	P77
1 003 863	P79
1 003 864	P77
1 003 864	P79
1 003 865	P77
1 003 865	P79
1 003 868	P39
1 003 868	P41
1 003 869	P43
1 003 870	P63
1 003 894	P59
1 003 895	P39
1 003 896	P37
1 003 897	P77
1 003 897	P79
1 003 898	P77
1 003 898	P79
1 003 899	P77
1 003 899	P79
1 003 900	P77
1 003 900	P79
1 003 901	P77
1 003 901	P79
1 003 902	P77
1 003 902	P79
1 003 903	P77
1 003 903	P79
1 003 904	P77
1 003 904	P79
1 003 918	P113
1 003 919	P115
1 003 920	P115
1 003 925	P77
1 003 925	P79
1 003 926	P77
1 003 926	P79
1 003 927	P77
1 003 927	P79
1 003 928	P77
1 003 928	P79
1 003 935	P109
1 003 954	P39
1 003 954	P41
1 003 964	P39
1 003 965	P39
1 003 965	P41
1 003 968	P95
1 003 969	P95
1 004 061	P37
1 004 062	P37
1 004 063	P105
1 004 064	P105
1 004 065	P105
1 004 067	P109
1 004 074	P43
1 004 075	P109
1 004 076	P109
1 004 077	P39
1 004 077	P41
1 004 079	P111
1 004 080	P89
1 004 081	P89
1 004 082	P89
1 004 084	P97
1 004 085	P97
1 004 086	P97
1 004 094	P89
1 004 096	P89
1 004 097	P89
1 004 098	P89
1 004 099	P89
1 004 100	P89
1 004 104	P89
1 004 106	P89
1 004 107	P105
1 004 108	P81
1 004 110	P39
1 004 110	P41
1 004 112	P39
1 004 112	P41
1 004 115	P39
1 004 115	P41
1 004 119	P89
1 004 156	P47
1 004 158	P101
1 004 165	P71
1 004 166	P71
1 004 167	P101
1 004 168	P95
1 004 169	P95
1 004 173	P71
1 004 175	P89
1 004 179	P89
1 004 180	P89
1 004 186	P105
1 004 187	P105
1 004 190	P89
1 004 191	P89
1 004 193	P105
1 004 194	P105
1 004 198	P71
1 004 264	P89
1 004 273	P63
1 004 287	P105
1 004 288	P105
1 004 289	P115
1 004 291	P101
1 004 292	P71
1 004 295	P113
1 004 298	P115
1 004 303	P63
1 004 305	P49
1 004 306	P113
1 004 319	P57
1 004 321	P57
1 004 380	P59
1 004 380	P61
1 004 380	P63
1 004 381	P63
1 004 389	P59
1 004 389	P61
1 004 396	P97
1 004 408	P45
1 004 409	P45
1 004 412	P45
1 004 413	P45
1 004 414	P81
1 004 415	P67
1 004 416	P27
1 004 417	P47
1 004 418	P63
1 004 430	P45
1 004 469	P127
1 004 470	P127
1 004 474	P77
1 004 475	P77
1 004 475	P79
1 004 476	P77
1 004 476	P79
1 004 480	P63
1 004 481	P39
1 004 481	P41
1 004 482	P113
1 004 483	P105
1 004 484	P105
1 004 486	P89
1 004 487	P89
1 004 488	P39
1 004 502	P121
1 004 503	P121
1 004 504	P121
1 004 512	P121
1 004 513	P121
1 004 516	P67
1 004 523	P121
1 004 524	P121
1 004 524	P125
1 004 525	P121
1 004 526	P43
1 004 526	P45
1 004 527	P45
1 004 528	P45
1 004 529	P45
1 004 530	P115
1 004 536	P121
1 004 541	P55
1 004 547	P67
1 004 548	P67
1 004 549	P67
1 004 550	P41
1 004 551	P41
1 004 552	P41
1 004 557	P91
1 004 558	P91
1 004 577	P41
1 004 578	P117
1 004 580	P61
1 004 581	P81
1 004 589	P27
1 004 589	P59
1 004 591	P41
1 004 592	P105
1 004 593	P105
1 004 594	P109
1 004 595	P109
1 004 596	P95
1 004 599	P113
1 004 609	P67
1 004 611	P71
1 004 619	P95
1 004 623	P63
1 004 643	P105
1 004 649	P121
1 004 650	P113
1 004 650	P121
1 004 650	P123
1 004 651	P121
1 004 651	P91
1 004 652	P121
1 004 652	P91
1 004 653	P27
1 004 654	P41
1 004 660	P125
1 004 661	P125
1 004 662	P121
1 004 663	P121
1 004 674	P101
1 004 700	P93
1 004 701	P93
1 004 702	P93
1 004 703	P93
1 004 713	P125

www.piecesmispermis.fr

1 004 716	P125
1 004 717	P125
1 004 718	P125
1 004 719	P125
1 004 720	P125
1 004 739	P53
1 004 740	P53
1 004 742	P97
1 004 745	P93
1 004 746	P93
1 004 747	P105
1 004 748	P17
1 004 750	P17
1 004 751	P17
1 004 752	P17
1 004 753	P105
1 004 754	P109
1 004 755	P115
1 004 756	P115
1 004 757	P17
1 004 758	P17
1 004 759	P17
1 004 760	P17
1 004 761	P115
1 004 762	P115
1 004 763	P17
1 004 764	P17
1 004 765	P17
1 004 766	P17
1 004 767	P17
1 004 768	P17
1 004 769	P17
1 004 770	P17
1 004 771	P17
1 004 772	P17
1 004 773	P17
1 004 774	P17
1 004 775	P17
1 004 776	P17
1 004 777	P17
1 004 778	P17
1 004 778	P63
1 004 779	P17
1 004 779	P19
1 004 780	P17
1 004 781	P17
1 004 782	P17
1 004 782	P19
1 004 782	P19
1 004 783	P17
1 004 784	P17
1 004 785	P125
1 004 785	P95
1 004 786	P125
1 004 786	P95
1 004 788	P125
1 004 789	P17
1 004 790	P17
1 004 791	P17
1 004 792	P17
1 004 793	P17
1 004 794	P17
1 004 795	P17
1 004 796	P17
1 004 799	P59
1 004 800	P59
1 004 800	P61
1 004 807	P17
1 004 808	P17
1 004 809	P17
1 004 810	P17
1 004 811	P17
1 004 812	P17
1 004 813	P17
1 004 835	P27
1 004 841	P19
1 004 842	P19
1 004 843	P19
1 004 844	P19
1 004 845	P19
1 004 847	P19
1 004 848	P19
1 004 849	P19
1 004 850	P19
1 004 851	P19
1 004 852	P117
1 004 853	P19
1 004 855	P19
1 004 856	P19
1 004 857	P19
1 004 858	P19
1 004 859	P19
1 004 860	P19
1 004 861	P19
1 004 862	P19
1 004 862	P23
1 004 863	P19
1 004 863	P23
1 004 864	P19
1 004 871	P19
1 004 872	P19
1 004 873	P19
1 004 875	P19
1 004 876	P19
1 004 878	P19
1 004 879	P19
1 004 880	P19
1 004 882	P19
1 004 883	P19
1 004 884	P19
1 004 885	P19
1 004 886	P19
1 004 887	P19
1 004 888	P19
1 004 889	P19
1 004 890	P19
1 004 891	P19
1 004 892	P19
1 004 893	P19
1 004 894	P19
1 004 895	P19
1 004 896	P21
1 004 897	P21
1 004 898	P21
1 004 899	P21
1 004 900	P21
1 004 901	P21
1 004 903	P29
1 004 904	P29
1 004 905	P29
1 004 906	P29
1 004 907	P29
1 004 908	P29
1 004 909	P29
1 004 910	P29
1 004 911	P29
1 004 912	P29
1 004 913	P29
1 004 916	P29
1 004 917	P29
1 004 918	P117
1 004 919	P29
1 004 920	P29
1 004 921	P29
1 004 922	P29
1 004 923	P29
1 004 924	P29
1 004 925	P29
1 004 926	P29
1 004 927	P29
1 004 928	P29
1 004 929	P29
1 004 930	P29
1 004 931	P29
1 004 932	P29
1 004 933	P29
1 004 934	P29
1 004 936	P29
1 004 938	P29
1 004 939	P29
1 004 940	P29
1 004 941	P29
1 004 942	P29
1 004 943	P29
1 004 944	P29
1 004 945	P29
1 004 946	P29
1 004 947	P29
1 004 948	P29
1 004 949	P29
1 004 950	P29
1 004 951	P29
1 004 952	P29
1 004 953	P29
1 004 954	P31
1 004 954	P37
1 004 955	P31
1 004 956	P31
1 004 957	P31
1 004 958	P31
1 004 959	P31
1 004 960	P31
1 004 961	P31
1 004 962	P29
1 004 962	P31
1 004 964	P31
1 004 965	P33
1 004 966	P33
1 004 967	P33
1 004 968	P33
1 004 969	P33
1 004 970	P33
1 004 971	P33
1 004 972	P33
1 004 973	P33
1 004 974	P33
1 004 975	P33
1 004 976	P33
1 004 977	P33
1 004 978	P33
1 004 979	P33
1 004 980	P33
1 004 981	P33
1 004 982	P33
1 004 983	P33
1 004 984	P33
1 004 985	P33
1 004 986	P33
1 004 987	P33
1 004 988	P33
1 004 989	P33
1 004 990	P33
1 004 991	P33
1 004 992	P33
1 004 993	P33
1 004 994	P33
1 004 995	P33
1 004 996	P33
1 004 997	P33
1 004 999	P23
1 005 000	P23
1 005 001	P23
1 005 002	P23
1 005 003	P23
1 005 004	P23
1 005 004	P45
1 005 005	P23
1 005 006	P23
1 005 007	P23
1 005 008	P23
1 005 009	P23
1 005 010	P23
1 005 011	P23
1 005 012	P23
1 005 013	P23
1 005 014	P23
1 005 015	P23
1 005 016	P23
1 005 017	P23
1 005 018	P23
1 005 019	P23
1 005 020	P23
1 005 021	P23
1 005 022	P23
1 005 023	P23
1 005 024	P23
1 005 025	P23
1 005 026	P23
1 005 027	P23
1 005 028	P23
1 005 029	P23
1 005 030	P23
1 005 031	P23
1 005 032	P23
1 005 033	P23
1 005 035	P23
1 005 036	P23
1 005 037	P23
1 005 038	P23
1 005 040	P23
1 005 041	P23
1 005 042	P23
1 005 043	P23
1 005 044	P23
1 005 045	P23
1 005 046	P25
1 005 047	P25
1 005 048	P27
1 005 049	P27
1 005 050	P27
1 005 051	P27
1 005 052	P27
1 005 053	P27
1 005 054	P27
1 005 055	P27
1 005 057	P27
1 005 058	P27
1 005 059	P27
1 005 060	P27
1 005 061	P27
1 005 062	P27
1 005 063	P27
1 005 064	P27
1 005 065	P27
1 005 066	P35
1 005 066	P41
1 005 067	P35
1 005 068	P35
1 005 069	P35
1 005 070	P35
1 005 071	P35
1 005 072	P35
1 005 073	P35
1 005 074	P35
1 005 075	P35
1 005 075	P41
1 005 076	P35
1 005 077	P35
1 005 078	P35
1 005 079	P35
1 005 080	P35
1 005 081	P35
1 005 082	P35
1 005 083	P35
1 005 084	P35
1 005 085	P35
1 005 086	P35
1 005 087	P35
1 005 088	P35
1 005 089	P35
1 005 090	P17
1 005 090	P21

www.necsansdeins.fr

1 005 090	P25
1 005 090	P27
1 005 090	P31
1 005 090	P33
1 005 091	P125
1 005 094	P57
1 005 095	P109
1 005 096	P107
1 005 096	P125
1 005 103	P121
1 005 103	P125
1 005 104	P125
1 005 111	P107
1 005 111	P123
1 005 112	P107
1 005 112	P123
1 005 115	P55
1 005 116	P55
1 005 117	P55
1 005 118	P55
1 005 119	P55
1 005 127	P61
1 005 128	P59
1 005 128	P61
1 005 129	P61
1 005 130	P61
1 005 130	P61
1 005 131	P61
1 005 132	P61
1 005 133	P61
1 005 134	P61
1 005 139	P63
1 005 150	P107
1 005 150	P123
1 005 151	P107
1 005 151	P123
1 005 152	P125
1 005 153	P125
1 005 157	P125
1 005 183	P45
1 005 192	P125
1 005 194	P125
1 005 195	P125
1 005 196	P125
1 005 197	P125
1 005 198	P125
1 005 200	P107
1 005 200	P123
1 005 200	P41
1 005 201	P125
1 005 202	P125
1 005 204	P125
1 005 205	P67
1 005 212	P47
1 005 217	P67
1 005 224	P83
1 005 233	P95
1 005 234	P123
1 005 246	P103
1 005 246	P105
1 005 330	P89
1 005 347	P109
1 005 347	P123
1 005 347	P41
1 005 371	P41
1 005 405	P95
1 005 406	P93
1 005 427	P101
1 005 458	P41
1 005 463	P41
1 005 466	P41
1 005 510	P79
1 005 511	P79
1 005 512	P79
1 005 513	P79
1 005 514	P79
1 005 515	P71
1 005 516	P71
1 005 527	P71
1 005 586	P71
1 005 612	P85
1 005 644	P41
1 005 645	P99
1 005 646	P99
1 005 660	P73
1 005 664	P17
1 005 667	P125
1 005 672	P119
1 005 673	P119
1 005 674	P119
1 005 675	P119
1 005 676	P119
1 005 696	P111
1 005 697	P89
1 005 848	P119
1 005 855	P67
1 005 861	P115
1 005 909	P121
1 005 910	P121
1 005 952	P125
1 005 953	P125
1 006 065	P97
1 006 066	P97
1 006 067	P97
1 006 068	P97
1 006 127	P39
1 006 127	P41
1 006 150	P113
1 006 152	P39
1 006 152	P41
1 006 152	P91
1 006 153	P39
1 006 154	P41
1 006 155	P39
1 006 161	P89
1 006 161	P91
1 006 162	P105
1 006 164	P109
1 006 165	P113
1 006 167	P91
1 006 240	P93
1 006 241	P93
1 006 276	P119
1 006 320	P109
1 006 366	P95
1 006 371	P113
1 006 377	P97
1 006 378	P97
1 006 422	P97
1 006 574	P97
1 006 652	P27
1 006 652	P45
1 006 663	P111
1 006 668	P119
1 006 860	P99
1 006 934	P43
1 006 934	P45
1 006 970	P105
1 006 971	P105
1 006 973	P97
1 006 974	P99
1 006 975	P57
1 006 976	P105
1 006 977	P105
1 007 131	P113
1 007 132	P109
1 007 133	P109
1 007 136	P95
1 007 164	P31
1 007 164	P37
1 007 165	P19
1 007 166	P85
1 007 174	P91
1 007 340	P81
1 007 425	P45
1 007 440	P97
1 007 441	P97
0 013 540	P117
0 061 333	P85
0 075 281	P81
0 076 943	P71
0 076 950	P51
0 076 950	P53
0 076 950	P55
0 076 950	P71
0 640 001	P11
0 640 002	P11
0 640 003	P11
0 640 003	P43
0 640 005	P11
0 640 006	P11
0 640 008	P5
0 640 012	P5
0 640 014	P11
0 640 015	P11
0 640 016	P9
0 640 017	P5
0 640 018	P5
0 640 019	P5
0 640 021	P7
0 640 029	P13
0 640 030	P13
0 640 039	P13
0 640 040	P13
0 640 041	P13
0 640 042	P13
0 640 049	P43
0 640 050	P43
0 640 060	P7
0 640 061	P7
0 640 066	P7
0 640 068	P15
0 640 070	P7
0 640 071	P7
0 640 072	P7
0 640 073	P7
0 640 074	P9
0 640 075	P9
0 640 076	P9
0 640 078	P9
0 640 079	P9
0 640 083	P9
0 640 093	P11
0 640 096	P11
0 640 097	P11
0 640 101	P11
0 640 103	P11
0 640 104	P11
0 640 112	P11
0 640 121	P5
0 640 122	P5
0 640 123	P5
0 640 127	P11
0 640 127	P7
0 640 129	P5
0 640 130	P7
0 640 134	P5
0 640 135	P5
0 640 136	P5
0 640 137	P5
0 640 138	P5
0 640 139	P5
0 640 140	P5
0 640 141	P5
0 640 142	P5
0 640 143	P5
0 640 144	P5
0 640 145	P5
0 640 146	P5
0 640 147	P5
0 640 149	P5
0 640 149	P5
0 640 149	P5
0 640 150	P5
0 640 151	P5
0 640 152	P5
0 640 154	P11
0 640 155	P11
0 640 156	P11
0 640 157	P11
0 640 158	P11
0 640 159	P11
0 640 159	P7
0 640 162	P11
0 640 163	P11
0 640 164	P11
0 640 166	P11
0 640 170	P11
0 640 171	P11
0 640 173	P7
0 640 173	P9
0 640 177	P9
0 640 183	P5
0 640 185	P5
0 640 186	P5
0 640 192	P7
0 640 193	P7
0 640 201	P11
0 640 208	P11
0 640 210	P11
0 640 212	P11
0 640 213	P13
0 640 214	P13
0 640 215	P13
0 640 216	P13
0 640 218	P13
0 640 219	P13
0 640 220	P13
0 640 221	P13
0 640 222	P13
0 640 223	P13
0 640 225	P13
0 640 226	P13
0 640 227	P13
0 640 228	P13
0 640 237	P13
0 640 243	P13
0 640 245	P13
0 640 246	P13
0 640 247	P13
0 640 248	P13
0 640 252	P13
0 640 253	P13
0 640 254	P13
0 640 255	P13
0 640 259	P13
0 640 261	P13
0 640 264	P13
0 640 268	P15
0 640 275	P15
0 640 293	P15
0 640 294	P15
0 640 295	P15
0 640 298	P7
0 640 299	P7
0 640 300	P7
0 640 312	P7
0 640 314	P15
0 640 317	P15
0 640 319	P15
0 640 320	P15
0 640 327	P15
0 640 332	P15
0 640 335	P15
0 640 337	P15
0 640 343	P15
0 640 343	P15
0 640 346	P15
0 640 347	P15
0 640 349	P15
0 640 350	P15
0 640 351	P15

www.piecesmspeeris.fr

RÉPERTOIRE
Index

0 640 352	P15
0 640 354	P11
0 640 356	P7
0 640 357	P7
0 640 359	P7
0 640 362	P7
0 640 363	P7
0 640 364	P7
0 640 365	P7
0 640 366	P7
0 640 367	P7
0 640 368	P7
0 640 371	P7
0 640 372	P7
0 640 373	P9
0 640 374	P9
0 640 377	P9
0 640 383	P9
0 640 411	P13
0 640 422	P5
0 640 423	P15
0 640 423	P5
0 640 425	P15
0 640 426	P15
0 640 427	P7
0 640 428	P9
0 640 429	P15
0 640 430	P11
0 640 433	P13
0 640 434	P13
0 640 435	P15
0 655 035	P37
0 655 119	P43
0 655 122	P47
0 655 124	P43
0 655 125	P43
0 655 200	P83
0 655 220	P103
0 655 220	P105
0 655 220	P71
0 655 259	P57
0 655 261	P57
0 655 264	P85
0 655 340	P83
0 655 350	P83
0 655 504	P85
0 655 557	P113
0 655 573	P113
0 655 574	P113
0 655 579	P103
0 655 579	P105
0 655 586	P71
0 655 706	P51
0 655 706	P53
0 655 706	P55
0 655 818	P85
0 656 105	P87
0 656 647	P93
0 658 172	P71
0 658 172	P83
0 658 184	P83
0 659 069	P93
0 659 071	P93
0 659 073	P93
0 659 135	P87
0 659 135	P91
0 659 135	P95
0 659 157	P93
0 659 212	P91
0 659 238	P93
0 659 239	P93
0 659 391	P49
0 659 577	P65
0 660 086	P115
0 660 087	P115
0 660 088	P115
0 660 089	P115
0 660 393	P47
0 660 416	P87
0 660 416	P89
0 660 418	P87
0 660 418	P89
0 660 462	P115
0 660 729	P81
0 660 975	P71
0 660 976	P71
0 661 494	P49
0 661 810	P71
0 661 840	P51
0 661 840	P53
0 661 840	P55
0 661 952	P57
0 661 973	P57
0 661 974	P57
0 662 586	P81
0 663 638	P47
0 664 097	P103
0 664 097	P105
0 664 098	P113
0 664 191	P109
0 664 356	P113
0 664 424	P89
0 664 657	P47
0 664 657	P65
0 664 657	P67
0 664 853	P37
0 664 865	P113
0 665 436	P87
0 669 516	P51
0 669 919	P85
0 672 056	P91
0 672 057	P91
0 675 119	P87
0 675 120	P103
0 675 120	P105
0 675 120	P39
0 675 120	P41
0 675 183	P87
0 675 183	P89
0 675 183	P91
0 675 196	P113
0 675 201	P113
0 675 227	P71
0 675 227	P81
0 675 229	P39
0 675 229	P41
0 675 232	P113
0 675 232	P91
0 675 418	P87
0 675 418	P89
0 675 760	P91
0 675 820	P87
0 675 820	P89
0 680 236	P87
0 680 236	P89
0 680 237	P113
0 692 180	P111
0 692 180	P115
0 692 182	P111
0 692 182	P115
0 700 026	P57
0 700 032	P57
0 700 200	P127
0 700 247	P127
0 700 249	P127
0 701 002	P13
0 701 006	P9
0 701 007	P9
0 701 014	P9
0 701 015	P9
0 701 037	P5
0 701 041	P13
0 701 042	P15
0 701 043	P15
0 701 046	P11
0 701 047	P11
0 701 048	P11
0 701 049	P11
0 701 051	P11
0 701 053	P15
0 701 054	P15
0 701 055	P11
0 701 057	P5
0 701 059	P7
0 701 060	P9
0 701 061	P9
0 701 062	P15
0 701 064	P15
0 701 065	P39
0 701 066	P15
0 715 001	P115
0 779 000	P91
0 779 008	P65
0 779 008	P67
0 779 008	P69
0 779 019	P81
0 779 051	P57
0 779 052	P57
0 780 352	P51
0 780 352	P51
0 780 352	P53
0 780 352	P53
0 780 352	P55
0 780 352	P55
0 780 357	P51
0 780 357	P51
0 780 357	P53
0 780 357	P53
0 780 357	P55
0 780 357	P55
0 782 055	P59
0 782 055	P61
0 782 057	P59
0 782 057	P61
0 782 058	P59
0 782 058	P61
0 782 061	P59
0 782 062	P59
0 782 063	P59
0 782 066	P59
0 782 066	P61
0 782 067	P59
0 782 070	P59
0 782 070	P61
0 782 082	P51
0 782 082	P53
0 782 083	P51
0 782 084	P51
0 782 084	P53
0 782 084	P55
0 782 085	P51
0 782 085	P53
0 782 085	P55
0 782 087	P51
0 782 087	P53
0 782 087	P55
0 782 116	P51
0 782 118	P51
0 782 373	P51
0 782 374	P51
0 782 375	P51
0 782 376	P51
0 782 376	P53
0 782 376	P55
0 782 378	P51
0 782 378	P53
0 782 378	P55
0 782 382	P51
0 782 383	P51
0 782 383	P53
0 782 383	P55
0 782 384	P51
0 782 384	P53
0 782 384	P55
0 782 385	P51
0 782 385	P53
0 782 385	P55
0 782 388	P51
0 782 391	P51
0 782 401	P51
0 782 403	P51
0 782 545	P59
0 782 560	P51
0 782 593	P51
0 782 600	P51
0 782 601	P51
0 782 601	P53
0 782 601	P55
0 782 616	P127
0 782 922	P59
0 782 922	P61
0 782 934	P59
0 782 934	P61
0 782 937	P59
0 782 937	P61
0 782 962	P59
0 782 962	P61
0 782 965	P59
0 782 965	P61
0 782 968	P59
0 782 968	P61
0 782 973	P59
0 782 973	P61
0 782 976	P59
0 782 976	P61
0 782 979	P59
0 782 982	P59
0 782 985	P59
0 782 986	P59
0 782 986	P61
0 782 987	P59
0 782 987	P61
0 782 991	P59
0 782 991	P61
0 782 992	P59
0 782 992	P61
0 782 996	P59
0 782 996	P61
0 783 000	P59
0 783 000	P61
0 790 701	P73
0 790 701	P75
0 790 701	P77
0 790 701	P79
0 790 705	P73
0 790 710	P73
0 790 711	P73
0 790 711	P75
0 790 712	P73
0 790 712	P75
0 790 714	P73
0 790 714	P75
0 790 736	P75
0 790 736	P77
0 790 745	P73
0 790 747	P73

www.necessaires.fr

Dans un souci permanent d'amélioration des modèles, MICROCAR précise que l'intégralité de ce catalogue n'est pas contractuelle, et se réserve le droit de modifier sans prévenir, les spécifications de leurs véhicules.

Concept ATTRAITS GRAPHIC 05 49 71 20 62
Tous droits réservés reproduction interdite sans autorisation

www.piecesanspermis.fr